ლატიფშაჰ ბარათაშვილი

კლარა ბარათაშვილი

ჩვენ - მესხები!..

დაიწერა 1978 - 1984 წლებში

ლატიფშაჰ ბარათაშვილი
კლარა ბარათაშვილი

ჩვენ - მესხები!..

გამომცემლობა “მწიგნობარი”
თბილისი - 2020

წიგნი გამოცემულია ლატიფშაჰ ბარათაშვილის შვილების და შვილიშვილების მიერ და ვრცელდება საჩუქრის სახით ბატონი ლატიფშაჰისა და მისი ქალიშვილის, კლარას ხსოვნის პატივსაცემად.

პროექტის ხელმძღვანელი:	**თამარა ბარათაშვილი**
მთარგმნელები:	**ნოდარ ნათაძე** **ალექსანდრა თევზაძე**
რედაქტორი:	**მანანა გელაშვილი**
ტექნიკური რედაქტორი:	**ლიდია ბარათაშვილი**
დიზაინერი:	**თეიმურაზ ბარათაშვილი**
დამკაბადონებელი:	**ეკა ყანჩაველი**
წიგნზე მუშაობდა:	**თამარ ბარათაშვილი**

წიგნზე მუშაობისას გაწეული დახმარებისთვის მადლობას ვუხდით **შალვა და ნარგიზ საბაშვილებს, მაია ლომსაძეს** და **ნური ხოსაძეს**

ISBN 978-9941-490-02-6

© საავტორო უფლებები დაცულია

ლატიფშაჰ ბარათაშვილი, კლარა ბარათაშვილი

“ჩვენ - მესხები!..”

სხვადასხვა ქვეყნის ლიტერატურათმცოდნეები და სიტყვის ოსტატები ვერ შეთანხმდნენ, რომელ ჟანრს ეკუთვნის წინამდებარე წიგნი. ერთნი მას ისტორიულ-დოკუმენტურ მოთხრობას უწოდებენ, სხვები - მხატვრულ-პუბლიცისტურ ნაწარმოებს, ზოგი პოლიტიკურ პამფლეტად მიიჩნევს, ზოგი კი ირწმუნება, მემუარებიაო. ალბათ, ყოველი მათგანი რაღაცაში მართალია.

ასეა თუ ისე, ეს წიგნი, შეიძლება ითქვას, ერთადერთი ნაშრომია, რომელიც აღწერს XX საუკუნის დასაწყისის მესხების ცხოვრებას, სტალინისდროინდელ გასახლებას და მესხების ბრძოლას სამშობლოში დაბრუნებისათვის. მან დიდი საზოგადოებრივი რეზონანსი გამოიწვია და როგორც რიგითი მკითხველების, ისე საზოგადო მოღვაწეების, ისტორიკოსებისა და მწერლების მაღალი შეფასება დაიმსახურა.

წიგნის ფურცლებიდან წარმოგვიდგება თვით ლ. ბარათაშვილის სახე, სახე უანგარო, პატიოსანი, გულანთებული პატრიოტი ადამიანისა, რომელმაც თავისი ხალხის მძიმე ხვედრი გაიზიარა.

ნაშრომი გამოქვეყნდა ჟურნალში “ლიტერატურნაია გრუზია” (“Литературная Грузия”, 1988 г.). ის ხელნაწერშივე წაიკითხეს მწერალმა ნოდარ დუმბაძემ, ისტორიკოსებმა შოთა ლომსაძემ, გურამ მამულიამ, ვახტანგ ჯაფარიძემ, რეჟისორმა თემურ ჩხეიძემ, რომელმაც მთავარი როლი შეასრულა რეზო ჩხეიძის ცნობილ ფილმში “შშობლიურო ჩემო მიწავ” (რაიკომის მდივანი)”, სადაც მოქმედება მესხეთში ვითარდება. წიგნი ქართულ ენაზე ცნობილმა ქართველმა ფილოსოფოსმა და პოლიტიკურმა მოღვაწემ ნოდარ ნათაძემ თარგმნა. თარგმანი გამოქვეყნდა ჟურნალ “განთიადში” (1988-1989 წ.წ.). აზერბაიჯანელმა მწერალმა ანარმა წიგნი “ჩვენ - მესხები!..” როგორც ინფორმაციული, ისე ლიტერატურული თვალსაზრისით საინტერესოდ მიიჩნია. ხელნაწერი ფაზილ ისკანდერმაც წაიკითხა და ძალიან მაღალი შეფასება მისცა წიგნს, რეკომენდაცია გაუწია ჟურნალ “დრუჟბა ნაროდოვ”-ში დასაბეჭდად.

ცალკე წიგნად ეს ნაშრომი პირველად ქვეყნდება.

გურამ მამულია

წინასიტყვაობა

წამძღვარებული აქვს ჟურნალ
“განთიად”-ის 1988 წ. №№ 4-5-ში და
1989 წ. №1-ში გამოქვეყნებულ
ნაშრომს “ჩვენ - მესხები!..”

1944 წლის 15 ნოემბერი გლოვის დღედ ჩაიწერა საქართველოს ისტორიაში. ამ დღეს სამცხე-ჯავახეთი საბოლოოდ დაიცალა ქართველი მაჰმადიანი მოსახლეობისაგან.

ცნობილია, რომ საქართველოს კულტურის აკვანი - ისტორიული მესხეთი თურქებმა ხელთ იგდეს XVI საუკუნეში, ხოლო XVII საუკუნის პირველ ნახევარში აქ ჩამოყალიბდა თურქული პოლიტიკური ერთეული - ახალციხის საფაშო. ამ დროიდან იწყება მესხეთის თავადაზნაურთა გამაჰმადიანებაც, რაც დროთა განმავლობაში სამცხე-ჯავახეთის გლეხობის ნაწილსაც შეეხო. ამისდა მიუხედავად, 1829 წლამდე, ვიდრე სამცხე-ჯავახეთს ნიკოლოზ I-ის რუსეთი დაიპყრობდა, ამ მხარის მოსახლეობაში ქართული შეგნება ჯერ კიდევ არ იყო მოშლილი. მესხებში ქართული შეგნების მოშლა ჯერ მეფის რუსეთისა და შემდეგ ქართველი კომუნისტი ხელმძღვანელების ეროვნული პოლიტიკის განხორციელების შედეგია, რასაც მშობლიური მიწა-წყლიდან ქართველ მაჰმადიანთა გადასახლება მოჰყვა.

სამცხე-ჯავახეთის დაპყრობის შემდეგ, XIX საუკუნის 30-იან წლებში, ნიკოლოზ I-მა ქართველი ერის დაშლის მიზნით სამცხე-ჯავახეთის გამაჰმადიანებულ ქართველ თავადაზნაურობას უარი უთხრა გაქრისტიანებაზე და თურქეთთან შეთანხმებით ამ მხარის მოსახლეობა აიძულა თურქეთში გადასახლებულიყო, ხოლო ქართველებისაგან დაცლილ მიწა-წყალზე თურქეთიდან სომხები გადმოასახლა. ამის შედეგად განსაკუთრებით ჯავახეთი დაზარალდა (თანამედროვე ახალქალაქისა და ბოგდანოვკის[1] რაიონები), სადაც ახლა უკვე სომხები რიცხობრივად ქართველ მაჰმადიანებს აღემატებოდნენ. შემდგომ ჯავახეთში სომეხმა შოვინისტებმა ახალქალაქის მაზრის სომხეთთან მიერ-

თებაც კი მოითხოვეს. აი, რას წერდა ივანე ჯავახიშვილი ამასთან დაკავშირებით: “ცხადია, თუ როგორ შეიძლება შეხედოს ქართველობამ სომეხთა წადილს ჯავახეთის (ახალქალაქის მაზრის) დასასაკუთრებლად. ერეკლე მეფის პირით საქართველოს, რასაკვირველია, რუსეთთან იმისთვის არ დაუდვია 1783 წლის ხელშეკრულება, რომ მას შემდგომ, რაც მესხეთი ოსმალეთს ჩამოერთვა, უხსოვარი დროიდან საქართველოს კუთვნილი ეს ქვეყანა, ქართული კულტურის ერთი ძლიერ კერათაგანი, სომხებს გადასცემოდა. სომეხთა ამ კუთხეში დასახლებისათვის ქართველობას შეეძლო შეეხედნა მხოლოდ ვითარცა დროებითი მოვლენისათვის: ვითარცა ოსმალთა მიერ დევნილი ხალხის დროებითი შემოხიზვნისა და შეფარებისათვის. რა წამს სომეხთათვის პოლიტიკურად ხელსაყრელი პირობები შეიქმნებოდა, - და ეხლა ხომ სწორედ ასეთი ხანა დადგა, - ეს ოსმალეთითგან შემოხიზნული სომხობა კვლავ თავის სამშობლოს, მამა-პაპათა კერას უნდა დაუბრუნდეს. იქითგან კი, ოსმალეთითგან, აქ დაბრუნდებიან ამ მიწა-წყლის წინანდელი პატრონები. XIX საუკუნის განმავლობაში ოსმალეთში გადმოსახლებულს ქართველ მაჰმადიანებს არაერთხელ უნდოდათ გულით თავიანთ სამშობლოში დაბრუნება და ჯავახეთ-მესხეთში, მამა-პაპეულ მიწა-წყალზე დასახლება, მაგრამ მათი ადგილი დაჭერილი იყო. ეხლა კი სომხები თავიანთ წინანდელ ქვეყანაში, სომხეთში წავლენ. მაშინ სამართლიანობა აღდგენილ იქნება და ორთავე ერს თავისი მამა-პაპეული კერა დაუბრუნდება” (ივ. ჯავახიშვილი, “საქართველოს საზღვრები, ისტორიული და თანამედროვე თვალსაზრისით განხილული”, ტფილისი, 1919 წ., გვ. 44-45).

საუბედუროდ, როგორც ცნობილია, სამცხე-ჯავახეთში ქართველი მაჰმადიანებისათვის ისტორიული სამართლიანობა არათუ არ აღდგა, არამედ 1944 წლის15 ნოემბერს ეს ძირძველი ქართული მხარე საბოლოოდ დაიცალა თავის მკვიდრთაგან - ქართველი მაჰმადიანებისგან.

სომხების მიერ ჯავახეთზე პრეტენზიების გამოცხადებიდან მალევე პირველი მსოფლიო ომი დაიწყო და თურქეთს, როგორც გერმანიის მოკავშირეს, მეფის რუსეთის ჯარებმა მესხეთის მხრიდანაც შეუტიეს. მეფის რუსეთის კავკასიის ხელისუფალთ, რომელთაც მანამდე ყოველი ღონე იხმარეს თურქული

სკოლების გახსნით მაჰმადიანი მესხების საბოლოოდ გასათურქებლად, კვლავ მიეცათ ქართველ მაჰმადიანთა თურქეთში გადასახლების საბაბი, ოღონდ ამ მზაკვრული ჩანაფიქრის განხორციელებას მეფის ხელისუფალნი ამჯერად ქართველებისვე ხელით აპირებდნენ. ამ მიზნით 1915 წელს კავკასიის ფრონტის რუსეთის უმაღლესმა სარდლობამ ქართველი თავადაზნაურობის ხელმძღვანელობას შესთავაზა ქართული ჯარის ნაწილების შექმნა, რომლებიც კაზაკების დახმარებით "თურქებად" წოდებულ ქართველ მაჰმადიანებს აყრიდნენ მშობლიური მიწიდან და თურქეთში გადარეკავდნენ, ხოლო ქართველების გულის მოსაგებად "თურქებისაგან" დაცლილ მიწებზე დასავლეთ საქართველოს მცირემიწიანი გლეხობის დასახლებას ჰპირდებოდნენ.

XIX საუკუნის 30-იან წლებში ნიკოლოზ I-ის ხელისუფლებამ ადვილად მოახერხა სამცხე-ჯავახეთიდან ქართველი მაჰმადიანების თურქეთში გადასახლება და დაცლილ მიწა-წყალზე სომხებისა და რუსების დასახლება. XX საუკუნის ათიანი წლების დამდეგს კი საქართველოში ვითარება შეცვლილი იყო. ილია ჭავჭავაძის ეროვნულ იდეებზე გაზრდილმა ქართველ ეროვნულ მოღვაწეთა თაობამ მშვენივრად უწყოდა, რომ რუსეთის ხელისუფალნი ქართველი გლეხობის კეთილდღეობაზე კი არა, ქართველი ერის შემდგომ დაკნინებაზე ფიქრობდნენ… აქედან დავასკვნით: 1944 წელს სამცხე-ჯავახეთიდან გადასახლებული ქართველი მაჰმადიანების ნასახლარებზე ქართველი ქრისტიანი გლეხობის დასახლების იდეა მეფის რუსეთის ხელისუფლებას ეკუთვნის, ხოლო სტალინი და ბერია ამ იდეის განმახორციელებელნი იყვნენ.

სამცხე-ჯავახეთის ქართველი მაჰმადიანებისათვის 1920-იანი წლების ქართველ სოციალ-დემოკრატთა პოლიტიკა, ეროვნული განვითარების თვალსაზრისით, კატასტროფას უდრიდა. სამცხე-ჯავახეთის გამაჰმადიანებული ქართველები ამჯერად აზერბაიჯანელებად გამოცხადდნენ და ქართული გვარები მაჰმადიანურ ყაიდაზე გადაუკეთეს, აზერბაიჯანული სკოლები და ტექნიკუმები გაუხსნეს; პედაგოგები, კულტურის მუშაკები და მთელი პარტიული აპარატი უშუალოდ აზერბაიჯანიდან იგზავნებოდა; გაზეთი, თეატრი აზერბაიჯანულ ენაზე არსებობდა.

ეროვნული ძნელბედობის მიუხედავად, 1930-იანი წლების

მიწურულს ამ მხარის ქართველ მაჰმადიანთა ერთ ნაწილში ქართულმა შეგნებამ გაიღვიძა. გაჩნდა მოთხოვნები ქართული სკოლების გახსნის თაობაზე. ამავე ხანებში სამცხე-ჯავახეთის ქართველ მაჰმადიანთა ეროვნული მდგომარეობის შესწავლის მიზნით იქ საგანგებოდ ჩავიდნენ: ს. ჯანაშია, პ. ინგოროყვა და ს. ჯიქია. გადაიდგა პირველი ნაბიჯები ამ მხარის გაქართველებისაკენ. 40-იანი წლების დასაწყისში გაიხსნა ქართული სკოლები, მაგრამ ცოტა ხანში გადაიშალა ჩვენი ისტორიის კიდევ ერთი ტრაგიკული ფურცელი. 1944 წლის ნოემბერში მესხები სამშობლოდან გადაასახლეს.

ლატიფშაჰ ბარათაშვილის მოგონებების წიგნი "ჩვენ - მესხები!.." გადმოგვცემს მაჰმადიან მესხთა ისტორიას ჩვენი საუკუნის 20-იანი წლებიდან 70-იან წლებამდე. მოგონებები იწერებოდა წლების მანძილზე ქართულ, თურქულ და აზერბაიჯანულ ენებზე. ლატიფშაჰ ბარათაშვილის ქალიშვილმა, ჟურნალისტმა კლარა ბარათაშვილმა მამისეული მოგონებები ქრონოლოგიურად დაალაგა, ხოლო ნაკლული ადგილები მამის ზეპირი გადმოცემებითა და საკუთარი განმარტებებით შეავსო და წიგნზე მუშაობა მამის გარდაცვალებამდე რამდენიმე თვით ადრე, 1984 წლის ზაფხულში დაამთავრა.

1988 წ.

გურამ მამულია (1937-2003 წწ.) - ისტორიულ მეცნიერებათა დოქტორი, ავტორი შრომებისა საქართველოს და კავკასიის სოციალური ისტორიის შესახებ. სსრკ-ს წლებში იყო არასამთავრობო ორგანიზაცია "ილია ჭავჭავაძის საზოგადოებისა" და პარტია "საქართველოს დემოკრატიული კავშირის" ერთ-ერთი დამფუძნებელი. იდევნებოდა დისიდენტური საქმიანობისათვის. ეწეოდა პედაგოგიურ და კვლევით მუშაობას, იყო საქართველოს პარლამენტის წევრი 1992-1995 წლებში, საქართველოს სახელმწიფოს პირადი წარმომადგენელი ადამიანის უფლებების საკითხებში 1993-1995 წლებში. 1994-2001 წლებში რეპატრიაციის სამსახურის უფროსი.

შოთა ლომსაძე

წინასიტყვაობა

წამძღვარებული აქვს ჟურნალ
“ლიტერატურნაია გრუზია”-ს
1988 წ. №№ 8-11-ში გამოქვეყნებულ
ნაშრომს “ჩვენ - მესხები!..” (რუსულ ენაზე)

მესხეთი, ანუ ზემო ქართლი ისტორიული საქართველოს სამხრეთ-დასავლეთი ნაწილის საერთო სახელწოდებაა. ის მდებარეობს მდინარეების, მტკვრისა და ჭოროხის აუზებში და შემდეგი პროვინციებისგან შედგება: სამცხე, ჯავახეთი, კოლა-არტაანი, შავშეთი, კლარჯეთი, ტაო და სპერი. მესხეთის მკვიდრი მოსახლეობა, მესხები ქართველი ერის შემადგენელი ერთ-ერთი ძირითადი ქართველური ტომია.

დიდია მესხების წვლილი ფეოდალური ეპოქის ქართული კულტურის განვითარებაში. IX-X საუკუნეებში ისინი საქართველოს გაერთიანების ინიციატორებად გამოდიან. ბაგრატიონთა დინასტია მესხეთიდან მომდინარეობს. ქართული ეკლესიის გამოჩენილი მოღვაწეები იოანე, ექვთიმე და გიორგი მთაწმინდელები მესხები იყვნენ, შოთა რუსთაველიც წარმოშობით მესხი იყო.

XV-XVI საუკუნეებში, საქართველოს სამეფოს დაშლის შემდეგ მესხეთის ტერიტორიაზე შეიქმნა სამცხე-საათაბაგოს სამთავრო, რომელსაც ჯაყელების სამთავრო სახლი მართავდა. XVI-XVII საუკუნეების მიჯნაზე სამცხე-საათაბაგოს თურქები იპყრობენ. ისინი აქ ქართულ სოციალურ-პოლიტიკურ ინსტიტუტებს აუქმებენ და მიწათმოქმედების თურქულ კანონებს ამკვიდრებენ, სამცხე-საათაბაგოს სამთავროს გურჯისტანის ვილაიეთი ანუ ახალციხის საფაშო დაარქვეს, ხოლო ჯაყელების მმართველი დინასტიის წარმომადგენლები აიძულეს მაჰმადიანობა მიეღოთ და საგვარეულო ფაშებად გამოაცხადეს.

XVII საუკუნის მეორე ნახევრიდან იწყება მესხი ფეოდალების გამაჰმადიანების პროცესი. ეს დაკავშირებულია მიწის

საკუთრებასთან - თურქეთის იმპერიაში მიწათმფლობელი აუცილებლად სამხედრო ვალდებული უნდა ყოფილიყო, ხოლო სამხედრო ვალდებული - მხოლოდ მაჰმადიანი. XVIII საუკუნის შუა ხანებში ფეოდალთა გამაჰმადიანების პროცესი დამთავრებულია. გლეხთა ბოლომდე გამაჰმადიანება ვერ მოხერხდა.

საქართველო არასოდეს შერიგებია მესხეთის დაკარგვას და მესხ პატრიოტებზე დაყრდნობით იბრძოდა ამ მხარის საქართველოს სახელმწიფოს წიაღში დასაბრუნებლად. მრავალი მცდელობის მიუხედავად, მესხეთის შეერთება დანარჩენ საქართველოსთან მაშინ შეუძლებელი აღმოჩნდა. მხოლოდ 1828-1829 წლების რუსეთ-თურქეთის ომის შემდეგ ადრიანოპოლის ხელშეკრულების თანახმად ახალციხის საფაშოს 24 სანჯაყიდან[2] თურქეთისგან გათავისუფლდა და რუსეთის იმპერიას შეუერთდა 10 სანჯაყი, რომლებიც მოიცავდა მესხეთის ნაწილს - სამცხეს (ახლანდელი ახალციხის, ადიგენისა და ასპინძის რაიონები) და ჯავახეთს (ახლანდელი ახალქალაქისა და ნინოწმინდის რაიონები).

სამწუხაროდ, ამ სანჯაყების მოსახლეობის ნაწილი იძულებული შეიქნა თურქეთში გადასახლებულიყო, მათ მიერ მიტოვებულ სოფლებში კი მეფის მთავრობამ არზრუმელი ქრისტიანი სომხები ჩაასახლა. ის ქართველი მაჰმადიანები, რომლებიც სამშობლოში დარჩნენ და ჯერ კიდევ მშობლიურ, ქართულ ენაზე ლაპარაკობდნენ, მეფის რუსეთის მთავრობამ ქართველი ერის დაქუცმაცების მიზნით რელიგიური ნიშნით თურქებად გამოაცხადა, მიუჩინა მათ თურქულენოვანი მოლები და მასწავლებლები. ასეთი მდგომარეობა გრძელდებოდა საქართველოში საბჭოთა ხელისუფლების დამყარებამდე.

საბჭოთა ხელისუფლების დამყარების შემდეგ, საქართველოს ინტერესების საწინააღმდეგოდ და შექმნილ კონიუნქტურასთან შეთანხმებით, 1923 წლიდან მაჰმადიანი მესხები აზერბაიჯანელებად ჩაწერეს, სკოლებში მოსწავლეებს ჩაგონებდნენ, რომ მაჰმადიანი ქართველი არ არის, ქართული

2. სანჯაყი (არაბ.) - XX საუკუნის ოციან წლებამდე ოსმალეთში (თურქეთში): ადმინისტრაციულ-ტერიტორიული ერთეული, ვილაიეთის ნაწილი.

გვარები აზერბაიჯანულ ყაიდაზე გადააკეთეს და მესხეთის მთელი კულტურული ცხოვრება აზერბაიჯანის რესპუბლიკას დაუქვემდებარეს - იქიდანვე აკომპლექტებდნენ სკოლების პედაგოგთა და პარტიულ-სამეურნეო მუშაკთა კადრებს.

ჩვენს არქივებში დღემდე მტვრიან თაროებზეა შემოდებული გიორგიწმინდელი, მუღარეთელი, ზიკილიელი, საყუნეთელი და სხვასოფლელი ქართველი მაჰმადიანების თხოვნები, გაეხსნათ მათი შვილებისთვის, რომლებმაც ქართულის გარდა სხვა არც ერთი ენა არ იცოდნენ, ქართული სკოლები. ერთ-ერთ თხოვნას ასეთი რეზოლუცია ადევს: "თქვენ თათრები ხართ (საქართველოში მაჰმადიანების საერთო სახელწოდება) და თქვენს ენაზე (ე.ი. აზერბაიჯანულ ენაზე) უნდა სწავლობდეთ". ასე უკუღმართად გაგებულმა ინტერნაციონალიზმმა მიიყვანა ქართველი მაჰმადიანები ეროვნული ცნობიერების დაკარგვამდე და დენაციონალიზებულ მასად აქცია ისინი, ვისთვისაც "მაჰმადიანობა" და "თურქობა" ეროვნების სინონიმად იქცა, ხოლო "ქართველი" - ქრისტიანობის სინონიმად.

მეორე მსოფლიო ომის წინა წლებში მესხთა ნაწილის დაბეჯითებული თხოვნით ზოგიერთ სოფელში გახსნეს ქართული სკოლები, მაგრამ მალე სტალინიზმის პოლიტიკის შედეგად მაჰმადიან მესხებს თავს ახალი უბედურება დაატყდა - ისინი მოღალატეებად, თურქებად და თურქეთის აგენტებად გამოაცხადეს და შუა აზიის რესპუბლიკებში გადაასახლეს. ეს მოხდა 1944 წლის 15 ნოემბერს.

12 წლის განმავლობაში ცხოვრობდნენ ისინი შუა აზიაში კომენდანტის ზედამხედველობის ქვეშ.

ბოლოდროინდელი მონაცემების მიხედვით, ქართველი მაჰმადიანები ჩაწერილები არიან: თურქებად, აზერბაიჯანელებად, "მუსულმანებად", "კავკასიელებად" (როგორც ცნობილია, ბოლო ორი ეროვნება არ არსებობს!), უზბეკებად და სხვ., - ნებისმიერი ეროვნების ადამიანებად, ოღონდ არა ქართველებად, რომლებსაც ისინი სინამდვილეში წარმოადგენენ. ერთი და იმავე მშობლების შვილები - 4 ძმა ზაუტაძე - 4 სხვადასხვა ეროვნებას მიაკუთვნეს: ერთი ჩაწერილია აზერბაიჯანელად, მეორე - თურქად, მესამე - "კავკასიელად", მეოთხე - უზბეკად…

თითქოს უკვე დიდი ხანია ყველაფერი დავიწყებას მიეცა, წაიშალა წარსულის ნაკვალევი, მაგრამ... ბუნების რაღაც აუხსნელი კანონებით მესხები ინტერესდებიან თავიანთი წარმომავლობით და თავს ქართველებად აცნობიერებენ. ჩვენი ერთიანობის ფესვები გაცოცხლდა და გიორგიწმინდიდან უზბეკეთში გადასახლებულ ნარიმან ინასარიძეს სისხლის ხმამ დააწერინა ასეთი სიტყვები: "ჩემო ძმაო ბახში, შენ მწერ, რომ არმიაში შენთან მსახურობენ ქართველი ბიჭები. იცოდე, ქართველები ჩვენი ფესვები არიან. როგორც ხის ტოტი ვერ იცოცხლებს ფესვების გარეშე, ისე არც ჩვენ შეგვიძლია ქართველების გარეშე ცხოვრება. ის ქართველი ბიჭები ჩვენი სისხლი, ჩვენი ხის ნაწილია. მტკიცედ გახსოვდეს: ჩვენი ფესვები ქართველები არიან, ეს იცოდე და ასე გადაეცი ყველა დანარჩენს..." რა არის ეს, თუ არა სისხლის ძახილი?!

დიდი სამამულო ომის[3] ფრონტებზე ნაბრძოლი ჩახო ჩიტაძე დაჭრილი ჩამოვიდა მშობლიურ სოფელ ვალეში, საიდანაც ოჯახთან ერთად გასახლებულ იქნა შორეული უზბეკეთის კრასნოგვარდეისკში, სადაც მას სკოლის ხელმძღვანელობა ჩააბარეს. ჩახო ჩიტაძეს დიდი შრომა და ძალისხმევა დასჭირდა, რათა ამ სკოლისთვის შოთა რუსთაველის სახელი ეწოდებინათ - ესეც სისხლის ძახილია.

გავიდა დრო და უზბეკეთიდან ჩრდილო კავკასიაში გადმოსახლებულმა ხალილ უმაროვ-გოზალიშვილმა დაწერა საქართველოს ტანჯული მხარის - მესხეთის ისტორია. ქსეროქსზე გამრავლებული ეს წიგნი სწრაფად გავრცელდა მაჰმადიან მესხთა შორის.

და, ბოლოს, ამჟამად ჩვენ წინაშეა ეროვნული ცნობიერების აღდგენისა და სამშობლოში დაბრუნებისათვის მესხთა მოძრაობის ერთ-ერთი ლიდერის, ლატიფშაჰ ბარათაშვილის მემუარები. ეს მემუარები მრავალი წლის განმავლობაში იწერებოდა ქართულ, თურქულ და აზერბაიჯანულ ენებზე. პროფესიით ჟურნალისტმა, ლატიფშაჰის ქალიშვილმა, კლარამ ქრონოლოგიური

3. დიდი სამამულო ომი (22.06.1941 - 9.05.1945 წწ.) — ომი სსრკ-სა და ფაშისტურ გერმანიას შორის.

თანმიმდევრობით დაალაგა მასალა, ცალკეული ხარვეზები მამის ზეპირი მონაყოლით შეავსო და წიგნს საკუთარი ახსნა-განმარტებები დაურთო. წიგნზე მუშაობა 1984 წელს, ლატიფშაჰის გარდაცვალებამდე რამდენიმე თვით ადრე დასრულდა.

ლატიფშაჰ ბარათაშვილის მემუარებში აღბეჭდილია მაჰმადიანი მესხების ცხოვრება 1920-იანი წლებიდან 1970-იან წლებამდე. აღწერილია არა მარტო სამცხე-ჯავახეთის, არამედ, რაც განსაკუთრებით მნიშვნელოვანია, კოლა-არტაანის და შავშეთის ტოპონიმიკა და ყოფა. წასაკითხად მძიმეა გასახლების ტრაგიკული სურათები, მძიმეა და მწარე. ეს არის განწირული ადამიანების გოდება იმაზე, რომ ქართველი, იქნება იგი მაჰმადიანი თუ ქრისტიანი, მაინც ქართველია.

საკუთარ ეროვნებას მოწყვეტილი ადამიანების მშობლიურ წიაღში დაბრუნება მხოლოდ ისტორიულ, ეროვნულ და კულტურულ ფესვებზე დაყრდნობით არის შესაძლებელი.

მაჰმადიან მესხთა მომავალი მათივე გონივრულ მოქმედებაზეა დამოკიდებული.

1988 წ.

შოთა ლომსაძე (1925-2003 წწ.) - ქართველი ისტორიკოსი და პოეტი. დაიბადა ახალქალაქის რაიონის სოფელ ჩუნჩხაში. 1950 წელს დაამთავრა თბილისის სახელმწიფო უნივერსიტეტი. ისტორიის მეცნიერებათა დოქტორი(1974 წ.), პროფესორი(1976 წ.). როგორც საკანდიდატო, ისე სადოქტორო დისერტაციები სამცხე-ჯავახეთის ისტორიის პრობლემებზე დაიცვა.

"ეს ჩვენ ვართ - ცოცხალი მოწმეები..."

ჩვენ არ ვაპირებდით ამ წიგნისთვის ავტორისეული შესავალი დაგვერთო. მე თვითონ, როგორც მკითხველი, ვერ ვიტანდი წინასიტყვაობებს და ჩქარ-ჩქარა გადავშლიდი ხოლმე წიგნს იმ ადგილზე, საიდანაც ძირითადი თხრობა იწყებოდა.

მართლაცდა, რას შესძენს წინასიტყვაობის ორი-სამი გვერდი ჩვენი წიგნის ორას გვერდს, რომელიც მთელი 6 წლის (1978-1984 წწ.) განმავლობაში იწერებოდა.

და, მაინც, წიგნი, რომელიც თქვენ ხელში აიღეთ, წინასიტყვაობას საჭიროებს. ჩვენ საინტერესოდ მივიჩნიეთ მიმოგვეხილა მკითხველთა მიერ გამოგზავნილი წერილები, რომლებსაც ამ ნაშრომის ჟურნალში პუბლიკაციის შემდეგ ვიღებდით, პუბლიკაციისა, რომელმაც ყუმბარის აფეთქების მსგავსი ეფექტი მოახდინა საზოგადოებაში. მკითხველს შევახსენებ: "ჩვენ - მესხები!.." პირველად დაიბეჭდა რუსულენოვან ჟურნალში "ლიტერატურნაია გრუზია" ("Литературная Грузия", №№ 8-11, 1988 г.) წიგნი, უპირველეს ყოვლისა, თვითონ მესხებისთვის იყო აღმოჩენა და გასაგებიცაა, ეს ხომ ბეჭდვით ორგანოში მათი პირველი მოხსენიება იყო. მანამდე მათ არსად და არასოდეს წაეკითხათ საკუთარი თავის შესახებ და პრაქტიკულად არ იცოდნენ საკუთარი ისტორია.

არ იცოდნენ, რომ მესხები ქართველი ერის შემადგენელი ერთ-ერთი ტომია. არ იცოდნენ, რომ ისინი ისეთივე ქართველები არიან, როგორც გურულები, კახელები, იმერლები, აჭარლები... თუმცა ძნელია დაადანაშაულო ისინი თავისი მხარის ისტორიის არცოდნაში. მათი ტრაგედია ხომ 400-ზე მეტი წლის წინ დაიწყო, როცა მესხეთი - საქართველოს სამხრეთი პროვინცია - თურქეთმა დაიპყრო და იქაური მოსახლეობა ძალით გაამაჰმადიანა. თურქები ჩვენს წინაპრებს "გურჯი ოღლი"-ს, ე.ი. "ქართველის შვილს" უწოდებდნენ.

მესხეთის ჩრდილო ნაწილი მხოლოდ 1828-1829 წწ. რუსეთ--თურქეთის ომის შემდეგ გათავისუფლდა თურქებისაგან და

რუსეთის იმპერიას შეუერთდა. ხალხის ტრაგედია უფრო დამძიმდა: მეფის მთავრობა მაჰმადიან მესხებს თურქულ მოსახლეობად განიხილავდა, რომელიც ომის ძალით შეუერთდა რუსეთს. მათ თურქულენოვანი მასწავლებლები და მაჰმადიანთა სულიერი წინამძღოლები მიუჩინეს. ქართველი ერი რელიგიური ნიშნის მიხედვით დანაწევრდა.

გარდა ამისა, მესხეთში რუსეთის იმპერიის "სახელმწიფო" მიწებზე არზრუმიდან (თურქეთი) 30000-ზე მეტი სომეხი ჩამოასახლეს. ამ ფაქტმა კიდევ უფრო შეზღუდა ქართული ენის ხმარება. თურქეთიდან გადმოსახლებულმა სომხებმა ქართული ენა არ იცოდნენ და მაჰმადიანი მესხებისა და სომხების ურთიერთობის საშუალებად თურქული ენა იქცა.

ამრიგად აღმოიფხვრა ქართული ენა და დამკვიდრდა თურქული ენა.

საბჭოთა ხელისუფლების დამყარების შემდეგ ქართული ინტერესების საწინააღმდეგოდ 1923 წლიდან მაჰმადიან მესხებს "აზერბაიჯანელებად" არეგისტრირებენ, ქართული გვარები მასიურად გადააკეთეს აზერბაიჯანულად და მესხეთის სამეურნეო და კულტურული ცხოვრება აზერბაიჯანს დაუქვემდებარეს.

1944 წ. ნოემბერში მაჰმადიანი მესხები მორიგი ძალადობის მსხვერპლად იქცნენ. 125000 მაჰმადიანი მესხი ყოველგვარი ახსნა-განმარტების გარეშე გადაასახლეს შუა აზიაში, სადაც ისინი 12 წელი კომენდანტის ზედამხედველობის ქვეშ ცხოვრობდნენ.

ისმის კითხვა, საიდან უნდა სცოდნოდათ მესხებს საკუთარი ისტორია, როცა მათ 400 წელზე მეტი ხნის განმავლობაში აბუჩად იგდებდნენ, ხან ერთი ეროვნების იარლიყს მიაკერებდნენ, ხან - მეორის, უმახინჯებდნენ ეროვნულ თვითშეგნებას, მოწყვიტეს ისინი მშობლიურ მიწასა და ფესვებს.

დაგვეთანხმებით, ასეთ პირობებში თითქმის შეუძლებელია ეროვნული თვითშეგნების შენარჩუნება, თუმცა მესხებმა მაინც შეინარჩუნეს ეს გრძნობა. გრძნობა იმისა, რომ ისინი საქართველოს, ქართველ ერს ეკუთვნიან (აღარაფერს ვამბობ იმ ათასობით მესხზე, დღემდე ქართულ გვარებს რომ ატარებენ), შეინარჩუნეს სამშობლოს სიყვარული და მისკენ ლტოლვა.

აი, რას წერდა ვაჰიდა მეჩინაძე, სამარყანდის ოლქში მცხოვრები მკერავი ქალი: “მე დიდად მადლიერი ვარ მათი, ვინც დაწერა და გამოაქვეყნა “ჩვენ - მესხები!..”. მე თვითონ უზბეკეთში დავიბადე და ვცხოვრობ, არ მინახავს საქართველო, მაგრამ ჩემი გული ბავშვობიდან მასთან არის დაკავშირებული იმიტომ, რომ ჩემი მშობლები და საერთოდ მთელი ჩვენი მოდგმა მესხეთის მკვიდრები იყვნენ 1944 წლამდე, როცა ისინი უზბეკეთში გაასახლეს. ახლა მე ოთხი შვილი მყავს, 36 წლის ვარ და მინდა, რომ ჩემი შვილები ცხოვრობდნენ იქ, სადაც ჩვენი წინაპრები ცხოვრობდნენ, ე.ი. საქართველოში... რა კარგია, რომ თქვენ ეს წიგნი დაწერეთ! მან უამრავ ადამიანს აუხილა თვალი, და ყველას, ვინც იგი წაიკითხა, ახლა უფრო მეტად, ვიდრე ადრე, გაუწევს გული სამშობლოსკენ”.

ნურია ურიშანოვა ბელგოროდის ოლქიდან წერს: “წიგნი მთლიანად წავიკითხე, წაიკითხა ჩემმა ძმამ, გადავეცით წასაკითხად სხვებსაც. ძალიან მოგვეწონა იგი. ძალიან გვიხარია, რომ დაიწერა ჩვენი ხალხის ისტორია, რომლის შესახებ თვით ამ ხალხმა არაფერი იცოდა”.

რამდენიმე ასეული მესხი დაბრუნდა სამშობლოში. ისინი XX საუკუნის 70-იან წლებში საქართველოს მაშინდელი ხელისუფლებისა და ქვეყნის ინტელიგენციის მოწინავე ნაწილის თანადგომით ჩასახლდნენ საქართველოს სხვადასხვა რაიონში. მესხთა ჩამოსახლებისათვის ბევრი გააკეთა თავის დროზე ედუარდ შევარდნაძემ.

ი. ქათიბოვი (გრძელიძე) ოზურგეთის რაიონის სოფ. ნასაკირალში ცხოვრობს და მუშაობს. “გულითა და სულით მადლიერები ვართ მესხების მიმართ ყურადღების გამოჩენისათვის, - წერს იგი. - ოდესღაც ჩვენ ვეძებდით წყაროებს მესხების შესახებ, გვიჭირდა დაგვემტკიცებინა მათთვის, ვინც არ იცნობდა საქართველოს ისტორიას, რომ ჩვენ ქართველები ვართ. ახლა კი წიგნის “ჩვენ - მესხები!..” დახმარებით თავისუფლად ვამტკიცებთ, ვუხსნით ყველას, რომ ჩვენ ქართველები ვართ. მასალა, რომელიც თქვენ გამოაქვეყნეთ, ჩვენთვის ოქროზე უფრო ძვირფასია. იგი ფასდაუდებელია. მესხების სახელით დიდ მად-

ლობას ვუხდით ყველას, ვინც მესხებზე წერს, ფიქრობს. ბედნიერი ვიქნები, როცა აღვიდგენ ჩემს გვარს, ეროვნებას".

ამ საკითხთან დაკავშირებით საინტერესოა ის ფაქტი, რომ რამდენიმე ათეულმა რეპატრირებულმა მესხმა მიიღო ახალი პასპორტი აღდგენილი ქართული გვარით. ეს უდიდესი მოვლენა იყო: ადამიანები ტიროდნენ სიხარულისგან და მღელვარებისგან, რომ ბოლოს და ბოლოს იპოვეს თავისი ნამდვილი ფესვები და თავისი ადგილი სამშობლოში.

ერთ-ერთი მათგანი - ზაქირ ცაცანიძე ნასაკირალიდან წერს: "ჩვენ ვიპოვეთ ჩვენი თავი. ჩვენ ახლა ცაცანიძეები და ნამდვილად იმ მშობლიური მესხეთის მკვიდრი ცაცანიძეების შთამომავლები ვართ. მამათქვენმა ყველაფერი სიმართლე დაწერა. როცა ჩვენ გვასახლებდნენ, მე ბავშვი ვიყავი. მახსოვს ადრიანი დილა. ის-ის იყო თენდებოდა. მე ხელი მაქვს ჩავლებული აწ გარდაცვლილი დედაჩემისთვის და ვტირი. დედა დახრილია ჩემკენ და ალერსიანად მეუბნება: "ნუ ტირი, ჩემო ზაქირ!.." და მაძლევს ვაშლს. მახსოვს ერთი სამხედრო. იგი "ვინტოვკის" კონდახით გვერეკება: "ჩქარა, ჩქარა გამოდით!" ჩაკბეჩილი ვაშლი ხელიდან მივარდება და ვერანდაზე მიგორავს...

"ლიტერატურნაია გრუზია"- ში ყველაფერი მართალი დაიწერა. ჩვენ ვტიროდით, როცა ვკითხულობდით, იმიტომ რომ, რაც იყო დაწერილი, ჩვენ მიერ უკვე განცდილი და გადატანილი იყო.

ღმერთმა ქნას, ჩვენი ხალხი მესხეთის მიწას შეუერთდეს!"

მესხების წერილები სავსეა სამშობლოსადმი მხურვალე სიყვარულით. ბავშვებმაც კი იციან მათი წინაპრების მშობლიური სოფელი. ბევრი მესხი ქართულ გვარს ატარებს, ბევრს ძალიან უნდა აღიდგინოს იგი.

აი, რას წერს ნურალი მამედოვი, კოლმეურნე ყირგიზეთიდან: "მე 36 წლის ვარ, დავიბადე უზბეკეთში. მყავს ცოლი, ოთხი შვილი. რამდენიმეჯერ წავიკითხე ეს წიგნი. ვკითხულობ ოჯახის წევრებისათვის, ახლობლებისათვის, მეგობრებთან და თანაკლასელებთან. პირდაპირ გეტყვით - წიგნის "ჩვენ - მესხები!.." მონათხრობი ჩემში ღრმა შთაბეჭდილებას ტოვებს. მამათქვენის ბედი - მთელი ჩვენი ხალხის ბედია, და ვამაყობ

იმით, რომ ამ ხალხის წარმომადგენელი ვარ. ჩემი წინაპრების საცხოვრებელ სოფელში - უნწაში გადმოსახლების შესაძლებლობა რომ იყოს, მე დაუყოვნებლივ წამოვიდოდი. გთხოვთ, დამეხმაროთ ჩემი ქართული გვარის დადგენაში. ჩვენს მოდგმას ეძახდნენ "ომოლარ". ბავშვობაში პაპაჩემისგან მესმოდა, რომ ბორჯომში ჩვენი მოდგმის ერთი ქართველი ცხოვრობდა და პაპა ხშირად სტუმრობდა მას. შეიძლება, ახლაც ცხოვრობენ ჩვენებურები საქართველოს სხვადასხვა რაიონში".

"თქვენ მეკითხებით, მინდა თუ არა დავბრუნდე სამშობლოში? - წერს ხალიდ გალუსტოვი ყაბარდო-ბალყარეთიდან. - პირველ რიგში! დავიბადე ახალციხის რაიონის სოფელ საყუნეთში, ვცხოვრობდი იქ 16 წელი, ყველაფერი კარგად მახსოვს; ყოველწამიერ ვიგონებ საყუნეთს. დავდივარ და ვსწავლობ ქართულ ენას. ჩემს ოჯახში ოთხი სულია: მე, ჩემი ცოლი ფოცხორაძე რამზია და ორი ვაჟიშვილი. მთელი ოჯახი ვოცნებობთ სამშობლოზე.

დავამთავრე უმაღლესი სასწავლებელი უზბეკურ ენაზე. ჩემი უმცროსი ძმა იღებს გაზეთს "სვობოდნაია გრუზია". ამ გაზეთს ხშირად მოაქვს ჩვენთვის სიხარული. როგორც კი ჩვენ შესახებ არის რაიმე დაწერილი, ვიკრიბებით და საჯაროდ განვიხილავთ ამ სტატიებს.

ჩვენ 45 წელი ვცხოვრობდით უზბეკეთში და ყოველთვის თბილისის ფეხბურთელთა გუნდს, "დინამოს" ვგულშემატკივრობდით. "პახტაკორისთვის" არასოდეს გვიგულშემატკივრია, იმიტომ რომ სისხლი თავისკენ გვეწეოდა.

მე ვფიქრობ, რომ ჩვენ მოვნახავთ საერთო ენას ჩვენს ქართველ ძმებთან და ვიცხოვრებთ როგორც ერთი ოჯახი".

თუ წერილების შესახებ გავაგრძელებთ საუბარს, არ შეიძლება გვერდი ავუაროთ ხ. გალუსტოვის ძმის, ბახში გალუსტოვის ძალიან საინტერესო და ემოციურ წერილებს. სოფ. საყუნეთის მკვიდრი ბახში გალუსტოვი 1926 წ. დაიბადა. მისი წერილები ქართული ეროვნული ცნობიერების შენარჩუნებისა და მისი ნათელი გამოხატულების საუკეთესო დადასტურებაა.

ბ. გალუსტოვი ცხოვრობს ესენტუკში. იგი, ისევე როგორც ბევრი მესხი სამშობლოში დაბრუნებაზე ოცნებობს.

“მე რუსული ენა არსად მისწავლია, - წერს იგი, - გვასწავლიდნენ აზერბაიჯანულს, მაგრამ უნდა ვაღიარო, არც ეს ენა ვიცი წესიერად, იგი ჩვენთვის უცხოა, ის ჩვენ თავს მოგვახვიეს. და ეს უხეში შეცდომა იყო. როგორ დაუშვა საქართველოს ინტელიგენციამ ასეთი რამ! დარწმუნებული ვარ, რევოლუციის შემდეგ იმთავითვე რომ გაეხსნათ ჩვენთვის ქართული სკოლები, ჩვენი ხალხის ეს ტრაგედია არ დატრიალდებოდა”.

და იქვე გალუსტოვი ქართული ენის შესახებ წერს: “როცა წერილს ვწერ, ხანდახან ქართულ სიტყვებს გამოვურევ. ვფიქრობ: შენ უკვე სწავლობ ქართულ ენას და მალე სრულყოფილად გეცოდინება იგი. ეს ისეთი ენაა, როცა შეისწავლი, შემდეგ აღარ მოგინდება სხვა ენაზე ილაპარაკო. დარწმუნებული ვარ, ასეა”.

“მე ძალიან მოხარული ვარ, რომ გამოვიდა თქვენი ნაშრომი, - წერს იგი შემდეგ, - ეს საჭირო წიგნია. დაე, ახალგაზრდებმა სიმართლე იცოდნენ, იცოდნენ საკუთარი ფესვები”.

“არა მგონია, სხვა რომელიმე ხალხს ჰქონდეს ისეთი რამ, - ამბობს გალუსტოვი, - რაც ჩვენ გვაქვს. მიწის ყველა ნაგლეჯს თავისი სახელი ჰქონდა. ეს იყო მინდვრები, ბაღები, ხევები, ბორცვები, ხეობები, ღელეები, მწვერვალები. ამ ყველაფერს ქართული სახელწოდებები ჰქონდა: ჭინჭველა, საცურავი, კლდეკარა, კლდეზერა, სათავე, პეტრიაული და ა.შ. საუკუნეების განმავლობაში ეს სახელწოდებები თაობიდან თაობებს გადაეცემოდა. 1944 წელს კი ეს ყველაფერი დაიკარგა.

მე 1984 წელს ვიყავი სამშობლოში, და ჩემზე ამან ძალიან იმოქმედა. როცა აგარადან მიემგზავრები, მაღალი მთა ჩანს, მას რუგეთი ეწოდება. ამის შესახებ არავინ იცოდა - მე ვიკითხე. ვიკითხე სკოლის ზარის შესახებაც. არ არის, დაკარგეს! ეს ეკლესიის ზარი იყო თავის დროზე. ჩვენ ბავშვობაში პაპას, ომარ ფოცხორაძეს, როგორღაც მოვაცემინეთ და სკოლის ზარად გამოვიყენეთ. ეს იყო 36 წელს, როცა ჩვენთან ახალი სკოლა გაიხსნა”.

შემდეგ ჩვენი კორესპონდენტი ეკამათება მესხ ისლამ სულეიმანოვს, რომელიც ამტკიცებს, რომ იგი თურქია.

“ისლამ სულეიმანოვს ბავშვობიდან ვიცნობ. უზბეკეთშიც ერთად ვმუშაობდით. იგი წესიერი, პატივსაცემი ადამიანია. მაგრამ მე გამაკვირვა იმ ფაქტმა, რომ მან ასეთ ასაკამდე ისე იცხოვრა, არ დაინტერესებულა თავისი წარმომავლობით, თავისი ხალხის ისტორიით.

როცა სამშობლოში ვცხოვრობდით, ჩვენში სიტყვა “თურქი” არ იხმარებოდა. ჩვენ თავს მუსულმანებს ვუწოდებდით. უზბეკები გვეძახოდნენ “კაპკაზ”, პასპორტში ჩაწერილი იყო “აზერბაიჯანელი”. სიტყვა “თურქი” გამოჩნდა 1959 წ. განა სულეიმანოვმა არ იცის ამის შესახებ?

ნამდვილი თურქები თავიანთ ძირითად ისტორიულ სამშობლოდ შუა აზიას თვლიან, მეორე სამშობლოდ - დღევანდელი თურქეთის ტერიტორიას. ჩვენ კი ჩვენს სამშობლოდ საქართველოს ვთვლით. ისლამ სულეიმანოვი თავს თურქად თვლის. შეიძლება ის ფიქრობს, თუ იგი მუსულმანია, ესე იგი თურქია. განა არ იცის, რომ ქართველებშიც არიან მუსულმანები?

ისლამი ჩემი თანატოლია. მას უნდა ახსოვდეს, რომ ჩვენი მოხუცები მუსულმანების ალაჰისთვის ქართულ ენაზე ლოცულობდნენ.

ახლა სოფლების ქართული სახელწოდებები? მიწა, მინდვრები, ვაკეები, მთები, ხეობები, კლდეები, ბილიკები - ყოველ მათგანს ქართული სახელწოდება ჰქონდა. დღეს იქ სხვა ხალხი ცხოვრობს - ჩამოსახლებულები. და აი, უკვე 45 წელია არავინ მოიხსენიებს ამ ადგილებს თავისი სახელწოდებებით. მათ არ იციან ეს სახელწოდებები. მათი სწავლებაც შეუძლებელია. ეს თაობიდან თაობაზე უნდა გადავიდეს. ჩვენში ყველა ბავშვმა იცოდა, რომელი ადგილი როგორ იწოდებოდა.

ჩვენთან და ახლომახლო სოფლებში მართლმადიდებელი ქართველები არ ცხოვრობდნენ, მაგრამ სოფლის ცენტრში იდგა მართლმადიდებლური ეკლესია. ვინ ააგო ის და ვისთვის ააგო? ჩვენში ამ ქრისტიანულ ეკლესიას “წმინდა გიორგის ეკლესიას” უწოდებდნენ. ჩვენმა წინაპრებმა თურქებს ეკლესიის დანგრევა არ დაანებეს. მაისში, აღდგომა დღეს ჩვენს ეკლესიაში მოსალოცავად მოდიოდნენ ბორჯომის რაიონის სოფლე-

ბიდან. მთელი სოფელი მათთან ერთად დილამდე ცეკვავდა და მხიარულობდა ეკლესიის გარშემო.

რამდენი მიწაში ჩამარხული ქვევრი ამოგვითხრია! მე ისიც მახსოვს, როგორ ამოთხარეს აწყურში ქვევრი, რომელშიც შესქელებული ღვინო იყო. ეს იმაზე მეტყველებს, რომ ჩვენში, მესხეთში, მევენახეობა იყო განვითარებული. ვინ და რატომ გაანადგურა ვაზი? ბევრმა ჩვენგანმა ყურძენი პირველად უზბეკეთში გასინჯა.

ჩვენმა სალაპარაკო ენამ დღემდე შემოინახა ქართული სიტყვები. მე ვადგენ ამ სიტყვების ლექსიკონს, რომლებსაც დღემდე ვხმარობთ და ისინი აბსოლუტურად არ არის თურქული, არამედ ქართულია - "ცურ", "თავშალ", "კურკა", "ხინკალ", "დაკ" და სხვ.

საიდან გვაქვს ჩვენ ქართული გვარები? მაჰმადიანური რწმენის არც ერთ ხალხს არა აქვს გვარები, მათ თავიანთი პაპის სახელის მიხედვით ეწერებოდათ გვარები: ჩვენ კი ყველას გვარები გვაქვს, მათ შორის, ისლამსაც, სულეიმანი მის პაპას ერქვა და როცა იგი აზერბაიჯანულ სკოლაში შევიდა, მისი გვარი გახდა სულეიმანოვი.

მინდა შევახსენო ისლამს, რა თამაშებს ვთამაშობდით ბავშვობაში - "ქამრები", "ფურნები", "დაკარი", "ქვა გადაბრუნდა" და ა.შ. იქნებ ვინმეს ახსოვს რაიმე თურქული თამაში? მე არ მახსოვს.

და ასეთი მაგალითი შეიძლება ძალიან, ძალიან ბევრი მოვიყვანოთ. საერთოდ რომ თქვა, მესხები ქართველები არ არიანო, უგუნური უნდა იყო.

ეს ფაქტია, ეს ისტორიაა. ეს ჩვენ ვართ - ცოცხალი მოწმეები!.."

მესხები თავიანთ გასახლებაში ქართველებს არ ადანაშაულებენ. იგივე ბ. გალუსტოვი წერს: "არსებობს აზრი, რომ ქართველებს ჩვენი მიწა უნდოდათ და ბერიასა და სტალინის საშუალებით გაგვასახლეს. მე არ ვიცი, რა ჰქონდათ ჩაფიქრებული სტალინსა და ბერიას, მაგრამ ვიცი, როგორ არ უნდოდათ იმერლებს ჩვენს ნასახლარებზე ჩამოსახლება (მე მაშინ არმიაში ვმსახურობდი, საქართველოში), როგორ აიძულებდნენ მათ, უთვალთვალებდნენ კიდევაც, რომ უკან არ გაქცეულიყვნენ".

მესხები გვიზიარებენ თავიანთ მოსაზრებებს სამშობლოში დაბრუნების შესახებ. აი, რას წერს ამის თაობაზე ბახში ინასარიძე ტაშკენტიდან:

“ნებისმიერ ხალხს უნდა ჰქონდეს თავისი მიწა. უკეთესი არ იქნება, ახლა გადაწყდეს ეს საკითხი, რომ უფრო არ გამწვავდეს იგი და მომავალ თაობას არ დავუტოვოთ გადასაწყვეტად?

თქვენ არ უნდა გიმტკიცებდეთ, რომ ჩვენი ხალხი თურქეთიდან ან ირანიდან არ არის მოსული, და მით უმეტეს, მარსიდან არ ჩამოვარდნილა მესხეთის წმინდა მიწაზე. რასაც არ უნდა უწოდებდნენ თავიანთ თავს, ისინი ამ მიწის ნაყოფს წარმოადგენენ და ისევე, როგორც დანარჩენ ქართველებს, უფლება აქვთ იცხოვრონ ამ მიწაზე. ეს ჩვენი წინაპრების მიწაა.

დიახ, ჩვენ მაჰმადიანები ვართ. ჯერჯერობით უნდა მიგვიღოთ ისეთები, როგორებიც ვართ და არ უნდა მოგვთხოვოთ მყისიერი გარდასახვა. ეს იგივეს გამეორება იქნება, რასაც თურქები გვიკეთებდნენ. დაე, დაბრუნდნენ ადამიანები, იცხოვრონ. პირველი უფროსი თაობა წავა ამ ქვეყნიდან. უმცროსი თაობა, რომელიც ქართულ სკოლებში ისწავლის - ჩათვალეთ, ნამდვილი ქართველები არიან! და ვერავინ გაბედავს, “თათრები” უწოდოს მათ”.

აი, რას იწერება ჩვენი ნაცნობი ვ. მეჩინაძე უკვე ჩეჩნეთიდან:

“ამას წინათ სკოლაში, მშობელთა კრებაზე ბავშვებმა შეასრულეს სიმღერა სამშობლოზე. მათ რომ ვუსმენდი, უნებურად ტირილი დავიწყე და ვიფიქრე - რატომ ვართ ასეთი უბედურები და რისთვის დაგვსაჯეს ასე - გაგვასახლეს და სამშობლო წაგვართვეს. და უცნობია, რამდენს დაიტანჯებიან კიდევ ჩვენი შვილები და შვილიშვილები. უფროსი ბიჭი უკვე 14 წლისაა. ის ხანდახან მეკითხება: “დედა, ვინ ვართ ჩვენ? ქართველები თუ თურქები? რატომ გიწერია პასპორტში აზერბაიჯანელი”? რა ძნელია უპასუხო მას.

მე ვფიქრობ, ყველა პრობლემის გადასაჭრელად საჭიროა, ხალხი ისტორიულ სამშობლოში დავაბრუნოთ და იქ უკვე ყველაფერი გაირკვევა. საქართველოში რომ იცხოვრებენ, ყველანი იგრძნობენ თავის ფესვებს, ყველანი თავს ქართველებად გააცნობიერებენ”.

ცოტა განსხვავებულია ბიოლოგ მახმუდ მოვლუდოვის (ტაჯიკეთიდან) მოსაზრება:

“ახლა დუშანბეში გამგზავრებას ვაპირებ. აზერბაიჯანში არ მინდა, საქართველოში არ შეიძლება. რჩება რუსეთი. 10 ივლისს მივფრინავ ვოლგოგრადისა და სარატოვის მხარეს, რათა შევარჩიო ადგილი, იქ ჩემი ნაცნობები ცხოვრობენ.

როგორია თქვენი წარმატებები? რა არის გაკეთებული და რა უნდა გაკეთდეს? მე ვფიქრობ, რომ ხალხის თანადგომის გარეშე არაფერი გამოვა, რადგანაც ძირითადი მასა თავს თურქად თვლის. ეს ათწლეულების მანძილზეა ხალხის ცნობიერებაში გამჯდარი; იმისათვის, რომ ხალხი დაარწმუნო, რომ ქართველები არიან, დიდი სამუშაოს ჩატარებაა საჭირო. ამისათვის საჭიროა საკუთარი დამოუკიდებელი გაზეთი და ა.შ. მხოლოდ საერთო ძალისხმევით შეიძლება მივაღწიოთ მესხების სამშობლოში დაბრუნებას. ხალხის ამ მომენტში დაბრუნება, როცა ისინი თურქებად თვლიან თავს, არასერიოზული და დანაშაულებრივია. თუ ხალხი ისე დაბრუნდება, როგორც თურქები, მესხეთი მეორე ცხინვალად გადაიქცევა. ამიტომ მე ვთვლი, რომ უპირველეს ყოვლისა საჭიროა, ჩვენს ხალხთან დიდი მუშაობა ჩავატაროთ.

მესხთა ძირითად მასას სოფლის მაცხოვრებლები შეადგენენ, რომლებიც შორს არიან პოლიტიკისგან. აზერბაიჯანში, სტავროპოლში, ყაბარდოში და კრასნოდარში სარვაროვის მომხრეები უკვე რამდენი წელია უჩიჩინებენ ადამიანებს, რომ ისინი თურქები არიან. ისინი გამოსცემენ თავიანთ გაზეთს, რომელშიც უშინაარსო, მაგრამ მცირედგანათლებული ადამიანებისათვის გასაგებ ინფორმაციას აქვეყნებენ.

ადამიანების იმაში დარწმუნება, რომ ისინი ქართველები არიან, მხოლოდ ახლა შეიძლება, სანამ ცოცხლები არიან მოხუცები, რადგანაც მათ შესანიშნავად იციან, რომ “თურქების” იარლიყი 1944 წ. დეპორტაციის შემდეგ მიაკერეს, “თურქებად” და “აზერბაიჯანლებად” დაარეგისტრირეს. ისევ ვუბრუნდები იმას, რომ საჭიროა ჩვენი გაზეთი გვქონდეს. ის ნებისმიერი გზით უნდა გამოვიდეს. ყოველ ნომერში უნდა დაიბეჭდოს ქართული ანბანი და ქართული გრამატიკა. ე.ი. ყველაფერი ნუ-

ლიდან უნდა დაიწყოს. და გაზეთი უნდა გავრცელდეს არა მარ-
ტო ჩვენს ხალხში, არამედ მესხეთშიც, სადაც ახლა ცხოვრობს
1944 წელს ჩასახლებული მოსახლეობა, რათა მათ იცოდნენ,
რომ მესხები ქართველები არიან; მათგან მოდის ქართველი
ხალხის მთელი ისტორია, რომ მხოლოდ მესხების დაბრუნების
შემდეგ შეიძლება დიდი საქართველოს აღორძინება".

დღეს, როცა მე ამ სტრიქონებს ვწერ, მესხები ისტორიის
სასტიკი ქარტეხილებით გაფანტულები არიან. როგორც ყვე-
ლაზე დაუცველები და უმწეოები, ისინი მორიგი აგრესიის -
1989 წლის ფერგანის ხოცვა-ჟლეტის მსხვერპლნი გახდნენ.

მესხები ამუშავებენ რუსეთის არაშავმიწანიადაგიან მხა-
რეს, მოჰყავთ მდიდარი მოსავალი აზერბაიჯანში, აკეთებენ
ყველსა და კარაქს ვოლგოგრადის ოლქში. მათ შეეძლოთ ყვე-
ლაფერი ეს თავისი სამშობლოსთვის ეკეთებინათ.

მწიფდება ახალი ტრაგედიები: კრასნოდარის კაზაკები მეს-
ხების დარბევით იმუქრებიან, ახალგაზრდა მესხები სხვათა
ომებში იღუპებიან. მესხები - უნებური ლტოლვილები, რომ-
ლებიც ვერსად ვერ პოულობენ თავშესაფარს, აგასფერის
მსგავსად, მარადიული ხეტიალისთვის არიან განწირულები.
აგასფერმა ეს სასჯელი ჯვარცმის სატანჯველისკენ მიმავალი
ქრისტეს შეურაცხყოფისათვის დაიმსახურა, მაგრამ რისთვის
დაისაჯნენ ეს უდანაშაულო ადამიანები?

მაჰმადიანი მესხების ქართული ცნობიერება მათი ქართვე-
ლობის, ქართული წარმომავლობის ნათელი დადასტურებაა.
დღეს, როცა საქართველოს განსაკუთრებულად უჭირს, საკუ-
თარი ხალხის დაკარგვა დაუშვებელია.

ამ რთული საკითხის გადაწყვეტა დამოკიდებულია საქართ-
ველოს პარლამენტის პოზიციაზე, საქართველოს მოსახლეო-
ბის ჰუმანურობასა, გულმოწყალებასა და შემწყნარებლობაზე;
მათ უნდა გაიგონ, გააცნობიერონ, რომ მაჰმადიანი მესხები
მტრები კი არა, სისხლისმიერი ძმები არიან და ყველაფერი უნ-
და გაკეთდეს, რათა ისინი სამშობლოს დაუბრუნდნენ.

კლარა ბარათაშვილი.
თბილისი, 1993 წ.

ვიწყებ მამაჩემის მოგონებების თარგმნას. ვკითხულობ სათაურს და მსხვილი ასოებით გამომყავს: ლატიფშაჰ ბარათაშვილი, მაქსუდის შვილი. მასალა ბევრი დამიგროვდა - სხვადასხვა დროს ქართულ, თურქულ და აზერბაიჯანულ ენაზე აკურატული ხელით წვრილად დაწერილი ფურცლების რამდენიმე საქაღალდე. სადღაც, გულის სიღრმეში, ქვეცნობიერად ვიმედოვნებ, რომ შევძლებ მამაჩემზე წიგნი დავწერო. და ვცდილობ არ ვიფიქრო, გამომივა რამე თუ არა. უბრალოდ, ვჯდები და ვიწყებ თარგმნას. თუ წიგნი გამომივა, ხომ კარგი. მაშინ ამ წიგნს ასე დავარქმევდი: "წიგნი მამაჩემზე". კარგად ყღერს!

ასე და ამრიგად, ვიწყებ წერას.

დასაწყისი...

აგერ, ერთი კვირაა, რაც კბილის ყრუ ტკივილი არ მასვენებს. სანამ ის არ მომეშვება, რაიმე მგზავრობაზე, მით უმეტეს, შორეულ მგზავრობაზე ფიქრიც კი ზედმეტია.

ჩვენი თანასოფლელი ანტონ მერაბიშვილი კბილის ყველაზე კარგი მკურნალი იყო მთელ იმ მიდამოში. მისი წინაპრები ამ ხელობასთან ერთად ამოვარდნილობებისა და მოტეხილობების მკურნალობასაც მისდევდნენ. რადგან აქ აღწერილ დროს, 1923 წელს, ექიმები თითზე ჩამოსათვლელნი იყვნენ, ამიტომ მათ გვარით არავინ იხსენიებდა, უბრალოდ დასტაქრებს ეძახდნენ.

თითო ექიმზე 15-20 სოფელი მოდიოდა.

სამკურნალო იარაღებს, როგორიცაა დანა, გაზი, სისხლის გამოსაშვები ნემსები და სხვა ამგვარი, ადგილობრივ მჭედლებს უკვეთავდნენ კარგ ფასად. ზაფხულობით ექიმბაშები ბალახებს აგროვებდნენ, ახმობდნენ, წამლებს ამზადებდნენ და ეს მარაგი მთელი წლის მანძილზე ყოფნიდათ.

მამამ დასტაქარს სთხოვა, შინ მიგვიღეო და საღამოს მიმიყვანა. მამა კოჭლობდა და მაგრად ვყავდი ჩაბღუჯული მხარში.

პაპა, თურმე, მაშინაც კოჭლობდა, მამაჩემის ბავშვობაში. მე იგი სხვაგვარად ვერც წარმომედგინა. მას მუდამ მძიმე, გამოთ-

ლილი ხელჯოხები ჰქონდა, ჩვეულებრივ, ინკრუსტაციით დამშვენებული. ბავშვები ამ სამკაულის ამოძრობას ვცდილობდით ხოლმე, მაგრამ ვერ ვაძრობდით. ეს ჯოხები ისე მოგვწონდა, რომ ერთხელ, პაპას რომ წითელი ხის კიდევ ერთი ჯოხი აჩუქეს, ბარათს დედასთვის უკითხავს: "მეც თუ მაჩუქებთ ჯოხს, პაპა რომ ვიქნებიო?"

ბუხართან ნარმაგადაფარებული ("ამირიკი") დაბალი მაგიდა იდგა, ზედ გაზები და ბრტყელი ალესილი დანები ეწყო. დასტაქარი იარაღებს წმენდდა, თან მხიარულად ღიღინებდა. ლითონის მქრქალი ბზინვა რომ დავინახე და წკრიალი გავიგონე, ცოტა არ იყოს გუნება წამიხდა. ალბათ, გავფითრდი კიდეც, რადგან მახსოვს, მამამ კითხვით მომაპყრო თვალი. არა, არ მეშინია-მეთქი, ვუპასუხე, რატომღაც ჩურჩულით.

ძია ანტონმა მარჯვედ რომ ჩაავლო კბილს გაზი, გამჭვალავმა ტკივილმა თითქოს თავში დამკრა და გული წამივიდა. გონზე დასტაქრის მიერ გალაწუნებულმა სილამ მომიყვანა, ის კვლავინდებურად მხიარულად შემომცქეროდა. მამაჩემი კი უკმაყოფილოდ იგრეხდა "ნიკოლოზის" ულვაშს. გავიფიქრე, ალბათ, ეს სიკვდილს ძალიან ჰგავს-მეთქი.

დეკემბრის დღეები მოკლეა, მაგრამ ის დღე რატომღაც გაგრძელდა. ბევრი არ მოუთოვია და მე მიხაროდა. შუადღემ რომ მოაწია, მალულად შევუდექი მზადებას, შორეულ გზას მშობლების დაუკითხავად უნდა დავდგომოდი.

ჩვენს მეზობელს, შაჰბაზ ბაქრაძეს სტუმრად სიმამრი ჰყავდა. თავისი ქალიშვილის, ერიმდანეს სანახავად მას საზღვრის გადმოლახვა დასჭირდა, რადგან ბაქრაძის ცოლეური კორდონგაღმა სოფელში, თურქეთის მხარეს ცხოვრობდა. იმ საღამოს ჩვენი მეზობლის სტუმარს შინ დაბრუნება ჰქონდა განზრახული, ძმების - პავლე და ოსე ბალახაშვილების თანხლებით უნდა წასულიყო. მათ არაერთხელ ევლოთ ამ გზაზე და ხელცარიელნი არასდროს დაბრუნებულან: თურქეთის რაიონულ ცენტრში, ფოცხოვში, სარფიანად ასაღებდნენ ხოლმე ხორბლის არაყს.

რომ შებინდდა, სამივენი დასავლეთისაკენ გაემართნენ, მაჰმადიანთა სასაფლაოს მიმართულებით. ამ დროისთვის მეც მზად გახლდით. მათ თანამგზავრობას ვაპირებდი, თუმცა ამის შესახებ არც ერთმა მათგანმა არაფერი იცოდა.

რაკი ნატკენი ღრძილის გაციებისა მეშინოდა, სახეზე თვალებამდე ყაბალახი მქონდა შემოხვეული. ფეხზე ორ წყვილ შალის წინდაზე ჩარუხი[4] მეცვა, ტანზე კი - თბილი ახალუხი, პალტო იმ დროს არ იცოდნენ. ნარმის ტომარაში, რომელიც ზაფხულობით იალაღზე მიმქონდა ხოლმე, ახალგამომცხვარი მჭადი, ორი თავი ხახვი და ორი ყურუთი[5] მედო. მეგონა, ეს საგზლად მეყოფოდა.

საფლავის ქვებს შორის დავიმალე და ჩემს თანამგზავრებს დაველოდე. როგორც კი გამოჩნდნენ, გახარებული გამოვხტი საფარიდან. ჩემმა გამოჩენამ მგზავრები შეაშინა. გაჩერდნენ და ნელ-ნელა უკან-უკან დაიხიეს. პავლემ ზურგზე აკიდებული ორფუთიანი არყის ტიკი გადმოაგდო და გაიქცა.

მივხვდი, დაუფიქრებლად რომ მოვიქეცი. იძულებული გავხდი პავლეს დავდევნებოდი. ქართულად რომ დავუძახე, გაჩერდა. ალბათ, იფიქრა, მაჰმადიანი აჩრდილები ქართულად ასე კარგად ვერ ილაპარაკებენო.

როცა მიცნეს, გააფთრებული ძმებისგან გასაქცევად მე გამიხდა საქმე. კარგა მანძილით რომ დავშორდი, დავუძახე: “ნუ გეშინიათ, მე ხელს არ შეგიშლით, არტაანში წამიყვანეთ, სკოლაში შესვლა მინდა”. ამის პასუხად ჩემმა თანასოფლელებმა მუშტი მომიღერეს: არტაანს გაჩვენებთ, შე მამაძაღლოო. მაშინ უკიდურეს ზომას მივმართე. “საზღვრამდე ვერ მიხვალთ, მილიციას დავუძახებ, - ვუყვირე შორიდან, - ოსე სწორედ შინ არის”. ოსე კაჭკაჭიშვილი მილიციაში მსახურობდა და კონტრაბანდისტების დაუძინებელ მტრად ითვლებოდა. ყველაზე უარესი კი ის იყო, რომ მას ვერ მოისყიდიდი - იგი ერთადერთი იყო მილიციაში, ვინც ქრთამს არ იღებდა.

კონტრაბანდისტებმა ჩუმად მოითათბირეს და, ეტყობა, გადაწყვიტეს, არ გაერისკათ. მე ფრთხილად ამოვუდექი უკან და

4. ჩარუხი - ქალამანი (თურქ.)

5. ყურუთი - მლაშე ნადუღის გამომხმარი პატარა კვერი

ოთხივენი გავუდექით გზას, გავიარეთ ჩვენი წისქვილი, შემდეგ - მეზობელი სოფელი ხურო.

ჩვენმა წინამძღოლმა, ოსემ მოხერხებული ადგილი შეარჩია, ტვირთი მოიხსნა და დასვენება ბრძანა. ჯერ წავიხემსეთ, მერე ოსე მსჯელობას მოჰყვა, რა გზით აპირებდა ჯგუფის საზღვარზე გადაყვანას.

“ჯერ ჭერნეკეთია, მერე გუალფანთა, შემდეგ ჭოლოვის ტყეში გავალთ, - ამბობდა ოსე, - შემდეგ, ღმერთი მოწყალეა, საზღვარზე გადავალთ მარელის საძოვართან, თანახმა ხართ?” - ჰკითხა მან თანამგზავრებს. ჩემთვის, რა თქმა უნდა, თანხმობა არ უკითხავთ - 10 წლის ბიჭი მხოლოდ დაბრკოლება ვიყავი მათთვის გზაში და სხვა არაფერი. შეფიქრიანებული პავლე გრძელ ულვაშს იკვნეტდა: იგი ცნობილი იყო სიმხდალით, თავის სიმხდალეს კი ოთხ შვილზე ზრუნვით ამართლებდა. “ამათი დარდი მაქვს, ჩემი თავისა - არა”, - ამბობდა ის.

შესვენება დამთავრდა. ოსემ ტიკი წამოიკიდა და კიდევ ერთხელ გაგვაფრთხილა: “ხმამაღლა არ დაილაპარაკოთ. ხველება, ცხვირის დაცემინება, მოწევა არ შეიძლება. ჯიბეში კენჭები ჩაიყარეთ. თუ დაგჭირდებათ ვინმეს მიმართოთ, კენჭი ესროლეთ, ერთი მეორეს მიჰყევით. ბოლოში პავლე მოდის”.

მთვარეს ღრუბელი გადაეფარა, უფრო დაბნელდა. ჭერნეკეთისკენ მიმავალი გზა ციცაბო იყო და ჩემი მძიმედ დატვირთული თანამგზავრები დაღალა. გუალფანთასთან მეორეჯერ შესვენება დაგვჭირდა. ეს ადგილი საიმედო იყო. აქ კონტრაბანდისტებმა თითო პაპიროსი მოწიეს. ჩუმად საუბრობდნენ. უკვე სასაზღვრო ზონაში ვიმყოფებოდით. შემდეგ გზამ ჭოლოვის ტყესთან გაგვიყვანა. ტყეში არ შევსულვართ - ღამით ადვილად შეიძლებოდა გზა დაგვბნეოდა და მგლებს გადავყროდით. ტყეს დასავლეთიდან შემოვუარეთ, ლელოვანის საძოვარს გამოვყევით და ველზე გავედით. ეს ველი ტარონის მაღლობის ნაწილი იყო და, როგორც შემდეგ შევიტყვე, მისი დონე ალპურ ზონისას ედრებოდა.

სამხრეთისკენ გავუხვიეთ და სოფელ მარელის საზაფხულო საძოვართან გამოვედით. ამ მაღლობის ძირში გადიოდა სა-

ქართველო-თურქეთის სახელმწიფო საზღვარი, რომელიც ამ ორი წლის წინ ახლად გაიყვანეს. საზღვარზე რომ გადავედით, ფოცხოვის მიდამოებში აღმოვჩნდით. საზაფხულო იალაღზე შევისვენეთ, ამჯერად თურქეთის მხარეს, საზღვრიდან ცოტა მოშორებით.

ჩუმი საუბრიდან გავიგე, რომ ეს სოფელ შუარწყალის საძოვარი ყოფილა. ისევე, როგორც ყველა ასეთ საძოვარზე, აქაც უსათუოდ უნდა მდგარიყო საზაფხულო ხის სახლი, სადაც დასვენებას შევძლებდით.

სახლი ადვილად ვიპოვეთ. ძველი ქოხი იყო. შემდეგ დიდი სიფრთხილით დავშალეთ ქოხის ნაწილი და ცეცხლი დავანთეთ. ჩემმა თანამგზავრებმა ჩამოიღეს მძიმე ტვირთი, მხრებს ხელით ისრესდნენ და ჩუმად იგინებოდნენ.

ამოვალაგეთ, რაც კი საჭმელი დაგვრჩენოდა, შევათბეთ და ოსემ უხმოდ გაანაწილა მჭადი და ყველი. ფხიზლად ვაყურადებდით გარემოს და უხმოდ ვიღეჭებოდით.

სიჩუმეს მხოლოდ ბუს კივილი არღვევდა, რომელიც მახლობელი ტყიდან მოისმოდა. შეშას ჩუმი ტკაცატკუცი გაჰქონდა. ზოგჯერ ალი წამოვარდებოდა. მაშინ პავლეს კეთილი სახეც მკაფიოდ გამოინაკვთებოდა და უცნაურ გამომეტყველებას იძენდა. ამ დროს მოუსვენრობა შემომეპარებოდა ხოლმე და ჩემი მდუმარე თანამეინახეებისათვის თვალის გასწორებას ვერ ვბედავდი. მონუსხულივით ისევ ცეცხლს მივაჩერდებოდი და ეს სიმშვიდეს მგვრიდა.

გათენებამდე სამშვიდობოს გასვლა რომ მოგვესწრო, კიდევ დიდი გზა უნდა გაგვევლო. როგორც კი გზას დავადექით, ყინვამ მოგვიჭირა და მოგვკუტა. ღრუბლები გაფანტულიყო, სავსე მთვარე ამოვიდა და გზას გვინათებდა, მაგრამ თხუთმეტი წუთიც არ გასულა, რომ ამინდი გაფუჭდა. ჩემი თანამგზავრების მოხრილ სხეულებს ქარი აქეთ-იქით არწევდა, მე კი ლამის მაქცევდა. ყველაზე უფრო საფიქრელი ის იყო, რომ უკანასკნელი დაბრკოლება - არსიანის მთაგრეხილის სამხრეთი მონაკვეთის უღელტეხილიღა გვქონდა გადასალახავი, მერე კი უკვე სოფელ კოლისწყალში, დეიდაჩემ გულნაზისთან ვიქნებოდი.

აღმართის დათოვლილ ბილიკს ყინული მოჰკიდებოდა. ჩემი თანამგზავრების მძიმე ტვირთი ჩემთან შედარებით უპირატესობას აძლევდა მათ: ყინული ფეხქვეშ უტყდებოდათ და თავქვე არ ცურდებოდნენ.

მე მათსავით მძიმე არ ვიყავი, ამიტომ მოყინულ აღმართზე შებიჯებისთანავე ფეხი მომიცურდა, მერე და მერე რამდენჯერაც მაღლა ასვლას მოვინდომებდი, იმდენჯერ ფეხი მისხლტებოდა და ძირს ვცურდებოდი, ველამდე. ამ აღმართმა ქანცი გამიწყვიტა, თუმცა ტვირთი არაფერი მქონია. უკვე მეათე საათი იყო, რაც გზას დავადექით. ცალკე უძილობა მტანჯავდა, ცალკე გამჭვალავი ყინვა, რომლისგანაც ვერც თბილი ახალუხი და ვერც ორი წყვილი წინდა ვერ მიცავდა. აუტანლად მტკიოდა ღრძილი. ყაბალახი გადამივარდა და უხეში ქსოვილის ოდნავი შეხებაც კი კანის მტკივნეულ გაღიზიანებას მიძლიერებდა.

როგორც იყო, შუა აღმართამდე ავაღწიე, გამწარებით ვიფურთხებოდი ეკლებივით ჩაცვენილ მსუსხავ თოვლს და ლამის ცრემლი მდიოდა. ამ დროს დავინახე, რომ ოსე ზემოდან ხელს მიქნევდა, ცდილობდა, თავისი ხმით ქარბუქის ზუზუნი დაეფარა. მაგრად ჩავეჭიდე მის მიერ გადმოგდებული ქამრის ბოლოს და ასე, თითქმის თრევა-თრევით, ამიყვანეს მაღლა.

წინ შავად რაღაც გამოჩნდა - ან ტყე იყო, ან სოფელი. ახლოს რომ მივედით, კოლისწყალი აღმოჩნდა. ქარი ფეხზე არ გვაყენებდა. გახარებული გამოვეთხოვე ჩემს თანამგზავრებს. მათ დიღვირისკენ, ფოცხოვის ცენტრისკენ, გაუხვიეს. ალბათ, შუადღით ჩავიდოდნენ იქ. მე კი სიხარულით მოვკურცხლე ცეცხლისა და სითბოსკენ.

სამი დღე-ღამე უგონოდ ვიწექი სიცხიანი, მხოლოდ ერთი კვირის თავზე შევძელი ფეხზე დადგომა.

მამას მოგონებებში უხვადაა ისტორიული და გეოგრაფიული დეტალები. ისტორია და გეოგრაფია მისი გატაცება იყო და ეს მეცნიერებები მან ჩვენც შეგვაყვარა. მეოთხე კლასში ვიყავი, მამასგან დავალება რომ მივიღე - მიწის პატარა ნაკვეთის ტოპოგრაფიული გეგმა დამეხაზა და ზედ ყველა წვრილმანი

დამეტანა. თუმცა სკოლაში ის-ის იყო ვიწყებდით გეოგრაფიისა და ბუნებისმეტყველების სწავლას, ხის ადლი დავამზადე და მამაჩემის სამხედრო პლანშეტით ხელში დავრბოდი იმ ნაკვეთზე.

იმ დროს მესხეთში ძალზე ცუდი ეკონომიური მდგომარეობა იყო. ოთხწლიანმა ომმა (1914-1918 წწ.) საფუძვლიანად შეარყია ეკონომიკა, მნიშვნელოვან როლს მის დასუსტებაში მოსახლეობის დაპირისპირებაც ასრულებდა.

პოლიტიკური ძალაუფლება ხან მენშევიკების ხელში იყო, ხან ადგილობრივი მაჰმადიანი ბეგების. ნადგურდებოდა სოფლები, გზები, მეჩეთები და ეკლესიები.

მოკლედ რომ ვთქვათ, 1918 წლიდან 1920 წლამდე აქ მატერიალურ ფასეულობათა და ადამიანთა განადგურება ხდებოდა. ჩვენთან, უდეში, ქართველები ცხოვრობდნენ - როგორც მაჰმადიანები, ისე კათოლიკე ქრისტიანები. ისინი ყველანი მიწით ირჩენდნენ თავს, თუმცა მიწა ნახევარი წლის სარჩოთიც კი ძლივს უზრუნველყოფდა მათ. გლეხობამ მებაღეობას მიჰყო ხელი - ეს უფრო სარფიანი იყო, ვიდრე მარცვლეულის თესვა და ჭირვეული მოსავლის ლოდინი.

ჩვენ ტყიდან მოშორებით ვცხოვრობდით. საწვავი არ გვქონდა. არც საპალნის ხარები გვყავდა. ამ მოვალეობას ოჯახში მე ვასრულებდი. ჩვენი სოფელი ზღვის დონიდან 1300 მეტრზე მდებარეობდა. სოფლის ბაღები - ათობით ჰექტარი - დაახლოებით 200 მეტრით დაბლა იყო, მდინარე ქვაბლიანის პირას. ყოველ საღამოს თითო ზურგი შეშა უნდა მეშოვა. როგორც კი შებინდდებოდა, ხელს დავავლებდი ნაჯახს, თოკს და საშოვარზე მივდიოდი, ბინდი იმისთვის მინდოდა, რომ ჩუმად შევპარულიყავი სხვის ბაღში.

სოფელს კარგად რომ მოვცილდებოდი, მივიხედ-მოვიხედავდი და სხვისი ხეხილის ჭრას შევუდგებოდი. კარგი იყო, თუ ხმელ ხეს წავაწყდებოდი - ნედლი მოსაჭრელად მენანებოდა.

მაგრამ საქმე ასარჩევად არ მქონდა - შინ და-ძმები მელოდებოდნენ. ხუთნი იყვნენ და სახლში ციოდა.

ხეს რომ მოვჭრიდი, ტოტებს თოკზე დავაწყობდი, მუხლს დავაჭერდი და თოკით გადავკრავდი. შემდეგ კონას ზურგზე მოვიგდებდი. ზოგჯერ კონა ისეთი მძიმე იყო, ზეზე ძლივს ვდგებოდი.

მოკაკული რომ მივადგებოდი ხოლმე სიბნელეში სახლს, ძალა უკვე გამოლევაზე მქონდა. თოკი ისე მიხეხავდა მხრებს, რომ წყლულები ზაფხულამდე არ მირჩებოდა. ასე ვამარაგებდი ოჯახს შეშით მთელი წლის მანძილზე, გარდა ზაფხულისა.

მაგრამ თვალწინ სხვა ცხოვრება მედგა - გულით მეწადა სწავლა. ჩემი საშველი ბიძაჩემ ყადიმისაგან - დედაჩემის უფროსი ძმისაგან - ვიღაცის ხელით გამოგზავნილი წერილი გახდა. იგი საზღვარს გადაღმა, მაშინდელი არტაანის ვილაიეთის სოფ. კონკში ცხოვრობდა.

ბიძაჩემი, ყადიმი მამაჩემს სწერდა, რომ კონკში ახალი ტიპის სკოლა "ლეილი-მექთები" იხსნებოდა. ეს იყო პროგრესული მიმართულების თურქული სკოლა. ჩემთვის ეს დაბრკოლება არ იყო, თურქულსაც მშობლიურ ენასავით ვფლობდი. აქ ისწავლებოდა მრავალი საბუნებისმეტყველო საგანი: გეოგრაფია, ბიოლოგია, ფიზიკა. "კარგს იზამ, ლატიფშაჰს თუ გამოგზავნი, გონიერი ბიჭია, დაე, სწავლას გაჰყვესო", - იწერებოდა ბიძაჩემი.

ამ წერილმა ძალიან გამახარა და ის ცხოვრების ორიენტირად მექცა. თუმცა მშობლები წინააღმდეგნი იყვნენ, მაინც გავეპარე და კონტრაბანდისტებს მივეკედლე.

სოფ. კოლისწყალში ბავშვობაში ვიყავი ნამყოფი, ექვსი წლისა. დედას და ყადიმ ძიას გავყევი სტუმრად გულნაზი დეიდასთან - დედაჩემის უმცროს დასთან. დეიდა და მისი ქმარი, ნური ძია მხიარული და სტუმართმოყვარე ადამიანები იყვნენ. მახსოვს, როგორ ვილხენდი ხოლმე ჩემს მრავალრიცხოვან დეიდაშვილებთან. შევიდოდით თუ არა ცხენებით ეზოში, წამსვე ბავშვების გუნდი შემოგვეხვეოდა. ცხენიდან გადმომათრევდნენ და იწყებოდა ერთი ზედახორა. ნური ძია მაშინვე ჩავიდოდა ხოლმე კოლისწყალზე (ფოცხოვის მცირე შენაკადია) და ცოტა ხანში ერთ ვედრო მსხვილ-მსხვილ კალმახს ამოგვიტანდა. მახსოვს, ვედროს სამზადში წაღება რომ დამავალეს, რა შიშითა

და ცნობისმოყვარეობით ვათვალიერებდი წითლად დაწინწკ-ლულ თევზებს, როგორ მაკრთობდა წყლის შხაპუნი.

ამ დროს გზები არ იყო და კოლისწყალი პრაქტიკულად მოწყვეტილი იყო არტაანსაც და მთელ საქართველოსაც, მით უფრო, რომ 1921 წელს საქართველო-თურქეთის საზღვრის დემარკაცია მოხდა, რის გამოც მეგობრები და ნათესავები ერ-თმანეთს დაშორდნენ. ყველა ჩემი ნათესავი დედის მხრიდან და სოფელ კოლისწყალში მცხოვრები გულნაზი დეიდაც თურ-ქეთში აღმოჩნდნენ.

1923 წლის 7 დეკემბერს ცოცხალ-მკვდარი მივადექი მის სახლს, სახე დასიებული მქონდა. მარჯვენა თვალს ვერ ვახელ-დი. მაშინვე ტანთ გამხადეს, ხელ-ფეხი დამიზილეს, თბილი და მშრალი საცვლები ჩამაცვეს, საჭმელი მაჭამეს და ლოგინში და-მაწვინეს. რამდენიმე დღე სიცხისგან მაბოდებდა, ტკივილისგან ხელ-ფეხის შეგრძნება დაკარგული მქონდა. მეზობლები შემოი-ხედავდნენ და შეწუხებულები თავს გადააქნევდნენ ხოლმე.

სანამ ღონეზე მოვიდოდი, ზამთრის გრძელი საღამოობით დეიდაჩემისას მეზობლები იკრიბებოდნენ და ბევრ სახალისო რამეს ყვებოდნენ. ამბები მარტივი იყო, მაგრამ დეიდაჩემმა კარგი თხრობა იცოდა და ნაამბობი ცოცხლად აღიქმებოდა. მსმენელები აქა-იქ გონებამახვილურ რეპლიკებს ჩაურთავდ-ნენ ხოლმე, პერსონაჟებს მეტსახელებს უგონებდნენ და ასე გამდიდრებული ეს ამბები შემდგომ თაობებს გადაეცემოდა.

მაგონდება, ჩემი და, თამარა, 1977 წელს ნათესავებს რომ ესტუმრა თურქეთში და იქ ასეთსავე სოფლურ საღამოებზე დადიოდა, სადაც ნახევარი საუკუნის წინანდელ ამბებს იგო-ნებდნენ. ამ ამბებს ასე ყვებოდნენ: "ჩვენს დიდ პაპას კი ასე უთქვამსო...", "ჩვენს დიდ ბებიას კი ასე უპასუხნიაო...".

მე გამაკვირვა სოფლური ყოფის უცვლელობამ - თავყრი-ლობებმა რომელსამე ერთ სახლში ერთი და იმავე ამბების თხრობამ. სოფლებში დღემდე (1977 წ. - რედ. შენიშვნა) არაა ელექტრობა. ქალები უსმენდნენ ძველ ამბებს და თან კვარის შუქზე სწრაფად აგებდნენ ნემსზე მძივებს და ასევე მოხერხე-ბულად აკერებდნენ მათ ნარმის ქსოვილზე.

გამაოცა ამ ადამიანთა შორის არსებულმა რაღაც შინაგანმა კავშირმაც. არც ის დიდი პაპები უნახავთ მათ, არც დიდი ბებიები, მაგრამ ეს წინაპრები თითქოს ცოცხალთა შორის ცხოვრობდნენ დღესაც. მათ მარცხზე მათ შვილიშვილებსა და შვილთაშვილებს ეღიმებათ, მათი მოსწრებული სიტყვა-პასუხი მათ შთამომავლობას ახარებს.

წარმოდგენილი მაქვს - ქალები თავჩაღუნულები სხედან და უხმოდ ხელსაქმობენ. ხანდახან ამოხედავენ ხოლმე მთხრობელს და პირზე ღიმილი გამოუკრთებათ. ეს ამბავი ყველამ ზეპირად იცის, მაგრამ მაინც სიამოვნებით უსმენენ. კვარი ტკაცუნობს და ფისი სქელ წვეთებად იღვენთება შედგმულ ჯამში...

აი, ერთ-ერთი ასეთი ამბავი. პაპაჩემი ისკანდერი ხშირად აკითხავდა ხოლმე ნათესავებს კოლისწყალში, სანამ საზღვარი არ იყო. ერთხელ ხურჯინით მოიტანა საზამთროები, რომლებიც იქაურებს არ ენახათ, კაცები შინ არ იყვნენ და პაპამ საზამთროები ქალებს ჩააბარა სამზარეულოში, თან უთხრა, საღამოზე მოვბრუნდებიო. საღამოს, ვახშმის შემდეგ თურმე შემწვარ გოგრასთან ერთად საზამთროებიც მოართვეს უცხო ხილად.

- ეს რა გიქნიათ? - გაოცებით წამოიძახა თურმე ისკანდერმა, ლანგარზე ყავისფერ-ყვითლად შემწვარი საზამთრო რომ დაინახა, რომელსაც ორთქლი ასდიოდა.

- იმდენ ხანსვე შევწვით, რამდენ ხანსაც გოგრა, - გაიმართლეს თურმე თავი ქალებმა.

ისკანდერს ბევრი უცინია და ეს შემთხვევა, კოლისწყალში საზამთრო რომ შეწვეს, ხალხის ხსოვნაში დარჩა.

აი, გულნაზი დეიდას კიდევ ერთი ნაამბობი.

“ეს თხუთმეტიოდე წლის წინ მოხდა ჩემს სოფელში, ღვინიაში. ჯერ ბავშვი ვიყავი. სოფელში ჩვენი უდელი მეზობლები, ჭაღიაშვილი ოსე და კიდევ ერთი კათოლიკე მოვიდნენ ხარების საყიდლად. ჩვენსა ჩამოხდნენ. თუმცა მამაჩვენი მოლა იყო, ქრისტიან სტუმრებს დიდი პატივით შეხვდნენ. სწორედ ამ დროს სოფელში ერთი ამბავი ხდებოდა და ყველანი გულის ფანცქალით მოელოდნენ მის დასასრულს: სოფლის მჭედელს

თავისი სახლისთვის სათავსოს მიშენება გადაეწყვიტა. საძირკვლის თხრა რომ დაეწყო, თიხის ჭურჭლებს წასწყდომოდა. ჭურჭლები დიდი ჩანდა. მჭედელს გახარებოდა, უსათუოდ განძი იქნებაო. უცხო თვალს მორიდებოდა და ღამ-ღამობით გაეგრძელებინა მუშაობა. ბოლოს, ჩირაღდნის შუქზე აეხადა ქვევრები და გაოცებულ მჭედელსა და მის ჯალაბობას ღვინის სუნი სცემოდათ. ოთხასლიტრიანი ქვევრები იყო, რომლებსაც, ვინ იცის, რამდენი საუკუნე გაეტარებინა ამ მიწაში.

მჭედელი გაოგნებული იყო. გარდა ამისა, როგორც მაჰმადიანს, ცუდად ენიშნა ეს ამბავი. თავისი თავი და ოჯახი რომ ალაჰის რისხვისაგან დაეცვა, საჩქაროდ მიაშურა სოფლის იმამს და მოინანია, აი, სხვის ქონებას ხელი წავატანე და ხედავ, რა მომივიდაო.

დილას იმამს თავისი გადაწყვეტილება უნდა გამოეცხადებინა. ეს გადაწყვეტილება მოკლე იყო: დაამტვრიეთ უწმინდურ სითხიანი შაითანის ჭურჭელი, ეს ადგილი კი მართლმორწმუნეთათვის შეკრულ ადგილად გამოაცხადეთო. ქვევრები საზეიმოდ ამოათრიეს მიწიდან და თავქვე გადაუშვეს. საუკუნოვანი ღვინო ღვარად დაიქცა, თიხის ნამტვრევებიც წალეკა და საოცარი სურნელება დააყენა.

ეს მკრეხელობა რომ დაინახა, ოსე ქვევრებს ეცა, იქნებ ცოტაოდენი ღვინო გადაერჩინა. “გამასინჯეთ მაინცო”, - გაიძახოდა, სტაცა ხელი ნამსხვრევს და ღვინის ნიაღვრისკენ გაეშურა. შემდეგ ოსე დიდხანს იყო რეტიანივით, მღეროდა და გაიძახოდა, “რა ღვინო დააქციეთ, უღელ ხარს მოგცემდით მაგ ღვინოშიო”. ბოლოს მართლმორწმუნეებმა ჩაავლეს ხელი აქეთ-იქიდან და ჩვენსა მოასვენეს დამთვრალი სტუმარი”.

ერთი ამბავიც იყო საინტერესო. მამაჩემი ხშირად დადიოდა არტაანში, როცა ფოცხოვი მეფის რუსეთს ეკუთვნოდა. ერთხელ, 1912 წელი იყო, ვინმე მოლა რეჯები დაემგზავრა ხარებშებმული ურმით. უზარმაზარი თიხის ჭურჭლით არტაანული კარაქი მოჰქონდათ.

დაიღალნენ და დასვენება გადაწყვიტეს. ჩამოხდნენ წყაროსთან. აუჩქარებლად, გემოს ჩატანებით შეუდგნენ კარაქია-

ნი და ყველიანი მჭადის ჭამას. მოლა რეჯები წყლისკენ დაიძრა და უცებ წყალში რაღაცის სუსტი ჩქამი გაისმა. თურმე, მოლას სარტყლიდან კაპიკიანი გადაუვარდა და წყაროს ქვებში დაიკარგა. მოლა მის ძებნას შეუდგა. ეძება ერთი საათი, ორი საათი, ვერაფერს გახდა. მამაჩემს, თურმე, მობეზრდა და უთხრა: "რამდენ ხანს გინდა ეძებო, აჰა, დაიჭი კაპიკიანი და წამოდი!".

მოლამ გამოართვა კაპიკიანი, ხელში ატრიალა, მერე სარტყელში ჩაიდო და ძებნა განაგრძო. მაშინ კი თურმე მამამ იფეთქა: "რაღად ეძებ, აკი მოგეცი კაპიკიანი". მოლამ კი მშვიდად უპასუხა: "კაპიკიანიც არის და კაპიკიანიც. ხომ არ გგონია, ჩემს კაპიკიანს და შენსას ერთი ფასი აქვს?".

მამაჩემმა ძლივს მოაცილა გაჯიუტებული მოლა წყაროს და ისე გადაუჭირა ხარებს სახრე, რომ საბრალოები სირბილით გავარდნენ. თურმე მოლა სულ უკან იყურებოდა და დანაკარგს დარდობდა. მას შემდეგ მამაჩემი ერიდებოდა მასთან ერთად მგზავრობას. ხოლო მოლა, ვისთან ერთადაც არ უნდა გაევლო იმ წყაროსთან, ჩერდებოდა და ისევ იმ კაპიკიანს ეძებდა.

თითქმის მოვმჯობინდი. შეშუპება დამიცხრა, ყბას თავისუფლად ვამოძრავებდი. მინდოდა, ჩქარა მომეკრიბა ძალა და კონკისკენ, სკოლისკენ გამეტია.

საათობით ვიწექი ხოლმე გულაღმა და მომავალ სწავლაზე ვოცნებობდი. ჩემს თავს მერხთან მჯდომს ვხედავდი, მელანდებოდა საინტერესო გაკვეთილები, თანატოლები, რომლებიც, ჩემი წარმოდგენით, არაჩვეულებრივად ჭკვიანები უნდა ყოფილიყვნენ.

რამაზანი[6] იყო და ვმარხულობდით, როცა უდეში მამამ ბიძაჩემის წერილი მიიღო. ღამ-ღამობით გრძელ ნამაზებს[7] ვასრულებდით (დღე-ღამეში ხუთი ნამაზი უნდა შეგვესრულებინა). ჩვენს მოლას ვეხმარებოდი როგორც მუეძინი[8]. ნამაზს რომ

6. რამაზანი - ისლამური კალენდრის მეცხრე თვე, რომელშიც მორწმუნენი ინახავენ მარხვას მზის ამოსვლიდან ჩასვლამდე.

7. ნამაზი - ისლამში სავალდებულო ლოცვის სახელწოდება.

8. მუეძინი - მეჩეთის მსახური, რომელიც მინარეთიდან დღეში ხუთჯერ მოუხმობს მაჰმადიანებს სალოცავად.

დავამთავრებდით, ხელისგულებს მაღლა აღვაპყრობდით და მთელ მეჩეთში "ამენ" გაისმოდა. ალაჰს ჩვენს გულში ზეციურ წყალობას შევთხოვდით.

მე კი, "ამენს" რომ ვამბობდი, ალაჰს ყველაზე დიდ წყალობას - სკოლაში სწავლას ვთხოვდი. ვევაჭრებოდი კიდეც - თუ გინდა, თვალი, ხელი ან ფეხი წამართვი, ოღონდ ეს ვედრება შემისრულე-მეთქი.

1917-1923 წლებში სოფლის მოლასთან ვიყავი მიჩენილი ლოცვების საკითხავად. ჯერ მოლად გვყავდა შამილ ყანჩაძე წარბასთუბნიდან, შემდეგ - მოლა ალი. სოფლელებსა და მოლას შორის მკაცრად განსაზღვრული ურთიერთობა იყო. ჯერ ერთი, ყოველი სრულწლოვანი მაჰმადიანი მოვალე იყო, წელიწადში ერთხელ მოლასთვის ერთი ფუთი ხორბალი მიერთმია. ამის სანაცვლოდ მოლა მორწმუნეებთან ყოველდღიურად ნამაზებს ატარებდა, მედრესეში არაბულ წერა-კითხვას ასწავლიდა. მოლა ქორწინებას აკურთხებდა, ახალშობილთა ჩაწერას აწარმოებდა და ამისთვის ცალკე გასამრჯელოს იღებდა. წერა-კითხვის უცოდინარნი, რომლებიც სოფელში უმრავლესობას შეადგენდნენ, მას წერილის დაწერასა და წაკითხვაში უხდიდნენ. თუ სოფელში ვინმე მოკვდებოდა, მოლა განბანდა და ლოცვებს წაუკითხავდა.

მედრესეში არც სახელმძღვანელო არსებობდა და არც პროგრამა. იყო მხოლოდ არაბულად დაწერილი ყურანი. ტექსტს თავებად იზეპირებდნენ და ნამაზის დროს იყენებდნენ. ითვლებოდა, რომ მთელი ყურანის წაკითხვა "ალჰამდულილაჰის" თავიდან "ალიფ ლამ მიმის" თავამდე საკმარისი იყო განათლებისათვის. ასეთ კაცზე იტყოდნენ, ერთი "ჰათიმი" აქვს გავლილიო. სწორედ ამიტომ გახლდით დანიშნული მუეძინად. მე მგონი, იმან, რომ მაღალი ხმა მქონდა, არცთუ ისე მცირე როლი ითამაშა ამ ადგილზე ჩემს დაყენებაში. აბა, ერთი სცადეთ, ადით მინარეთზე და დღეში ხუთჯერ დაიძახეთ "ალაჰუ აქბარ" - "დიდ არს ალაჰი". მოლას სხვა საქმეებშიც ვეხმარებოდი - მედრესეს მოწაფეებს ტექსტის დაზეპირებას ვუმოწმებდი, განსაბან წყალს ვამზადებდი და, როგორც უკვე ვთქვი, მორწმუნეებს სალოცავად ვუხმობდი.

როგორც კი მენშევიკების ხელისუფლება დამყარდა, 1917 წელს, უდეში გაიხსნა ქართული დაწყებითი სკოლა. ეს იყო ხალხის კეთილდღეობისთვის ზრუნვის მაგალითი. მოვიდნენ ხელისუფლების წარმომადგენლები და მამაჩემს სთხოვეს სკოლაში მივებარებინე. მაგრამ მე ამ დროს მედრესეში ვსწავლობდი. ბოლოს გადაწყდა, რომ სადილობამდე მედრესეში ვიქნებოდი, სადილის შემდეგ კი - ქართულ სკოლაში. ამგვარად, 1922 წელს ოთხწლედი ქართულად დავამთავრე.

❊ ❊ ❊

1923 წლის 17 დეკემბერს ფეხზე ვიყავი. კარგი დარი იყო და მუთრუჯანის მთის უღელტეხილებზე უკვე შეიძლებოდა გადასვლა. წინადღით შევიტყვეთ, რომ მეზობელი სოფლის რომელიღაც მაცხოვრებელი არტაანში ცხენებით მიდიოდა. ძია ნური მოელაპარაკა იმ კაცს, რომ მეც თან წავეყვანე.

გათენებისას ყველას გამოვეთხოვე, დეიდამ გადამკოცნა და გამომისტუმრა. გზა ადვილი არ იყო. მე ხან საპალნიან ცხენზე შევჯდებოდი, ხან მხნედ მივდევდი ცხენს გვერდზე. ასე ვიარეთ საღამომდე. სულ რომ დაბნელდა, სოფელ ყარაყალას მივადექით, რომელიც არტაანის ვილაიეთს ეკუთვნოდა.

ჩემმა დუმილისმოყვარულმა თანამგზავრმა ცხენი დიდი, გრძელი სახლის გვერდით გააჩერა. ძაღლები აყეფდნენ. "ქაზიმ-აღა, ქაზიმ-აღა", - დაუძახა მან რამდენჯერმე. ჩემი ქირვა[9] ქაზიმ-აღა თარაქამა[10] იყო წარმოშობით. 1907 წლის 4 ოქტომბერს ჩვენსა ყოფილიყო სტუმრად. სარფიანად გადაეცვალა საუცხოო არტაანული რძის პროდუქტები ჩვენს განთქმულ ხილზე და წასვლას აპირებდა. სამი ხარი შებმული ჰყავდა და ამ დროს ახალშობილის ჩხავილი გაისმა. პაპაჩემმა ისკანდერმა მდიდარ თარაქამასთან დამოყვრება გადაწყვიტა და ასე გახდა ქაზიმ-აღა ჩემი ქირვა.

---

9. ქირვა - წინდაცვეთის დროს ბავშვისთვის დანიშნული მამობილი.

10. თარაქამა - მომთაბარე მესაქონლე (თურქული ტომი); თარაქამათა ნაწილი საქართველოში დამკვიდრდა.

კარი აჭრიალდა და ზღურბლზე კაცები, ქალები და ბავშვები გამოჩნდნენ. რომ მიცნეს, ხვევნა-კოცნა დამიწყეს და ლამის ხელში ატაცებული შემიყვანეს შინ. ჩემი თანამგზავრისათვის მადლობის თქმაც კი ვერ მოვასწარი, მგონი, ისე აღმოვჩნდი დიდ, ნათელ ოთახში, სადაც ქაზიმ-აღას ოჯახი ვახშმობდა.

რძლებმა ხის დაბალ მაგიდას მაშინათვე სუფრა გადააფარეს და ზედ არაჟანი, ყველი, მლაშე ხაჭო, მლაშე და უმარილო კარაქი დააწყვეს. იქვე იყო ნამგალა მთვარის მოყვანილობის ფუნთუშებიც.

აქაურები ხშირად მოდიოდნენ ჩვენთან უდეში რძის პროდუქტების ხილზე გადასაცვლელად. მე ვერ გამეგო, როგორ შეიძლებოდა ასეთი გემრიელი რამეების გადაცვლა ვაშლზე და მსხალზე. ხილი მთელი წლის განმავლობაში გვქონდა - აუარებელი გვეყარა სარდაფებში, კასრებში და დერეფნებში.

საჭმელი რომ დავინახე, თვალი იქით გამექცა, თუმცა ვცდილობდი, შიმშილის მიუხედავად, თავი შემეკავებინა. დამიწყეს გამოკითხვა, მამა, და-ძმა როგორ მყავდნენ, საქონლის და შეშის საქმე როგორ იყო. პირი გამოტენილი მქონდა, ისე ვპასუხობდი. როგორც კი დავნაყრდი, თვალები თავისით მიმელულა და იქვე, მაგიდასთან დამეძინა. დილით რომ გამეღვიძა, წუხილი დამეუფლა, ათი დღეა გზაში ვარ და ჯერ კონკს ვერ მივაღწიე-მეთქი. ყოველი დაბრკოლება გულს მწყვეტდა. ავადმყოფობისგანაც კარგა დასუსტებული ვიყავი. მეორე დღეს, საუზმეს რომ შევექცეოდით, ქირვამ მითხრა, რაც დილას გაეგო: დღეს სოფელ სინდიზგომში ორი აშუღი მიემგზავრება, იქ საღამოს ქორწილიაო, სინდიზგომი ზედ კონკის გვერდზეა. საღამოზე ქორწილს ნახავ, დილას კი კონკში გადახვალო, მითხრა ქირვამ.

და, აი ისევ გზაში ვარ. დამავიწყდა მეთქვა, რომ თან პაპაჩემ ისკანდერ-აღას ნაჩუქარი ხანჯალი მქონდა წამოღებული. ხელში თხილის როკიანი ჯოხი მეჭირა. მხეცისა და ყაჩაღის არ მეშინოდა - თუმცა, რომელი ყაჩაღი იხეტიალებდა ამ დროს მთაში.

შედარებით ადვილად გადავლახეთ ქემერლის მთაგრეხილის კიდევ ერთი უღელტეხილი და მტკვრის სათავისაკენ გავემართეთ. უღელტეხილზე რომ გადავედით, აშუღებმა მარცხ-

ნისკენ მიმითითეს - კონკი იქითაააო, მითხრეს. გული ამიკანკალდა. მომეჩვენა, რომ ვხედავდი სახლებს, საძოვრებსა და ხეთა მონახაზებს ნაცნობ კარ-მიდამოზე. საღამოს 4-5 საათი იქნებოდა - დღის მესამე ნამაზის დრო. აშუღებმა შეფიქრიანებულებმა შემომხედეს - კონკამდე კიდევ 30 კილომეტრიაო, მითხრეს.

ყური აღარ ვუგდე მათ, დავემშვიდობე და სირბილით დავუყევი თავქვეს. ცოტა ხანში აშუღები დამეწივნენ. ხელი ჩამჭიდეს და გაბრაზებულებმა ამიხსნეს, რომ სამ საათში ამ მანძილს ვერ გავივლიდი, გზას დავკარგავდი და მთაში გავიყინებოდი. მე არ ვპასუხობდი და ვცდილობდი ხელიდან დავსხლტომოდი. აბა, როგორ ავუხსნიდი მათ, რა იყო სკოლა და როგორ მეწადა სწავლა! რას გავაგებინებდი ამ აშუღებს, საზზე დაკვრის მეტი ქვეყანაზე სხვა რომ არაფერი იცოდნენ.

რაკი დარწმუნდნენ, შეგონებით ვერას გახდებოდნენ, აშუღებმა გზის სწავლება დამიწყეს. “ათიოდე კილომეტრის შემდეგ ორ სოფელთან მიხვალ. მარჯვნივ ედე-გიოლია, მარცხნივ - დედე-გიოლი. სოფელში არ შეხვიდე, თორემ ვერ გადარჩები”. საქმე ის გახლავთ, რომ ეს სოფლები ქოფაკებით იყო განთქმული. ტანად ხბოსხელები იყვნენ და საიმედოდ დარაჯობდნენ ჯოგებს.

აშუღები შეწუხებულები დამემშვიდობნენ და სწრაფად წავიდნენ თავისი გზით.

მთაში ჰაერი სუფთა და გამჭვირვალეა. საღამოობით საგნები განსაკუთრებით მკაფიოდ იკვეთება. წარმომიდგენია, როგორ შორდებიან და მიდიან სხვადასხვა მიმართულებით მოუთმენლობით შეპყრობილი საშუალო ტანის ჩაფსკვნილი ყმაწვილი და ორი ხანშიშესული ადამიანი. ვხედავ მათ ზურგებს. ნეტავ რა ეცვათ მათ? შესაძლებელია, ცხვრის ტყავისგან შეკერილი ახალუხები. თავზე, ალბათ, მაღალი ფაფახები ეხურათ.

საზები, უეჭველია, ტყავის ფართო ქამრებზე ეკიდათ. საზების გრძელი ყელები მკაფიოდ იკვეთებოდა საღამოს ბინდში. შორიდან ისინი თოფის კონდახები გეგონებოდათ, აშუღები კი - მონადირეები ან ყაჩაღები. მაგრამ არც ერთნი იყვნენ და არც მეორენი, სიმღერებისა და ოხუნჯობის მოყვარული ერთი უბ-

რალო ადამიანები იყვნენ, რომლებიც ქორწილში მიდიოდნენ - სიყვარულისა და სიცოცხლის სადიდებლად.

ძალიან ციოდა, სწრაფად გავრბოდი, ყინვისგან თვალი მეცრემლებოდა. ცრემლი წამწამებზე მეყინებოდა, ლოყებს ვეღარ ვგრძნობდი - ეტყობა, დამზრობოდა, რატომღაც შუბლი მეყინებოდა.

გადავწყვიტე, შეუჩერებლად გავმძვრალიყავი დედე-გიოლსა და ედე-გიოლს შორის. საღამოს ექვსი საათი იყო - საღამოს პირველი ნამაზის დრო.

უცებ მარჯვნივ ძაღლების პირველი სილუეტები დავინახე. ედეგიოლელი ქოფაკები იყვნენ: ძუკნა თავისი ლეკვებითურთ. ვიცოდი, რომ ქოფაკების მოგერიება შეუძლებელი იყო. რა თქმა უნდა, შეგიძლია, ჯოხი დააგდო, მიწაზე გაწვე და გაიტრუნო, მაშინ ძაღლები პირს არ დაგაკარებენ და მწყემსს დაელოდებიან, მაგრამ ისიც ვიცოდი, რომ მწყემსები ახლოს არ იყვნენ, ამიტომ ძაღლების მოგერიება გადავწყვიტე.

რომ მომიახლოვდნენ, ძუკნას ხახაში ჯოხი ვესროლე და ხანჯალი ვიძრე. ძაღლს ლამის ყელში გაეხირა ჩემი ჯოხი და ახრიალდა. ამ შეფერხებამ მიშველა. ძუკნას და ლეკვების ყეფა დედეგიოლელმა ძაღლებმა გაიგონეს და, ახლა უკვე ნაგაზების მთელი ხროვა მოჰქროდა ჩვენკენ. ლეკვებიანი ძუკნა გაშმაგებით ეცა თავის მოწინააღმდეგეებს. შიშით თვალი ვერ გამესწორებინა ამ სანახაობისთვის, შევეცადე, შეუმჩნევლად გავცოცებულიყავი გვერდზე და დიდ ლოდს ამოვფარებოდი.

როგორც შემდეგ შევიტყვე, დედე-გიოლსა და ედე-გიოლს ძველი მტრობა ჰქონიათ ერთმანეთში და ამგვარი შეტაკება ტრადიციული ყოფილა - ამიტომაც დაკარგეს ასე სწრაფად ჩემდამი ინტერესი ძაღლებმა. მათ სხვებიც უერთდებოდნენ. ედე-გიოლიდან კიდევ რამდენიმე ნაგაზი მოქროდა.

დაბნელებამდე გაუნძრევლად ვიჯექი, ლოდებს უკან მიმალული. სიცივისაგან და შიშისაგან მაკანკალებდა. საღამოსკენ ქარი გაძლიერდა და გავბედე განზე გადავცოცებულიყავი. სიბნელემ მიშველა, ფეხზე წამოვდექი და რაც ძალი და ღონე მქონდა, მოვკურცხლე.

ორასიოდე მეტრი რომ გავირბინე, წყევლა-კრულვის ხმა მომესმა. ბრძოლის ველზე ხალხს მოეყარა თავი. მივიხედე ისე, რომ არ გავჩერებულვარ, და დავინახე, როგორ ქანაობდა ჩირაღდნების სინათლეები. ისმოდა ყვირილი და თოფების სროლა. რამდენიმე ტყვია მეც მომაყოლეს უკან.

სირბილში გავხურდი, მაგრამ გზა მდინარემ გადამიღობა. ისე მშვიდად მოედინებოდა ქვებში, რომ უცბად დავწყნარდი. ვიცოდი, რომ აქ იწყებოდა მტკვარი, წყალი მასში ყინულივით ცივი იყო და საკმარისი იყო შიგ შევსულიყავი, მაშინვე ყინულით დავიფარებოდი.

ბუჩქებს ვეჭიდებოდი, ფეხის დასადგამს ვსინჯავდი და ისე ჩავდიოდი წყლისკენ. უცებ რუხმა ლანდმა გაიელვა და იქით გახტა. შეშინებაც ვერ მოვასწარი, ისე ჩავხტი წყალში. ხანჯალი ქარქაშიდან ამოღებული მქონდა. ეს რომ არ მექნა, ჩაიყინებოდა.

წყალი ჯერ წელამდე მომწვდა, შემდეგ მკერდამდე ამოვიდა, მერე - მხრებამდე. ცურვა არ ვიცოდი და გადავწყვიტე რიყის ქვებზე ამოვფოფხებულიყავი, თან მეეჭვებოდა ეს მომეხერხებინა - ქვები მოლიპული იყო.

ამასობაში ირიჟრაჟა და როცა ნაპირისკენ მივიხედე, დავინახე ძუ და ხვადი მგლები - ისხდნენ და ყურადღებით მაკვირდებოდნენ.

ნაპირზე გამოსული კვლავ დავფიქრდი, რა ვქნა-მეთქი - სველი ტანისამოსი გამეწურა თუ ასე ტანზე გაუხდელად გავქცეულიყავი და ყინულის ჯავშნით დავფარულიყავი. კბილები ნელ-ნელა ამიკაწკაწდა. სანამ გახევებული თითებით ახალუხს გავიხსნიდი, მერე სანამ ფეხსაცმლიდან წყალს გადავაქცევდი, სულ გავიყინებოდი. უკვე მთელი სხეული მიცახცახებდა. ვიცოდი, რომ ეს ავის მომასწავებელი იყო - ამჯერად ისე იოლად ვეღარ გადავრჩებოდი, როგორც წელან. ჩემი ერთადერთი ხსნა ის იყო, რომ რაც შეიძლებოდა სწრაფად მერბინა. გავიქეცი კიდეც. აღარ ვიცი, რამდენი ვირბინე, მაგრამ, ჩემი აზრით, ღამის ლოცვის - "იასინ ნამაზის" დრო იყო (10 საათი), ჭრიალით რომ შევაღე მძიმე კარი და დიდ ოთახში ცივი ჰაერის ტალღა შევიყოლიე.

ის სურათი, მაშინ რომ დავინახე, ახლაც თვალწინ მიდგას, თუმცა მას შემდეგ ორმოცდაათ წელზე მეტმა ჩაიარა.

წინა კედელთან რბილ ბალიშებში დედაჩემის უმცროსი ძმა - ნადიმ ბიძია წამოწოლილიყო და ჩუმად ღიღინებდა:

მთელი ღამე გალობ, ბულბულო,
ასე სევდიანად ნუ გალობ, ისედაც ნაღველი მაწევს გულზე,
იქნებ, ბუდეში გულის სწორი გელოდება,
ნუ გალობ სევდიანად, ისედაც ნაღველი მაწევს გულზე…

ბუხარში ცეცხლი ბრიალებდა. ზედ გაპუტული ბატი ეკიდა და ქონი მძიმე წვეთებად ეცემოდა სამფეხაზე შედგმულ თუჯის ტაფას. კადიმ ბიძიას ცოლი, სონა-აბლა[11] იქვე, დაბალ მაგიდაზე საგორავით აბრტყელებდა ცომს და გამზადებულ კვერებს მარდად ისროდა აშიშხინებულ ტაფაზე.

მოგონებათა ეს ნაწილი ყველაზე უფრო შეკრულია, მერე და მერე კი ყველაფერი არეულია - მოგონებები, მსჯელობა, ისტორიის მოშველიება...

პირველ ყოვლისა, დროის მკაფიო ხაზი გავავლე: უდე - კონკი - დიღვირი - არტაანი - უდე - თბილისი-ახალციხე-უდე. ეს თითქმის ოცწლიანი მონაკვეთია. ჩანაწერებიდან ამოვკრიფე ყველაფერი, რაც ამ ხაზს ეხება. გადავიკითხე - საკმაოდ სქემატური გამომივიდა. მამას მონათხრობი სწორედ იმით იყო მიმზიდველი, რომ ჩახვეულ მაქმანებს ჰგავდა.

განსაკუთრებით კარგად მახსოვს, როგორ ვცხოვრობდით მუღანში. მე მეორე კლასში ვიყავი, თამარა - მეოთხეში, მარატი კი ხუთი წლის ბუთხუზა ბიჭი იყო, გაკვირვებისგან მუდამ პირდაღებული.

მახსოვს მამას ბევრი საქმე ჰქონდა - შუა აზიიდან ჩვენთან ერთად ჩამოსულებს აბინავებდა, კარვებს შოულობდა, სკოლისთვის იბრძოდა - თუმცა მაინც იცლიდა, რომ ყოველ საღამოს ჩვენთვის ზღაპრები მოეყოლა.

ასე იწყებდა ხოლმე: "იყო და არა იყო რა". ნელა ლაპარაკობდა და ცხადი იყო, რასაც გვიამბობდა, თვალწინ ედგა, - იმდენად დეტალური და ნათელი იყო მისი თხრობა. მისი ზღაპრების უთვალავ გმირებს რატომღაც ჩვენი სახელები ერქვათ. იქნებ

11. აბლა - მესხები ასე ბიცოლას ეძახიან

ამას პედაგოგიური მოსაზრებით აკეთებდა, არ ვიცი. ცნობის-მოყვარეობითა და შიშით ვისმენდით გმირების ამბავს და ათ-რთოლებული ხმით ვკითხულობდით, შეძლებდნენ თუ არა ისინი შვიდი ფათერაკის დაძლევას და სამშობლოში დაბრუნებას. ეს ზღაპრები ნამდვილ ჯადოსნობად მესახებოდა და მას აქეთ მათი სიყვარული არ გამნელებია. სხვათა შორის, მოგვიანებით "ათას ერთი ღამე" რომ წავიკითხე, გაკვირვებულმა ვიცანი მამას ზღაპ-რები, ოღონდ ძლიერ გადასხვაფერებული. თუმცა მაინც მიხა-როდა მათი გადაკითხვა, როგორც ძველ ნაცნობებთან შეხვედრა.

ისევ მამას მოგონებებზე გადავდივარ.

მეორე დღიდან დაიწყეს მოსვლა ნათესავებმა. ჩემი მონათხ-რობი საზღვრის ფანტასტიკური გადმოლახვის შესახებ ყვე-ლას ანცვიფრებდა და ამ ამბავს ერთმანეთს გადასცემდნენ. ჩემი თავგადასავლის მოსასმენად შორეული სოფლებიდანაც კი მოდიოდნენ. ორი დღე შინიდან არ გამიშვეს, დაისვენეო, მე-უბნებოდნენ, და კვლავ და კვლავ მაამბობინებდნენ, რაც თავს გადამხდომოდა.

უპირველეს ყოვლისა, სოფლის გეოგრაფიული მდებარეო-ბის დადგენა ვცადე. ადრე კონკი დიდი სოფელი იყო, იქ ჩემი სიყმაწვილის რამდენიმე წელი გავატარე. მას შუაზე ყოფდა მდინარე, რომელიც ჩრდილოეთისაკენ მიედინებოდა. სახლის ბანები თიხით იყო გალესილი, ბოსლები - სახლებზე მიდგმუ-ლი. ზამთრისთვის მომარაგებული თივა მოშორებით იდგა ზვინებად, რათა ხანძრის შემთხვევაში ცეცხლი სახლებს და სხვა სადგომებს არ გადასდებოდა.

ფოცხოვში სახლებს, როგორც წესი, ძალიან პატარა ფანჯ-რები ჰქონდა, კონკში კი ფანჯრები დიდი, ევროპული ყაიდისა იყო. ამ სახლებში ადრე მალაკნებს უცხოვრიათ. ფოცხოველე-ბი ამგვარ სახლებს არ იყვნენ ჩვეული.

საინტერესოა, როგორ გაჩნდნენ ფოცხოვში მალაკნები? მე რომ წერილით ვკითხე ეს, მამამ მთელი ტრაქტატი გამომიგ-ზავნა პასუხად. მწერდა, რომ მალაკნები ერთ-ერთი ქრისტია-

ნული სექტაა, რომელიც XVIII საუკუნეში წარმოიშვა, როგორც ბატონყმური რუსეთის სოციალური პირობების წინააღმდეგ გამოხატული პროტესტის შედეგი. მალაკნები ხატებს, წმინდა ნაწილებს, წმინდანებს უარყოფენო, მათ მიაჩნიათ, რომ მორწმუნის მიზანი სულიერი აღორძინებაა. "მალაკნების" სახელის წარმომავლობის თაობაზე სხვადასხვა ვერსია არსებობს. ერთნი მის წყაროდ მიიჩნევენ მალაკნების დასახლებას მდ. მოლოჩნაიას ნაპირებზე, ყირიმში, სხვები - იმას, რომ მალაკნებს თავიანთი მოძღვრება "სულიერ რძედ" მიაჩნიათ და მარხვისას რძეს სვამენ. 1828-29 წლების რუსეთ-თურქეთის ომის შემდეგ ნიკოლოზ I-მა ბრძანა მალაკნების აყრა და მათი გადმოსახლება თურქებისთვის ბრძოლით წართმეულ ახალქალაქის მაზრაში. ჯავახეთში მათ ისეთივე სოფლები გააშენეს, როგორიც ყირიმში ჰქონდათ, ხელი მოჰკიდეს ყველის წარმოებას, მეცხვარეობას და მედროგეობას. მკაცრმა რეპრესიებმა აიძულა მალაკნები ახალქალაქის მაზრის მიმდებარე სოფლებიდან აყრილიყვნენ და ჯერ კვიპროსზე, შემდეგ კი კანადაში გადასულიყვნენ.

გამახსენდა თამარას მონათხრობი, შარშან ზაფხულს ყარსში რუსი გოგოები რომ უნახავს. ერთნაირად ეცვათ ცისფერი სარაფნები, ერთნაირად ლურჯთვალანი იყვნენ, სელისფერი თმაც ერთნაირად ჰქონდათ დავარცხნილი და ცისფერი ბაფთებით შეკრულიო. თამარა გამოლაპარაკებია მათ და რუსულად უკითხავს, რა გქვიათო. "ნიურა" და "კატიაო", უპასუხიათ. ამის მეტი რუსული არ სცოდნიათ. ადგილობრივები აღმოჩნდნენ. დედამ და ბებიამ იციან რუსული, ჩვენ კი მხოლოდ ცოტაოდენი გვესმისო. გადასახლებულ მალაკანთა შთამომავლები თავისუფლად მეტყველებდნენ თურქულად. შემდეგ დაემშვიდობნენ თამარას. რატომღაც ამ შეხვედრამ დამასევდიანა, მითხრა თამარამ, თხრობა რომ დაამთავრა.

გარდა ამისა, კონკში 200 წლის წინ ძალად გადმოსახლებული თურქმანები და თარაქამები ცხოვრობდნენ, მაგრამ მათ აქამდე სხვა ერებთან ასიმილაცია არ განუცდიათ.

ვინაიდან ტყე შორს იყო, ძირითად საწვავად გამომშრალ ფუნას იყენებდნენ.

არტაანის ვილაიეთში სახლები ერთსართულიანი იყო და ზამთრობით მთლად იფარებოდა თოვლით. სოფლელები ხარებით დადიოდნენ ფოცხოვისა და შავშეთის ტყეებში. იქ ძირკვავდნენ ფიჭვის ფისიან ჯირკვებს, პატარა-პატარა კვარებად აპობდნენ და მათი განათების წყაროც ეს იყო. როცა უკვე ხშირად ჩავდიოდი ფოცხოვში, დავრწმუნდი, საწვავისა და განათების საქმე იქ მართლაც ცუდად იყო. შემდეგ ამ ხალხმა რუსეთიდან კონტრაბანდით შემოტანილი ნავთის ყიდვა დაიწყო. სანამ ამ ნავთს არტაანამდე ჩაიტანდნენ, მისი ფასი ზღაპრულად იზრდებოდა - ლიტრი ნავთი ორ ლიტრ ერბოდ იყიდებოდა. მაგრამ სხვა გზა არ იყო და ხალხი მიდიოდა ასეთ არახელსაყრელ გაცვლაზე. იმ დროს არც ჩვენთან, არც ფოცხოვში, არც არტაანში ფული არ ტრიალებდა. ეკონომიკა ნატურალური მეურნეობის დონეზე იყო, საქონლის პრიმიტიული გაცვლა მიმდინარეობდა.

სიმინდი (თურქულად: ლაზუტი) არტაანში ვერ ხაროობდა ცივი ჰავის გამო. პროფ. ს. ჯიქიას აზრით, "ლაზუტი" იგივე "ლაზ ოტი" არის, ანუ "ლაზური ბალახი". მესხეთში სიმინდი თურქული ენის გავრცელების თანადროულად გაჩნდა და მალე პოპულარულ კულტურად იქცა. 20-იან წლებში არტაანსა და ახალციხეში მარჩენალი სიმინდის სადიდებელი მრავალი დასთანი[12] და სიმღერა არსებობდა. ასეთი სიმღერა და დასთანი მეც მრავლად ვიცოდი და ბევრს არ ვახვეწინებდი ხოლმე იმათ, ვისაც ჩემი შესრულების მოსმენა სურდა ტოლების ან უფროსების წრეში. აი, ერთი მათგანი:

ლაზუტი მქვია და ზოგჯერ - მისირი[13]
შთამომავლობა მუდამ დიდი მყავს.
ფოცხოვში როდის დამატყვევეს, აღარ მახსოვს,
ახლა მთელი არტაანის ველი ჩემია.

12. დასთანი - პატარა ლექსი, სიმღერა

13. მისირი (არაბული "მასრ" - ეგვიპტე). შესაძლოა, სიმინდი საქართველოში ეგვიპტიდან შემოვიდა.

მეც იქ ვარ, სადაც ბაღ-ვენახი და წყალია,
ატამი და ბროწეული ჩემი ამხანაგია,
ჩურუქ-სუ[14], მაჭახელა, ბათუმი, ლივანა,
იმერხევი, ქუთაისი - სულ მე მეკუთვნის.

ლაზუტი ვარ. ზოგჯერ დავიწყებასაც მივცემივარ,
მაგრამ ახლა ყველას გავუტკბი და ვეგემრიელები.
მაგრამ ახლა ყველგან პატივს მცემენ
ახისხა[15] თუ არტაანი - სულ ჩემია!

ფოცხოვიდან კონკში გადმოსახლებული მდიდარი გლეხები კიდევ უფრო გამდიდრდნენ. განთქმულნი იყვნენ ფოცხოვის სოფ. ალიდან ჩამოსული ძმები: ყოჩი - აღა, მოლა ყასიმი და ახმედ-აღა. მათ დუქანი გახსნეს, სადაც ყველაფრით ვაჭრობდნენ, ნავთით დაწყებული და ფარჩით დამთავრებული. სოფელში პოპულარული ყავახანაც ამ ძმებს ეკუთვნოდა. ყოველ მათგანს 3-4 ოჯახი ემსახურებოდა. თუმცა ერთად ცხოვრობდნენ, ძმებს მეურნეობა გაყოფილი და სხვადასხვა ბეღლებსა და ფარდულებში ჰქონდათ მოთავსებული. მათი ცხვარი, კამეჩი, ცხენების რემა თუ ძროხა - ყველაფერი სანიმუშოდ იყო მოვლილი. სოფლის მამასახლისად უსათუოდ ერთი ძმათაგანი იყო. თემის მამასახლისიც ერთ-ერთი მათგანი იყო ხოლმე. საუკეთესო სახნავი და საძოვარი მათ ხელთ იყო. თითოს 2-3 მზეთუნახავი ცოლი ჰყავდა. დეიდაჩემი დილფრუზი ახმედ-აღას პირველი ცოლი იყო. მან ის ფოცხოვში შეირთო, შემდეგ კი, კონკში მას კიდევ ორი მზეთუნახავი დაუმატა. თითოეულ ცოლთან რამდენიმე შვილი ჰყავდა, სახლში დილიდან საღამომდე ხმაური და დავიდარაბა იყო.

მეზობელ სოფელ კოდისწყაროში უმდიდრესი კაცი ფაიზოაღა იყო. იგი თითქმის "გაკაპიტალისტებული" გახლდათ. რძის ქარხანა ჰქონდა. მთელ რძეს თავის სოფელსა და მიდამოებში დაბალ ფასად ყიდულობდა, შემდეგ ამუშავებდა მას და ყველს,

14. ჩურუქ-სუ - დამყაყებული წყალი. ასე უწოდებდნენ ადრე ქობულეთს.

15. ახისხა - ქართული ტოპონიმის "ახალციხე" თურქული სახელწოდება.

კარაქს, ხაჭოს, აირანს ამზადებდა. ნაწარმი ქარავნებით იგზავნებოდა საპორტო ქალაქებში და ახალგამომცხვარი კაპიტალისტი იმასაც კი ახერხებდა, რომ საზღვარგარეთის ბაზრებს მისწვდომოდა. მეზობელ სოფლებში და არტაანში დუქნები ჰქონდა, არტაანის ბანკში პირადი ანგარიში გააჩნდა.

კონკის სკოლა, სადაც სწავლას ვაპირებდი, დიდ შენობაში იყო მოთავსებული. ოდესღაც, ორმოციოდე წლის წინათ, ამ შენობაში მალაკნები ცხოვრობდნენ. სახლი ისე დიდი იყო, რომ შიგ თავისუფლად ეტეოდა 100-120 ოჯახი. თუმცა ისინი იმ დროს ღარიბად არ ცხოვრობდნენ, სოფელში არც სკოლა იყო, არც ეკლესია.

ეს გასაკვირი არ იყო - მალაკნები უარყოფდნენ ეკლესიებს და ყველა საკულტო საგანს, მიაჩნდათ რა, რომ მორწმუნეს შეუძლია შუამავლის გარეშე მიმართოს ღმერთს.

თურქეთის რესპუბლიკის წლისთავთან დაკავშირებით კონკში პირველად გახსნეს დაწყებითი სკოლა. ერთადერთი მასწავლებელი რიზელი იდრის-ეფენდი[16] იყო. ეტყობოდა, ეს მოხელე სწავლების ხელოვნებაში გაწაფული ბრძანდებოდა. მუდამ ქოლგით დადიოდა, რომელსაც ხელჯოხადაც იყენებდა, ნაყვავილარი სახე ამპარტავნულად ჰქონდა მაღლა აშვერილი, გაკვეთილებზე უმოწყალოდ სცემდა ბავშვებს, თუმცა არც ერთი მშობელი ამით არ აღშფოთებულა, რადგან ეს სასარგებლოდ მიაჩნდათ სწავლების პროცესში.

ერთხელ მეც გამარტყა. ეს ასე მოხდა. შინ ბევრი საქმე მქონდა, რაკი ბიძას არც მოსამსახურე, არც მოჯამაგირე არ ჰყავდა. ერთხელ სონა აბლამ, ჩემმა ბიძაშვილმა იზაარმა და მე ბოსლიდან ნეხვი გამოვიტანეთ. რომ ვმუშაობდით, მედიდურად ჩაგვიარა იდრის-ეფენდიმ. რომ დავინახე, გაფაციცებით მივესალმე. მასწავლებელმა ზიზღით გადმოხედა ნეხვით მოფენილ ეზოს და გზა გააგრძელა. მეორე დილას გაკვეთილზე მკითხა "შინ რას აკეთებო?" - "გაკვეთილებს ვსწავლობ, ეფენდი", - ვუპასუხე მე. მაშინ მასწავლებელმა სილა გამაწნა, ახლაც არ ვიცი რატომ. თვალთ დამიბნელდა. შინ ატირებული მოვვარდი.

16. ეფენდი (თურქ.) - ბატონი, ზრდილობიანი მიმართვა.

ბიძაჩემი წამსვე სკოლისკენ გაემართა. ჯერ გავჯიუტდი, სკოლაში არ გავჩერდები-მეთქი, მაგრამ მერე გამახსენდა, როგორ მეწადა სწავლა და ბედს დავმორჩილდი.

სკოლაში ვსწავლობდით გრამატიკას, არითმეტიკას, საღვთო სჯულს, ისტორიას, ბუნებისმეტყველებას, სუფთა წერას, ფიზკულტურასა და სიმღერას. ასეთი სკოლები თურქეთის ახალი რესპუბლიკის მხოლოდ ზოგ სოფელში იყო გახსნილი.

ჩემ მიერ მთების გადალახვიდან ერთი თვის თავზე მუცელზე ძირმაგარა გამომივიდა, რომელიც უფრო და უფრო მეტად მაწუხებდა. რა მექნა, არ ვიცოდი. ბიცოლებისთვის რომ მიმემართა, მრცხვენოდა და აუტანელი ტკივილისგან საშინლად ვიტანჯებოდი. სონა აბლამ რომ გაიგო, შეიცხადა: “რა ძირმაგარა, რის ძირმაგარა, შავი ჭირია[17], ყურანსა ვფიცავ, შავი ჭირია! ეს მუქთახორა ჯერ ხომ ჭამს და ჭამს, ახლა ჭირიც მოიტანა, წაიყვანე, სადაც გინდა!”

მაგრამ ბიძამ შეუყვირა თავის ცოლს და მეც დავრჩი. ძირმაგარამ ერთი თვე მაწვალა, მაგრამ ბოლოს დამწიფდა და გასკდა. ტკივილი მომეშვა. მეორე წლის მარტამდე ისე ვისწავლე, რომ არანაირი უსიამოვნება არ შემხვედრია.

მერე ახალი უბედურება დაგვატყდა - მთელ ოჯახს მღერი დაერია. ექიმი სოფელს არ ჰყავდა, ადგილობრივი მკურნალები კი უძლურნი იყვნენ ამ სენთან საბრძოლველად. ამასთან კონკში შიმშილობა დაიწყო. ბიძაჩემმა რაიონის ცენტრში ჩასვლა გადაწყვიტა. ფოცხოვში ბევრი კონტრაბანდული საქონელი იყო ხოლმე, ეგებ რამე ვიშოვოო, იმედოვნებდა.

ორი დღის შემდეგ გზას მე და იზაარიც გავუდექით. აპრილი იყო, მთაში თოვლი დნებოდა, მაგრამ მოყინული იყო და სიარული მაინც ჭირდა.

მუთრუჯანის უღელტეხილს რომ მივაღწიეთ, მოულოდნელად ბიძას შევხვდით - იგი შინ ბრუნდებოდა სანოვაგით დატვირთული. ბედმა გაუღიმა: ნაცნობი კონტრაბანდისტებისაგან ხუთი ფუთი სიმინდი ეშოვა. ერთად დავისვენეთ, მერე კი ჩვენ

17. შავი ჭირი - მაშინ ასე უწოდებდნენ სიფილისს.

სწრაფად გამოვუყევით საზღვრისკენ. რანდენჯერმე მოვიხედე, ბიძაჩემი ხარს აპეურებს უსწორებდა, ხარი კი წყლიანი თვალებით შესცქეროდა.

საზღვარი მშვიდობიანად გადმოვკვეთეთ და საღამოთი უდეს მივადექით.

შინ გახარებულები შეგვხვდნენ. ჩემი გაქცევიდან დიდი დრო გავიდა, მამასთვის ბრაზს გადაევლო.

ჩვენ დავიბანეთ, სუფთა სამოსი გადავიცვით და კერიასთან დავსხედით. დედამ მჭადი და ხის ჯამებით მაწონი მოგვართვა, თან ჩუმად ცრემლებს იწმენდდა. მე დაწვრილებით ვყვებოდი კონკში ჩემი ცხოვრების შესახებ, სწავლაზე და იმაზე, თუ რამ მაიძულა სოფლიდან წამოვსულიყავი.

მე და იზაარი ისევ ვიტანჯებოდით მღერისგან. სოფელში ჩვენი შორეული ნათესავი, ბებო ფენბე ცხოვრობდა. საერთოდ იგი ექიმბაში არ იყო, მაგრამ ადამიანებს შველოდა. ერთხელ, ეს 1920 წელს იყო, სოფელში ხე-ტყის დაცურებაზე ვმუშაობდი. ავიღე ხელში ნაჯახი და გულმოდგინედ ვიქნევდი. მუშაობის დაწყებიდან მეორე საათში ნაჯახი მარცხენა მუხლზე მოვიხვედრე. სისხლი ღვარად მომდიოდა, შიშისგან და ტკივილისგან ვყვიროდი. დედა სოფლის ექიმბაშ პეტრე ბაბუნაშვილთან გაიქცა. მან მკურნალობაში ხუთი ფუთი ხორბალი მოითხოვა. ამდენის გადახდა ჩვენ არ შეგვეძლო. მაშინ ჩემი მკურნალობა ბებია ფენბემ აიღო თავზე. მან მუხლზე ნაჩქარევად გაკეთებული სახვევი მომხსნა, კარგად მომბანა, ხის ზანდუკიდან პატარა ტომსიკა ამოიღო, აუჩქარებლად გახსნა და იქიდან შაქრის დიდი ნატეხი ამოიღო, თუჯის სანაყში ჩააგდო და გულმოდგინედ დაუწყო ნაყვა. შემდეგ რუხი ფერის ფხვნილი მშრალ ხელისგულზე დაიყარა და ჭრილობაზე მომაყარა. მერე მუხლის თავზე ნავთში დასველებული დაკეცილი მარლის ნაჭერი დამადო და მჭიდროდ გადაახვია.

ასე დაწვრილებით იმიტომ მახსოვს ყველაფერი, რომ ვიჯექი და შიშით ვაკვირდებოდი მოხუცი ქალის აუჩქარებელ მოძრაობებს.

ჭრილობამ მოშუშება დაიწყო და მალე შეხორცდა კიდეც.

მღერისგანაც ფენბე ბებომ გვიხსნა. ამჯერად წამლის შემადგენლობა უფრო რთული იყო: მური, ყურუთი, ნავთი. ყველა-

ფერი ეს ხის ჯამში თითებით ზილა, სუნავდა და თან რაღაცას ჩურჩულებდა თავისთვის. ამ ნარევით მოგვარჩინა მე და იზაარი.

სექტემბრამდე ორივენი უდეში დავრჩით. მეურნეობა დიდი გვქონდა, საქონელს, სათიბსა და ბაღს დიდი მოვლა უნდოდა. მაგრამ სექტემბერი რომ დადგა, მე ისევ კონკში წასვლა და სწავლის გაგრძელება მოვინდომე.

ძლივს დავითანხმე ჩემიანები. განსაკუთრებით დედა დარდობდა - მას პანიკურად ეშინოდა საზღვარზე გადასვლა-გადმოსვლისა და ამბობდა, უსათუოდ მოგკლავენო.

მაინც გამიშვეს. ბიძაჩემის სახლს რომ მივაღწიეთ, გამოირკვა, რომ კონკში სკოლა აღარ იყო. ერთ შორეულ სოფელს მეტი გადაეხადა, რომ სკოლა იქ ყოფილიყო და კონკში სკოლა დაეხურათ. დაღონებული, მეორე დღესვე შინ წამოვედი. იზაარი თვალცრემლიანი გამომეთხოვა - ამ ხნის განმავლობაში ძალიან შეგვიყვარდა ერთმანეთი და დაშორება გვეძნელებოდა.

გადავწყვიტე გზა შემემოკლებინა და რაიონულ ცენტრ დიღვირზე გავლით ჩავსულიყავი უდეში. იქ შემთხვევით შევხვდი ჩემს ძველ მასწავლებელს, მოლა ალის, 1921 წელს მედრესეში რომ მასწავლიდა. იგი ამ ცოტა ხნის წინ სკოლაში სიმღერის მასწავლებლად მოწყობილიყო. გამახსენდა, რომ მშვენიერი ხმა ჰქონდა, ზოგი იმასაც კი ამბობდა "ღვთაებრივი" ხმა აქვსო.

მან თანამიგრძნო და მაშინვე შემომთავაზა დიღვირის სკოლაში მოწყობა, სადაც თვითონ მუშაობდა. მაგრამ სად უნდა მეცხოვრა? მოლა ალიმ მითხრა, სოფლის განაპირას ერთი ადგილი ვიცი, მედრესეს ძველი შენობაა, რომელსაც პატრონი არ ჰყავსო. დავათვალიერეთ ეს შენობა და გადავწყვიტეთ, რომ ერთ-ერთი ოთახის საცხოვრებლად მოწყობა შეიძლებოდა.

უდეში ჩავედი და ჩვენებს ვუამბე ეს ამბავი. ჩემი მშობლები, ეტყობა, შერიგებოდნენ ჩემს სწავლის სურვილს და ჩემი სამგზავროდ მომზადება დაიწყეს. სარდაფში თუნუქის ღუმელი მოძებნეს, ტომარაში ტაფა, მატყლის საბანი, ფქვილი და ფურუჯი (მსხლის ჩირი) ჩამიწყვეს. ბარგი იმდენი მომიგროვდა, რომ მამაჩემმა გადაწყვიტა, წამომყოლოდა.

უკუნი ღამით დავადექით გზას. თუნუქის ღუმელი მამაჩემს ეკიდა ზურგზე და უდროო დროს აგრუხუნდებოდა ხოლმე. ში-შით გალეულები, სულს ვკმენდდით და ვაყურადებდით, ცხე-ნის ფეხის ხმა ხომ არ ისმოდა.

დილას დიღვირში ჩავაღწიეთ. მამაჩემი ჩემს მომავალ ბინა-ში მივიყვანე. ტვირთი გადმოვიღეთ, ერთი ოთახი ამოვირჩიეთ და ღუმელი დავანთეთ. რომ გავთბით, საქმეს შევუდექით. მა-მამ ფანჯრები აჭედა, კარს საკეტი გაუკეთა. მოვიტანეთ ჩალა, ბალიშისპირი გავტენეთ, მერე შეშაც მოვაგროვეთ.

მეორე კლასში მიმიღეს. ცუდად ვსწავლობდი - სულ მშიოდა და მეძინებოდა. საჭმლის მომზადება არ ვიცოდი. მხოლოდ ფა-ფა გამომდიოდა ხელიდან. დიდხანს ვურევდი სიმინდის ფაფას და საჭმლის სასიამოვნო სუნს ვისუნთქავდი. ზოგჯერ იქვე, ფაფის რევაში ჩამეძინებოდა ხოლმე ხის კოვზით ხელში.

ხანდახან ნაცნობებს და ნათესავებს ვაკითხავდი დიღვირ-ში. იქ კარგად მაჭმევდნენ, მაგრამ მრცხვენოდა, მშიერი რომ გამოვიყურებოდი და არცთუ ისე ხშირად დავდიოდი მათთან.

დიღვირში აწყურელი ემიგრანტი ბეგები ვაჭრობდნენ. ერ-თხელ ჩემ სანახავად მოსულმა მამაჩემმა იმათ დუქანში შეია-რა. პატრონმა, ქარიმან-ბეგმა, უთხრა მამაჩემს: “კარაქი წაიღე, უდეში კარგად გაყიდი”. “ფული არა მაქვს, ეფენდი-ბეგ”, - უპა-სუხა მამაჩემმა. “წაიღე, განა არ გიცნობ. გაყიდი და ფულს მერე ჩამაბარებ. შენი შვილი ხომ აქ სწავლობს” - მიუგო ქარიმან-ბეგ-მა. მერე მე მომიბრუნდა: “ოლა[18], მამაშენი საქონელს მთხოვს, მივცე?” “შენი საქმეა, ეფენდი-ბეგ”. “ფულს დამიბრუნებს?” - ჩა-მეძია ბეგი. “აბა, რას იზამს”, - ვუპასუხე იმავე კილოზე.

ქარიმან-ბეგმა გამოიტანა ორი ფუთი საუკეთესო არტაანუ-ლი კარაქი კოლოფებში და მამაჩემს აჰკიდა.

ამჯერად მამაჩემი საზღვარზე დაიჭირეს. კი გაუშვეს, მაგ-რამ კარაქს - 32 კილოს კონფისკაცია უყვეს.

ცოტა ხანში ბეგი შემხვდა და რისხვით ჩამავლო ქეჩოში ხელი, მამაშენი სადაა, შე მამაძაღლოო. ავუხსენი, ასე და ასე მოხდა-მეთქი. “ფუ, დალახვროს ეშმაკმა, მაგ მაქსუდს საზღვა-

18. ოლა, ოლან - ბიჭო. თურქული სიტყვისგან “ოღლან” - ბიჭი.

რი ვერ გადაულახავს და მაგასთან საქმე როგორ დავიჭირე!" - გაბრაზდა ქარიმან-ბეგი. "აკი თვითონ მიეცი კარაქი, ბეგ-ეფენდი", - შევეპასუხე. "გაჩუმდი, შე მამაძაღლო. თვალით არ დამენახო, თორემ ნაწლავებს დაგაყრევინებ!" - იღრიალა ბეგმა. მას შემდეგ აწყურელ ემიგრანტთა დუქანს შორს ვუვლიდი ხოლმე.

სკოლაში დასვენების დღე პარასკევი იყო. ხუთშაბათ საღამოს ხელში ვიღებდი ორლესულ ხანჯალს - "ბებუთ ხანჩარს" - და სასაზღვრო სოფელ გუმეში მივდიოდი. იქ ჩემს ნათესავთან ველოდებოდი დაბნელებას. სოფელი ძალიან მოხერხებულად იყო განლაგებული და ამ გზით გადადიოდნენ საზღვარზე - ზოგი ნათესავთან, ზოგი ემიგრაციაში, კონტრაბანდისტებს საქონელი გადაჰქონდათ. მესაზღვრეებში ეს გზა ეჭვს არ იწვევდა - იგი გაუვალ ღრანტეებზე, ტყეებზე და უღელტეხილებზე გადიოდა, თუმცა ყველაზე მოკლეც იყო - სულ 16 კილომეტრი დიღვირიდან უდემდე.

შინ მელოდებოდნენ ხოლმე. ტანსაცმელს მხდიდნენ და ერთი კვირის ჭუჭყს გულმოდგინედ ვიცილებდი. ერთი დღე-ღამე ნეტარებაში ვიყავი ხოლმე, მაგრამ მეორე დღეს, რომ მოსაღამოვდებოდა, ამკიდებდნენ ერთი კვირის სანოვაგეს და უკუნეთ სიბნელეში ვადგებოდი გზას. სწორედ იმის გაურკვევლობა, თუ წინ რა მომელოდა და ხიფათის ეს მუდმივი გრძნობა იყო, რომ მღლიდა და მფიტავდა. საბანს გადავიფარებდი ხოლმე და დიდხანს ვიყავი ასე, უმოძრაოდ ცარიელ და ცივ ოთახში.

ერთხელ ზამთარში სახლში დავაპირე წასვლა. მოვუკარი თავი ტომარას, ხანჯალი ქამარში გავირჭე. სოფელ გუმეში დეიდასთან მივედი. მან, როგორც ყოველთვის, კარგად დამანაყრა და მითხრა: "იცი, რომ დღეს არავინ აპირებს საზღვარზე გადასვლას. დარჩი, ხვალ წადი. ხედავ, როგორ თოვს!" უარი ვუთხარი: "არა, უნდა წავიდე. მგლების არ მეშინია - შეიარაღებული ვარ". დეიდამ ამოიოხრა და მითხრა: "მაშინ ეს ბიჭიც თან წაიყვანე. ისიც მარტოა. ბეგების შვილია. არტაანიდან მოვიდა და კახარეთში მიდის".

ბიჭი შვიდი წლისა იქნებოდა - მეტის არა. დაიხურა ძვირფასი კრაველის ფაფახი, ქამარში ძვირფასი ხანჯალი გაისწორა

და მოღუშულმა შემომხედა. იდუმალი სიჩუმე იდგა, როგორც ეს ზამთრის ბინდში იცის. თოვლი უხმაუროდ ცვიოდა ციდან. მიხაროდა, რადგან თოვლი უმალ შლიდა ჩვენს ნაკვალევს. წელამდე თოვლში ჩაფლულები და სიბნელეში ჩაძირულები მივუყვებოდით გზას.

რამდენიმე საათის შემდეგ, წისქვილთან კაცი შემოგვხვდა. "ვინ ხართ, საით მიდიხართ?" - მკვახე ხმით გვკითხა. მეზობელი სოფელი დავუსახელე. მან დაგვიტატანა: "ჰაიტ, თქვე თაღლითებო, ჩქარა გაიქეცით, სანამ შეუმჩნევიხართ!"

ჩემი თანამგზავრი ბიჭი მალე გამომემშვიდობა და მარცხნივ გაუხვია. ფეხს ავუჩქარე. სახლს რომ მივუახლოვდი, დავინახე, რომ ფანჯრები თოვლით იყო დაფარული.

* * *

ასე ვისწავლე 1924 წლის მარტამდე. მარტში სკოლის დირექტორმა დეპეშა მიიღო არტაანიდან. მასში ნათქვამი იყო, რომ არტაანში იხსნებოდა ახალი ტიპის სკოლა - "ლეილი-მექთები". ამასთან დაკავშირებით დირექტორს ექვსი მოწაფის გაგზავნა ჰქონდა ნაბრძანები. "სამშობლოს ერთგულ მოქალაქეთა შვილები", - ხაზგასმული იყო დეპეშაში.

შედგა გავლენიანი მშობლების შვილების სია. ვიღაცამ ხმა დაყარა, ბავშვებს სამუდამოდ წაიყვანენო და კამპანიას ჩავარდნა დაემუქრა. დირექციამ სასწრაფოდ დაიწყო ახალი კანდიდატურების ძიება და მათ რიცხვში მეც მოვხვდი. გარდა ამისა, გავიგე, რომ ეს უბრალო სკოლა კი არა, ინტერნატი ყოფილა - ბინაზე და საკვებზე ზრუნვა აღარ დამჭირდებოდა. მაშინათვე დავთანხმდი და 15 მარტიდან სიაში შემიტანეს.

მოგვიანებით გავიგე, რომ ქალაქი არტაანი 1921-1928 წლებში ვილაიეთის ცენტრი იყო. მოსახლეობა, ძირითადად, მესაქონლეობას მისდევდა, უწიგნური და ყოველგვარ სამედიცინო დახმარებას მოკლებული იყო. ეს ყველაფერი ოსმანთა იმპერიის მემკვიდრეობა გახლდათ, რომელმაც პირველ მსოფლიო ომში სრული მარცხი განიცადა. ინგლისელებმა ერაყის

მხრიდან შეუტიეს და სტამბოლი აიღეს, საფრანგეთი ალექსანდრიიდან უტევდა, ბერძნების ხელში იყო დიდი სასაზღვრო ტერიტორია იზმირითურთ. აღმოსავლეთიდან დაშნაკები უტევდნენ.

მუსტაფა ქემალის მეთაურობით თურქეთი რესპუბლიკად გამოცხადდა. მის პრეზიდენტად არჩეული იქნა მუსტაფა ქემალ-ფაშა, რომელსაც შემდეგ ათათურქი - "თურქების მამა" უწოდეს.

1920 წლის აპრილში თურქეთის პრეზიდენტმა თხოვნით მიმართა ლენინს, მხარი დაეჭირა თურქი ხალხისათვის დამოუკიდებლობისათვის ბრძოლაში. საბჭოთა მთავრობამ თანხმობით უპასუხა - თურქეთში გაიგზავნა 10 მილიონი რუბლი ოქროთი. გარდა ამისა, სამხედრო დახმარების მიზნით მიავლინეს გენერალი მიხეილ ფრუნზე. მისი ხელმძღვანელობით თურქეთის სამხედრო ძალებმა ბევრ მნიშვნელოვან გამარჯვებას მიაღწიეს, რისთვისაც საბჭოთა მხედართმთავარს მიენიჭა თურქეთის უმაღლესი სამხედრო ტიტული - ფაშა.

აი რა წავიკითხე ე. ვეიდენბაუმის წიგნში "კავკასიის მეგზური" (ტიფლისი, 1888წ.).

"არდაგანი (ქართულად არტაანი) არდაგანის ოლქის საოლქო ქალაქი, მდ. მტკვრის სათავის მახლობლად, მის მარჯვენა ნაპირზე.

არდაგანი უძველესი ქართული სამოსახლო იყო. XIII საუკუნიდან იგი კოლას (ახლანდელი გიოლე) პროვინციის ერისთავთა რეზიდენციაა. XVI საუკუნეში იგი თურქებმა დაიპყრეს და მას შემდეგ იქ ქრისტიანობა და ქართული ენა უკვალოდ გაქრა. დარჩა მხოლოდ მრავალრიცხოვანი ეკლესიების ნანგრევები ქალაქის გარეუბანში. უკანასკნელ ომში თურქეთთან ძლიერ გამაგრებული არდაგანი შტურმით იქნა აღებული 1877 წლის 5 მაისს გენერალ-ადიუტანტ ლორის-მელიქოვის მოქმედი კორპუსის მიერ ორდღიანი დაბომბვის შემდეგ. გამარჯვების ნადავლი იყო 92 ქვემეხი და დიდძალი საბრძოლო და სასურსათო მარაგი" (გვ.383).

მაგრამ 1921 წელს თურქეთისა და საბჭოთა რუსეთის საზღვარი გადაიხედა და არტაანი ისევ თურქეთს გადაეცა.

დიღვირელები ყველანი მეორეკლასელები ვიყავით. ვსწავლობდით ისტორიას, გეოგრაფიას, ბუნებისმეტყველებას, საღვთო რჯულს, გრამატიკას, ხატვას. იყო სიმღერა და ფიზკულტურაც.

დირექტორი სტამბოლელი იყო. ღვთისმსახურებას რეჯებ-ეფენდი აწარმოებდა, წარმოშობით ფოცხოვის სოფელ ალიდან. დანარჩენი მასწავლებლები ანატოლიის სხვადასხვა რაიონებიდან იყვნენ.

სკოლა ორსართულიან ქვის შენობაში იყო მოთავსებული. შორიახლო კიდევ სამი ასეთივე შენობა იდგა. ერთში ყაზარმა იყო, დანარჩენი ორი ცარიელი იყო. როგორც გავიგე, რევოლუციამდე ამ შენობაში რუსის ჯარის ნაწილები მდგარიყო.

ქალაქის ხელისუფალთა ნებართვით ახალგაზრდა პედაგოგებმა ერთი ცარიელი კორპუსი დაიკავეს და თეატრი მოაწყვეს. სკოლა ვაჟთა იყო და სპექტაკლებში ქალთა როლებსაც ახალგაზრდა მამაკაცები ასრულებდნენ. თვითონ აგებდნენ დეკორაციებს. თვითონ იკერავდნენ კოსტუმებს და პარიკებსა თუ წვერებსაც თავად ამზადებდნენ. კვირადღეობით მივდიოდით ხოლმე საინტერესო სპექტაკლების სანახავად და სიხარულით ვუკრავდით ტაშს მსახიობებს.

ექიმი ინტერნატს არ ჰყავდა. ჰქონდა აბანო, მაგრამ დაბანის უფლება ყველას არ ჰქონდა, თუმცა ყველა მოწაფე ჩამოსული იყო. სამაგიეროდ, ლოგინს გვიცვლიდნენ ზუსტად კვირაში ერთხელ.

დიდ დარბაზში უცნაური მოყვანილობის ლამფა ეკიდა. კარგად ანათებდა, მაგრამ ტკაცატკუცი გაჰქონდა. ამ ხმას მალე მივეჩვიეთ. ლამფას "გაზ-ლამფას" ვეძახდით.

საერთო სასადილოში ვჭამდით, სადაც ჩვენ-ჩვენი ადგილი გვქონდა. ჭამის, მეცადინეობის და ძილის წინ სიას კითხულობდნენ. ჟურნალში ნომრების მიხედვით გვიძახებდნენ: პირველი, მეორე... ჩვენც ვპასუხობდით. გვარები იმ დროს თურქეთში არ იყო. მე, მაგალითად, "ლატიფ-ეფენდიდ" ვიწოდებოდი, თუმცა ვამბობდი გვარი მაქვს-მეთქი. ინტერნატში მცხოვრები პედაგოგები კორპუსში მორიგეობდნენ ხოლმე და მათ მრავალი მოვალეობა ეკისრებოდათ: თვალს ადევნებდნენ პურის დაჭ-

რას სამზარეულოში, გვასწავლიდნენ დანა-ჩანგლის ხმარებას, გვეხმარებოდნენ გაკვეთილების მომზადებაში.

მდიდარ მშობლებს ჩამოსვლისას იმ ცხენთან ერთად, რომელზეც თავად ისხდნენ, ჩვეულებრივ, 2-3 ხურჯინებგადაკიდებული საპალნიანიც მოჰყვებოდა ხოლმე. ხურჯინებში კი შაშხი, თაფლით სავსე დოქები და კოლოფებად შეფუთული კარაქი ეწყო. ეს დირექტორისა და პედაგოგებისთვის იყო განკუთვნილი. ამიტომ მდიდარი მშობლების შვილებს მეტი ყურადღება ეთმობოდათ და ნიშნებიც უკეთესი ჰქონდათ.

ცოდნა ათბალიანი სისტემით ფასდებოდა. 1, 2, 3, და 4 - "ცუდს" უდრიდა, 5-6 - "საშუალოს", 7-8 - "კარგს" და 9-10 - "ფრიადს". გარდა ამისა, ფრიადოსნებს სიგელები ეძლეოდათ.

მე კარგად ვსწავლობდი. აღარ მჭირდებოდა დღემუდამ საჭმელზე, სამოსელზე, ბინაზე ფიქრი. რაც მთავარი იყო, აღარ მჭირდებოდა ყოველ კვირას საზღვარზე გადასვლა.

ახლა დიდი სიამოვნებით ვვარჯიშობდი სუფთა წერაში, ვსწავლობდი გრამატიკას, ზეპირად ვიცოდი სახელმძღვანელოში დაბეჭდილი ყველა ლექსი. ბუნებისმეტყველების წიგნი და მასწავლებლების მონათხრობი წვიმებზე, თოვლზე, მთებზე ბუნების საიდუმლოებებს მაზიარებდა. ხოლო გეოგრაფიამ საერთოდ დამატყვევა. საათობით ვათვალიერებდი ლამაზ გეოგრაფიულ რუკებს, გულმოდგინედ ვიხატავდი მათ და მალე უკვე ნებისმიერი ქვეყნის რუკის ზეპირად დახატვა შემეძლო თავისი კოორდინატებით.

მეცადინეობისთვის დრო არ მყოფნიდა, და ღამით, ჩუმად წინასწარ ვსწავლობდი სახელმძღვანელოებიდან რამდენიმე გაკვეთილს. მასწავლებლები სამაგალითო მოსწავლედ მთვლიდნენ. ბავშვებმა იცოდნენ, რომ მე მდიდარი ნათესავები არ მყავდა და გამომწვევად მექცეოდნენ, მაგრამ ფიზიკურად ძლიერი ვიყავი, კარგად ვჩხუბობდი და მალე ყველას დაეკარგა ჩემი გაღიზიანების სურვილი.

მოსწავლის წოდება საპატიოდ ითვლებოდა და ფორმის შესაკერ მაუდს მდიდარ ვაჭრებთან ყიდულობდნენ ხოლმე. 1925 წელს ფორმაში სიახლე შემოიღეს - ქამრის ბალთების და ქუ-

დების დამშვენება სპილენძის რელიეფური ვენზელით - “ალმ” (არტაან ლეილი მექთები). იმ დროს თურქეთში ჯერ ისევ არაბული შრიფტი იყო ხმარებაში და ჩვენი ინტერნატის სახელიც ამ შრიფტით იყო შესრულებული. არაბული ხვეული ასოები უცნაურად იყო გადაწნული და ეს გახლდათ ჩვენი სასწავლებლის ემბლემა.

1925 წელს თურქეთში ევროპული ქუდების ტარება შემოიღეს. ამან ნამდვილი რელიგიური საბოტაჟი გამოიწვია. თურქეთის სამხრეთ-აღმოსავლეთ რაიონებში - დიარბექირსა და დესიმეში - ამბოხება მოხდა. რელიგიური მეამბოხენი დედაქალაქში მიუხტნენ მთავრობას, რომელსაც ევროპული მოდა შემოჰქონდა, ამის გამოყენება მოინდომეს კონტრრევოლუციურმა ელემენტებმა, მაგრამ ამბოხება მაინც ჩააქრეს, თუმც კი დიდი გაჭირვებით.

1925 წლის გაზაფხულზე გამოგვიცხადეს, რომ არტაანში უნდა ჩამოსულიყო თურქეთის სახელმწიფო თავდაცვის ეროვნული რწმუნებული ფევზი-ფაშა. მაშინ მინისტრებს ეროვნული რწმუნებულები ეწოდებოდათ. მაღალი სტუმრის ჩამოსვლის დღეს სკოლა საზეიმო შეხვედრისთვის მზად იყო. ფორმებში გამოწყობილნი, გზის აქეთ-იქით ვიდექით, ჩვენ უკან კი მოქალაქეები იდგნენ და აღფრთოვანებით ესალმებოდნენ მინისტრს.

გაპრიალებული ბალთები და ემბლემები ბრჭყვიალებდა. ფაშამ მანქანით ჩაგვიარა. ჩვენს კოლონასთან მან მეფური ჟესტით გააჩერებინა მანქანა, გადმოვიდა და წინ გაგვიჩერდა. მე თავში ვიდექი, როგორც საუკეთესო მოწაფე. გვერდით საღვთო სჯულის მასწავლებელი რეჯებ-ეფენდი მედგა. სული გავკმინდეთ. არავის ეგონა, თუ სამხედრო პირი ამ შეკითხვას მომცემდა:

- სარწმუნოების რამდენი ბურჯი აქვს ისლამს? - მკითხა მან. გამეცინა, რადგან ეს შეკითხვა პირველკლასელის დონის შესაფერი იყო. ზეპირად ვიცოდი, სარწმუნოების რომელი ხუთი ბურჯის აღიარება ევალებოდა მაჰმადიანს.

1. სევიმი - მარხვის შენახვა.
2. სელათი - ყოველდღიურ ლოცვათა წარმოთქმა.
3. ჰაჯი - მექაში წასვლა სალოცავად.

4. ზექიათი - რელიგიურ გამოსაღებთა გადახდა.

5. ქალიმაი შაჰადათი - სარწმუნოების სიმბოლოს - “ლა ილ-ლაჰა ილლა ლლაჰ, მუჰამედი რასულილლაჰ!” (“არა არს ღმერთი თვინიერ ალაჰისა და მუჰამედი ღვთის მოციქულია!”) - წარ-მოთქმა.

მაგრამ ვიფიქრე, რომ თუ ერთმანეთის მიყოლებით, სულ-მოუთქმელად წარმოვთქვამდი ყველა ამ წმინდა ჭეშმარიტე-ბას, ეგონებოდათ, რომ გაუაზრებლად დავიზეპირე ისინი. ამიტომ დავაყოვნე. თითქოს ვფიქრობდი, ბორძიკ-ბორძიკით ჩამოვთვალე ისლამის ხუთივე ბურჯი და გავჩერდი ქების მო-ლოდინში. მაგრამ ეს არ მოხდა. ეროვნულმა რწმუნებულმა ზიზღით შეხედა რეჯებ-ეფენდის და თქვა: “თვალი დაუდგეს შენს მასწავლებელს!”.

ამ ამბავმა მთელი სკოლა ააღელვა. ინტერნატის რეპუტა-ცია ჩემ გამო ბენვზე დაეკიდა.

თუმცა ეროვნული რწმუნებულის ჩამოსვლამ ქალაქი გაახა-რა, მაგრამ საიდანღაც ცნობილი გახდა, რომ ფევზი-ფაშა წარ-მოშობით ქურთი იყო (ქურთებს ჩვენ დავცინოდით). ეს ცნობა ენაკვიმატი ადამიანების სალაპარაკო გახდა. უყურადღებოდ მათ არც მისი დანჯღრეული მანქანა დაუტოვებიათ. მანქანა თუხთუხებდა, ორთქლსა და სუნს უშვებდა, მეორე დღეს კი სა-ერთოდ გამოვიდა მწყობრიდან და ასე იდგა მინდორში ჩვენი სკოლის წინ. ორი კაცი მთელი დღე წვალობდა, ცდილობდა მის ამოძრავებას, მაგრამ ვერაფერს გახდა. ბოლოს მოდენეს ზან-ტი კამეჩები, შეაბეს გაფუჭებული მანქანა და ასე წაათრიეს ჩვენი სიცილ-ხარხარის თანხლებით. გაგულისებულმა ფაშამ ცხენით მოუსვა ანკარისკენ.

1917-1921 წლები

ამ წლებში მესხეთში სარწმუნოების ნიადაგზე დიდი არეულობა დაიწყო.

მენშევიკებმა ჩამოაყალიბეს მესხეთის პირველი ეროვნული გვარდია, რომლის ნახევარიც უდეს ქრისტიანულმა მოსახლეობამ შეადგინა. გვარდიის უფროსად დაინიშნა პეტრე მერაბიშვილი, ისიც ჩვენი სოფლიდან იყო. სარგებლობდა რა ამით, სოფლის ათასივე ოჯახს იგი შიშში ამყოფებდა.

ქრისტიანები და მაჰმადიანები გაუთავებლად კამათობდნენ ეკლესიებში, ქუჩებში, სახლებში. რელიგიათა სხვაობამ ისე გათიშა მესხები, რომ მათ საერთო ქართული წარმოშობა დაივიწყეს.

უდეს სამხრეთით, გორებზე მაჰმადიანებმა სანგრები გათხარეს. მესანგრეებსა და მენშევიკურ ეროვნულ გვარდიას შორის სროლები დღე და ღამე მიმდინარეობდა.

1919 წლის იანვარში ღამით ეროვნულმა გვარდიამ უკან დახევა დაიწყო. პეტრე მერაბიშვილმა სასწრაფოდ შეაბა ხარები რამდენიმე ურემში, დაყარა ზედ ფუთები, ჩასვა თავისი ოჯახი და გვარდიელებს უკან მიჰყვა. კათოლიკეთა ნაწილიც მას გაჰყვა და ერთ ღამეში უდე თითქმის დაიცალა.

დილაუთენია უდეში მაჰმადიან თავზეხელაღებულთა ერთ-ერთი ბანდა შემოიჭრა. დარჩენილ კათოლიკეებს სიკვდილი ემუქრებოდა. მაგრამ მოხდა წარმოუდგენელი რამ - კათოლიკეებმა თავშესაფარი მაჰმადიანების ოჯახებში ჰპოვეს.

1919 წლის იანვრიდან მარტამდე უდეს მაჰმადიანთა ოჯახებში 180 კათოლიკე აფარებდა თავს. ჩემმა მშობლებმა ამ დროს რელიგიური ფანატიკოსებისგან 12 სული დამალეს.

ისე მოხდა, რომ ჩვენი ფოცხოველი მოყვარე ლაჩინი გვესტუმრა; იგი დეიდაჩემის ქმარი იყო და მაჰმადიანურ ბანდას მეთაურობდა. ჩვენი მდგმურები რომ დაინახა, ლაჩინი განრისხდა. “თქვენ მაჰმადიანის სისხლისა არა ხართ!” - იყვირა მან. “ახლა გიჩვენებთ როგორ უნდა მოეპყრათ გიაურებს[19]”. ამ სიტყვებით მან ხელი სტაცა ერთ მათგანს, წარმოსადეგ ლამაზ ჭაბუკს, ვანო ბაბუნაშვილს და გარეთ გაათრია. დაიჩხაკუნა

“მარტინის” საკეტმა (ასეთ თოფებს პირველი მსოფლიო ომის დროს გერმანია აწარმოებდა თურქეთისთვის, სადაც მათ “ოსმანლი კოპუსის” ეძახდნენ). დედაჩემი გარეთ გავარდა. მან მე და ჩემი და, ბილორი ბანდიტს მიგვაგდო ფეხქვეშ და ათრთოლებული ხმით უთხრა: “ჩემი შვილები დახოცე, სტუმარს კი არ მოგაკვლევინებ!”. ჩვენები დიდხანს ეხვეწნენ ლაჩინს. ბოლოს ბიძია მალიქშაჰმა ნატიფი, ვერცხლით მოსევადებული მძიმე სატევარი მოიტანა. მაშინ ლაჩინი შეყოყმანდა, ძღვენს სინჯვა დაუწყო და ბოლოს გაუშვა თავისი მსხვერპლი.

ასეთი შემთხვევა ბევრი იყო. ზოგი ჩემმა მშობლებმა გამოისყიდეს, სხვები დედაჩემმა ხერხიანობით იხსნა სიკვდილისაგან, - საბოლოოდ ჩვენი თორმეტივე ხიზანი გადარჩა.

ახლა რომ ამ ამბავს ვიგონებ, ვფიქრობ, რომ ადამიანთა სისხლისმიერი ძმობა რელიგიურ დაპირისპირებაზე ძლიერი აღმოჩნდა.

მაგრამ მენშევიკთა პანიკური გაქცევა თითქმის უმიზეზო იყო. მაჰმადიანთა ბანდები ერთმანეთისაგან გათიშულად მოქმედებდნენ, მათ არავითარი პოლიტიკური მიზნები არ ჰქონიათ და ისინი მხოლოდ ძარცვას მისდევდნენ. იმ დროს იმ არემარეზე რამდენიმე ასეთი ბანდა მოქმედებდა: ხონელი ყურბანას ბანდა, სამყურელი მურსალას ბანდა, ზემოწისელი მევლუდას ბანდა და სხვანი.

პოლიტიკით მეტ-ნაკლებად დაინტერესებული იყო ომარ-ეფენდი ყიფიანი. იგი წარმოშობით აწყურის რაიონის სოფ. აგარიდან იყო. განათლება სტამბოლის უნივერსიტეტში მიეღო. აგარაში კარგი ბაღი და ხის დამამუშავებელი ქარხანა ჰქონდა. 1906 წელს ბაქოში გაიცნო აზერბაიჯანელი მწერალი და საზოგადო მოღვაწე ჯალილ მამედ ყული-ზადე. მათ ერთად დააარსეს ჟურნალი “მოლა ნასრედინი”, - გესლიანი, მწვავე სატირული ჟურნალი, რომლის ყოველი ნომრის გამოც ცენზურასთან ომი იმართებოდა. 1918 წელს ომარ ეფენდი სამშობლოში დაბრუნდა. იქ ხალხი შეარჩია და შეაიარაღა. იარაღის შოვნაში ბედმა გაუღიმა: 1917 წელს ახალციხეში რუსული ქვეითი პოლკი რომ დაიშალა, იარაღი უპატრონოდ დარჩა და ომარ-ეფენდის ხელში აღმოჩნდა. რაზმი დიდი ჰყავდა, რამდენიმე ასეული

კაცი, თავისი დროშითა და წესდებით. წითელ დროშაზე გამოხატული იყო მაჰმადიანთა სიმბოლო - ნახევარმთვარე ვარსკვლავით - და არაბული ხვეული ასოებით ეწერა: "გაუმარჯოს თავისუფლებას!" თავისუფლება ომარ ეფენდის თავისებურად ესმოდა - მიაჩნდა, რომ მთელი ახალციხის ოლქი მენშევიკურ მთავრობას უნდა გამოჰყოფოდა და თურქეთს შეერთებოდა. 1919 წელს ანატოლიაში მუსტაფა ქემალ-ფაშას მეთაურობით არსებული სახელმწიფო წყობის წინააღმდეგ აჯანყება დაიწყო. ომარ ყიფიანი თვლიდა, რომ ახალციხე და თურქეთი უნდა გაერთიანებულიყვნენ, რათა ერთი მხრივ მენშევიკები და მეორე მხრივ ანტანტის ჯარები გაენადგურებინათ.

როცა 1921 წელს საქართველოში საბჭოთა ხელისუფლება დამყარდა, ომარ-ეფენდი ჟურნალისტურ საქმიანობას დაუბრუნდა ბაქოში, სადაც იგი ომარ ფაიყ ნემანზადედ იწოდებოდა. 1937 წელს ომარ ფაიყი აგარაში წავიდა დასასვენებლად. გზაში იგი დააპატიმრეს, როგორც თურქეთის აგენტი და ციხეში ჩასვეს, ციხეშივე გარდაიცვალა.

1919 წლის მარტამდე მესხეთში ძალაუფლება მაჰმადიან რაზმელებს ეკუთვნოდა. აწყურის სოფლებს და მათ მიდამოებს ომარ-ეფენდი აკონტროლებდა, აბასთუმნის წყლის აღმოსავლეთით მდებარე სოფლებს - სარვარ-ბეგი.

კიდევ ერთ რაზმს ასპინძის რაიონის სოფ. დანიეთის მფლობელი ბახში-ბეგ მაჩაბელი მეთაურობდა. 150 კარგად შეიარაღებული კაცი ჰყავდა. რაზმელები უზრუნველყოფილები იყვნენ სანოვაგითა და ჯამაგირით. ისინი აკონტროლებდნენ კურორტ აბასთუმანს და მდინარე აბასთუმნის დასავლეთით მდებარე სოფლებს. ბახში-ბეგი ამბობდა, რაზმს ჩემი ხარჯით ვინახავო, მაგრამ შემდეგ გამოირკვა, რომ ამ რაზმს მენშევიკური მთავრობა ინახავდა, თურმე ბახში-ბეგი ნოე ჟორდანიას ფერსათის ქედის გზით ხმას აწვდენდა. 1919 წელს მას შეუტყობინებია მენშევიკური მთავრობისათვის, რომ ახალციხის მაზრაში მაჰმადიანებს სერიოზული სამხედრო ძალა არ ჰყავდათ. ეს რომ შეიტყვეს, მენშევიკებმა მესხეთში თავისი რეგულარული ჯარი შეიყვანეს, წინააღმდეგობის გარეშე დაიკავეს

ბორჯომის ხეობა და აწყურის რაიონი. ამ ოპერაციისთვის მაჩაბელმა პოლკოვნიკის წოდება მიიღო და ძალიან ამაყობდა ამით.

მენშევიკთა ძალაუფლებამ მესხეთში 1921 წლის მარტამდე გაძლო. ამ არეულ დროში მოვახერხე, რომ პარალელურად მესწავლა მაჰმადიანურ სასულიერო სკოლაში - მედრესეშიც და ქრისტიანული მიმართულების ქართულ დაწყებით სკოლაშიც.

25 თებერვალს საქართველოში საბჭოთა ხელისუფლება დამყარდა.

1921 წლის შემოდგომაზე 13 წლისა გავხდი. ზაფხულში გავიგე, რომ მეზობელ სოფელ ვარხანში სკოლა გახსნილიყო. საბედნიეროდ, იქ მამიდაჩემი ხატიჯე ცხოვრობდა და მშობლებს შევეხვეწე გავეშვი. სექტემბერში უკვე ვარხნის სკოლის I კლასში ვსწავლობდი და მამიდასთან ვცხოვრობდი. მამიდა ისე ლამაზი და ალერსიანი ქალი იყო, რომ ყველა "ხანუმს'' ეძახდა.

ერთხელ ოქტომბერში მასწავლებელმა მითხრა, გაკვეთილების შემდეგ დარჩიო. სადილის შემდეგ მომიახლოვდა. ჯიბიდან პატარა ბროშურა ამოიღო და კითხვა დაიწყო. გულმოდგინედ ვუსმენდი, რადგან ის, რასაც მიკითხავდა, მეტად მნიშვნელოვანი მეჩვენა - კითხვა რომ ჩაამთავრა, მასწავლებელმა შემომხედა. "ეს რა არის?", ვკითხე. ლექსებია, თურქმა პოეტმა ტოფიკ ფიქრეთმა დაწერა. მინდა, ზეპირად დაისწავლოო, მითხრა მასწავლებელმა. ლექსს ერქვა "შეეშვი მაგას, ძმობილო". პოეტი აკვირდება მჭედლის მუშაობას და ეკითხება, რას ჭედავ შენი ურითი? მჭედელი პასუხობს, ხანჯალს ვჭედავო. პოეტი გულმხურვალედ შეაგონებს მას: "შეეშვი მაგ საქმეს, ძმობილო. განა არ ჯობია, მაგ ფოლადით ნამგალი, ურო, ცელი და ნიჩაბი გამოჭედო, რომლებიც ადამიანს გამოადგება? შენი ხანჯალი მხოლოდ ჭრილობებს მიაყენებს ადამიანებს და სისხლს დაღვრის. შეეშვი ამ საქმეს, ძმობილო!"

ლექსმა მომაჯადოვა. სიტყვები ვაჟკაცურად ჟღერდა და რაღაც შეწყობილად, ლამაზად გამოითქმოდა. ორი წაკითხვით ზეპირად ვისწავლე.

რამდენიმე დღის შემდეგ ხალხმა მთელი მესხეთიდან დაიწყო

ჩამოსვლა. შემდეგ გამოირკვა, რომ სიტყვით აწყურელი ომარ-ეფენდი გამოვიდოდა. იმ დროს იგი იყო მესხთა წარმომადგენელი კავკასიის ფრონტის რევოლუციურ სამხედრო საბჭოში და სერგო ორჯონიკიძის მიერ ხელმოწერილი საქართველოს რევკომის[20] მანდატი ჰქონდა. ომარ-ეფენდის გარდა, დიდებული ფაეტონებით ჩამოვიდნენ რევოლუციური სამხედრო საბჭოს სხვა წევრები, რევკომის წევრები და სხვა ბოლშევიკები.

შეხვედრა დათქმული იყო უზარმაზარ მინდორზე, სკოლის წინ. მასწავლებლები მუშაობით დაწყდნენ - სკოლა მორთეს და რევოლუციური ლოზუნგები გამოჰკიდეს. კიდევ რა უნდა მოეფიქრებინათ? გადაწყვიტეს, მიტინგის წინ მე გამოვეყვანე ჩემი ლექსით. უდელია, უდელი კი ხალხის წინაშე არ დაირცხვენსო, - თქვეს მასწავლებლებმა.

დილით ადრე სკოლის წინ უამრავი ხალხი შეიკრიბა. გამოათრიეს მაგიდა, ზედ სკამი შემოდგეს. დავდექი ამ პირამიდაზე და სული შემიგუბდა - ჩემ წინ ქუდების, ფაფახების, ყაბალახების ზღვა იყო.

ჩავახველე და ხმამაღლა, გამოთქმით დავიწყე: "შეეშვი მაგას, ძმობილო". შემდეგ, რაკი მეშინოდა, ვერ გავაგონებ-მეთქი, ყვირილით წარმოვთქვი მთელი ლექსი. ხალხი მოწონების ნიშნად აგუგუნდა. სული მოვითქვი. ამ დროს უცებ ომარ-ეფენდის დაკვირვებულ მზერას წავაწყდი და დავიბენი. უხერხულად დავუკარი თავი და ძირს ჩამოვხტი. სკამიც გადმოვარდა. ყველამ სიცილი დაიწყო.

- ყოჩაღ, ბიჭო, ვისი შვილია? - გავიგონე.

- უდელი მოლა მაქსუდისა, - უპასუხა ვიღაცამ.

გულაძგერებული შევვარდი კლასში. სიამაყით ვიყავი სავსე. მთელ სკოლაში ხომ ერთადერთს მე მომანდეს ლექსის თქმა.

ამასობაში მიტინგიც დაიწყო. გამოდიოდნენ სოფლების წარმომადგენლები, აქებდნენ ბოლშევიკებს. "ახლა მიწა ჩვენია, - ამბობდნენ, - ბავშვებს უფასოდ ასწავლიან. თუ მომავალშიც ასე გაგრძელდება, ეს ხელისუფლება გვაწყობს, მას მივემხრობით, ოღონდ კარგი იქნებოდა, ხელისუფლება მაჰმადიან

20. რევკომი - რევოლუციური კომიტეტი.

მესხებს არ დაჩაგრავდეს. აჭარლებმა ავტონომია მოითხოვეს, ახლა მათ საკუთარი რესპუბლიკა აქვთ. ჩვენც მოგვეცით ავტონომია - ეს იქნება უტყუარი გარანტია, რომ აღარ დაგვჩაგრავენ, როგორც ეს მენშევიკების დროს ხდებოდა".

"ძმებო მესხებო, - გაისმა ომარ ეფენდის ომახიანი ხმა, იმდენი ამაღლებული სიყვარული იყო ამ შეძახილში, რომ გული ამიძგერდა - წავიდა ნიკოლოზის რეაქციის დრო. უკან დარჩა თავგამოდებული სოციალ-შოვინისტი ნოე ჟორდანიას მმართველობა! ჩვენს ცაზე თავისუფლების წითელი მზე ამოვიდა. მე სისხლს ვღვრიდი მშობლიური მესხეთისთვის. მაგრამ ამიერიდან ვამბობ - მესხეთი თავისუფალია. მენდობით მე, თქვენს წარმომადგენელს? ენდობით სერგო ორჯონიკიძეს? არავითარი შუღლი დღეიდან საქართველოში აღარ იქნება. იქნება ყველა ხალხის ძმობა. ამას ჰქვია ინტერნაციონალიზმი. ძმებო, ამხანაგებო! მესხეთს არ სჭირდება არავითარი ავტონომია. იგი საბჭოთაა. ორჯონიკიძე გვარწმუნებს, რომ არც ერთ მესხს არ აწყენინებენ და არ დაჩაგრავენ, ხალხს ავტონომიის გარეშეც დავაკმაყოფილებთ. გაუმარჯოს საქართველოს ხალხთა მეგობრობას! გაუმარჯოს საბჭოთა ხელისუფლებას!"

ეს უჩვეულო მიტინგი საღამომდე გაგრძელდა. ხალხი მსჯელობდა, წონიდა აქეთურს, იქითურს. ბოლოს გადაწყვეტილება გამოიტანეს: რაკი თვით ორჯონიკიძე დაგვპირდა დახმარებას და დარწმუნებულია, რომ ავტონომია არ უნდა მოვითხოვოთ, დაე, ასე იყოსო.

ვინ იფიქრებდა მაშინ, რომ რამდენიმე წლის შემდეგ ხალხის რჩეული სერგო ორჯონიკიძე ღონემიხდილობისა და სასოწარკვეთილებისაგან თავს მოიკლავდა, ხალხის წარმომადგენელი ომარ ეფენდი ციხეში დალევდა სულს წამების შედეგად, ხოლო მაჰმადიანი მესხები, რომლებმაც უარი თქვეს ავტონომიის მოთხოვნაზე, "ძმების" მიერ სამუდამოდ იქნებოდნენ განდევნილები მშობლიური ადგილებიდან...

არტაანის ინტერნატში 1926 წლის 10 ივნისამდე ვისწავლე.

ზაფხულის არდადეგებზე შინ დავბრუნდი, როგორც ყოველთვის, საზღვარზე გადმოსვლით. მაშინ აბამ მითხრა, თუ კიდევ ერთხელ დაძრულხარ ადგილიდან, ყურბანას ვეტყვიო.

ამ ყურბანას, სასაზღვრო სოფელ ხონას მცხოვრებს, საშიში კაცის სახელი ჰქონდა გავარდნილი. ჯერ საზღვრისპირა ტყეებში ყაჩაღობდა, შემდეგ მესაზღვრეთა რაზმში დააწყებინეს მუშაობა - მან აქაურობა კარგად იცოდა. ცხენი და იარაღი მისცეს და ტყის მცველად გამოაცხადეს. ერთხელ ტყეში შემომხვდა. შემომხვდა კი არა, უცებ წინ მხედარი ამეტუზა. მოულოდნელობისაგან შევყვირე. ულვაში აპრეხილი ჰქონდა, ხელში დაკეცილი ქამჩა (მათრახი) ეჭირა. "ვინ ხარ?" - მკითხა. ვუპასუხე. "აბა, იმღერე რამე". მორიდებით დავიწყე ერთი დასთანი. მერე ქამჩა გადმომიჭირა და გამიშვა. ყველას ეშინოდა მისი.

შინ ისე მთხოვდნენ დარჩიო, რომ უარი ვერ ვუთხარი, მით უფრო, რომ უდეში ამ დროისათვის ახალი სკოლა გახსნეს, და ვინაიდან არტაანში 4 კლასი მქონდა დამთავრებული, 1926 წლიდან მე-5 კლასში დავჯექი. სკოლა შვიდწლიანი იყო და გლეხი ახალგაზრდობის სკოლა (გას) ეწოდებოდა. კლასში ყველაზე უფროსი ვიყავი, სანამ სხვადასხვა სკოლებში ვსწავლობდი საზღვრის გაღმა-გამოღმა, წლები გასულიყო.

მეექვსე კლასში კომკავშირში შევედი. ვმღეროდით "მარსელიეზას" ქართულ ენაზე. იგი ერთ-ერთმა ჩვენმა მასწავლებელმა, ყოფილმა მენშევიკმა გვასწავლა.

ილია ჭავჭავაძის პიესებს ვდგამდით. ჯერ უდეში ვმართავდით წარმოდგენებს, შემდეგ, წარმატებით ფრთებშესხმულებმა, სხვა სოფლებშიც გადავინაცვლეთ. სპექტაკლებში ყველანი ვთამაშობდით - ჩვენც და მასწავლებლებიც. წარმოდგენებს ჯერ მხოლოდ ქართულად ვდგამდით, მერე დავიწყეთ პიესების თარგმნა თურქულ ენაზეც და ასე მხიარულ დასად დავდიოდით სოფელ-სოფელ. ჩავდიოდით ყარათუბანში, კახარეთში, ლელოვანში. ლელოვანში დედაჩემის ბიძაშვილთან გავჩერდით. ეს სოფელი ყველაზე მორწმუნე იყო იმ არემარეზე. 12 სასულიერო პირი იყო - ორი ჰაფიზი (ყურანის ზეპირად მცოდნე) და ათიც - მოლა. მტრულად შეგვხვდნენ. აბა რა იქნებოდა, ჩვენ

ხომ სატირული ანტირელიგიური დადგმები ჩამოვიტანეთ. პირველი სკანდალური სპექტაკლის შემდეგ გააფთრებული მოლები ჩვენებს მიუვარდნენ: “ჭკუაზე მოიყვანეთ თქვენიანი გიაური, თორემ პასუხს არაფერზე ვაგებთ, წაეთრეს აქედან!”. ვიგრძენი, რომ შიგნით ყველაფერი გამეყინა. ხმამაღლა დავიყვირე: “არაფერიც! გეყოთ ხალხის გაბრუება”.

1927-1929 წლებში არჩეული ვიყავი კომკავშირული უჯრედის მდივნად სოფელ უდეში. უჯრედში ჯერ რვა კაცი იყო, შემდეგ - ოცდათხუთმეტი.

უდეში ორკაციანი სასაზღვრო რაზმის პუნქტი იყო. რაზმის მდივანი საუცხოო კალიგრაფი იყო, მეორე კი, უფროსი - მაღალი და ლამაზი მიქელაძე გახლდათ.

მოსახლეობის ყველა გადასვლა საზღვარზე აქტით აღირიცხებოდა და რეგისტრაციაში ტარდებოდა. მიქელაძე კომუნისტებს ყოველ საღამოს ატყობინებდა საზღვრის დარღვევის შესახებ (როგორ იგებდა ამას, ღმერთმა უწყის). ისინი ზონებს ანაწილებდნენ და დაცვის ჯგუფში ყოველთვის მეც შევყავდი, ჩემი ახალგაზრდობის მიუხედავად, ბევრ რამეს მანდობდნენ. არც ერთი პარტიული კრება უჩემოდ არ ტარდებოდა. მარშრუტებს მაცნობდნენ და იარაღს მაძლევდნენ. სროლა ვიცოდი. 1918 წელს მამამ მაჩუქა გერმანული თოფი “მარტინი”. ბიჭები მდინარე ქვაბლიანზე ჩავდიოდით ხოლმე და მოპირდაპირე კლდოვან ნაპირს ვესროდით. სწორედ მაშინ იყო, კარგი სროლა რომ ვისწავლე - 15 მეტრიდან ვარტყამდი ბირაბასის (აბაზიანს).

ჩამოვლისთვის “ოსმანლი კოპუსის” თოფებს გვაძლევდნენ ხოლმე. ეს თოფები გერმანიამ დაამზადა თურქებისთვის პირველი მსოფლიო ომის დროს. დავალება რომ უფრო ადვილად შემესრულებინა, ჩემი ცხენი მიმყავდა და პუნქტებს ჩამოვუვლიდი ხოლმე. ძირითადად კონტრაბანდისტები გვხვდებოდნენ, რომლებსაც თურქეთიდან ქსოვილი და სამრეწველო საქონელი მოჰქონდათ. საქონელს კონფისკაციას ვუკეთებდით, კონტრაბანდისტებს კი დილამდე ვამწყვდევდით მტვრიან ბეღელში. გვერდით, პატარა სახლში, ღამით სამორიგეოდ ვრჩებოდი. იმ სახლში იარაღი და დოკუმენტები ინახებოდა, იქვე

კუთხეში კი სქელ ნაჭრებად აქნილი ვარდისფერი ღორის ლორი იდო. ჯერ ვერიდებოდი მაჰმადიანებისთვის აკრძალულ ამ საჭმელს, შემდეგ კი გავსინჯე. ჩვენს თეთრ პურთან ერთად ძალიან მეგემრიელა. ღამღამობით იმ სახლში ვიჯექი, კონტრაბანდისტებს მოსასაქმებლად ვუშვებდი, ვაწოდებდი მათ წყალს დაჭეჭყილი ტოლჩით და მარილმოყრილ აკრძალულ ქონს შევექცეოდი.

გულუბრყვილო კონტრაბანდისტებს ჩამორთმეული საქონლის დარდი ჰქონდათ და ფანჯრიდან მეძახდნენ:

- ოლან, ჩვენებს უთხარი, პური გამოგვიგზავნონ.

- მამა, როგორ გეცვა მაშინ? - ვაწყვეტინებ თხრობას.

მამა ჩაფიქრდება, მერე ამბობს: "ჩვეულებრივად. სამსახურისთვის შორიდან მოსულმა კაცებმა საწვიმარი მომცეს - ჩვენ ღარიბები ვიყავით. კოოპერატიული მაღაზიიდან მომცეს კომკავშირული ფერის "იუნგშტურმოვკა".

- რა ფერზეა ლაპარაკი? - გაოცებული ვკითხულობ.

- რა ფერზე და, ხაკისფერ "იუნგშტურმოვკაზე", - ჯიბეებიანი გიმნასტურა, ქამარი, პორტუპეა, გეტრები, ყელიანი ფეხსაცმელები, "კეპკა" ქუდი...

წარმოვიდგინე ასე ჩაცმული ახალგაზრდა მამაჩემი და მხიარულ გუნებაზე დავდექი. დიდი "კეპკა", რასაკვირველია, მარჯვედ ჰქონდა ცალ ყურზე ჩამოწეული. და, საერთოდ, მამაჩემი, ალბათ, ძალიან "რევოლუციონერად" გამოიყურებოდა.

1929 წელს მენშევიკთა განადგურების კომისიის წინადადებით "უმოქმედობისათვის" სამუშაოდან მოხსნეს გლეხთა კომიტეტის თავმჯდომარე (ეს კომიტეტი 20 სოფელს აერთიანებდა) სარგის მარტიაშვილი. იმავე კომისიის წინადადებით თავმჯდომარედ მე ამირჩიეს. დამინიშნეს ჯამაგირი 60 მანეთი და საქმეს შევუდექი.

საქმეს რომ ვიბარებდი, აღმოჩნდა, რომ გლეხკომს ვალი ჰქონდა - 100 მანეთი. შემოსავალი კი სულ არ ჰქონია. გარდა ამისა, გლეხკომმა სოფლებში 120 ფუთი ხორბალი დაარიგა და

ვერ იბრუნებდა. სამუშაოზე არავინ მიცნობდა - ამ თანამდებობისთვის მეტისმეტად ახალგაზრდა ვიყავი.

უპირველეს ყოვლისა, მდივანთან, ანდრია ყულიჯანაშვილთან ერთად ეს ხორბალი დავიბრუნეთ და გლეხკომის ვალი გადავიხადე. მორების დამცურებლებისგან ვისესხე ასი მორი, დავიქირავე ასი დურგალი ხერხებითურთ. მდინარის პირას მინდორში ოცი დაზგა გამართეს და მორების დახერხვას შეუდგნენ. 50 მორი ფიცრებად დახერხეს და დააწყვეს. შემდეგ კიდევ ათი ოსტატი მოვიწვიე და ზანდუკები ვაკეთებინე. ავაგეთ დროებითი სახლები, დავაყენე დარაჯები. სამუშაო დუღდა. ბევრი სკეპტიკურად უყურებდა ჩემს წამოწყებას, მაგრამ უსიტყვოდ მემორჩილებოდნენ.

ამ დროს ახალციხიდან, პროპაგანდის განყოფილებიდან დეპეშა მოვიდა - "დაუყოვნებლივ ჩამოდი. შიხლინსკი." დავიბენი. ჩვენი პარტკომის მდივანი კევლიშვილი მაჩქარებდა, ვინ იცის, რისთვის გეძახიანო. ვიფიქრე, მენშევიკების ოინები იქნება, რამეს მოაწყობდნენ-მეთქი.

წავიყვანე "ტაჩკა" და წავედი. ახალციხემდე 18 კილომეტრი იყო. მივედი სამაზრო კომიტეტში. იქიდან მაზრის მომხმარებელთა კოოპერაციის თავმჯდომარესთან გამგზავნეს. იმან მითხრა, ამაღამ კაბინეტში თბილისიდან ამოსული კაცი გელოდებაო. შევედი, ფეხზე წამომიდგა ლამაზი კაცი, რომლის მიმართაც უმალ სიმპათია ვიგრძენი. "ბარათაშვილი ხართ?" - მკითხა. დიახ-მეთქი, თავი დავუქნიე. "იცით, კოოპერატივი რა არის?" "რა თქმა უნდა. იქ ყოველდღე ასანთს ვყიდულობთ". "არა, რამე თუ წაგიკითხავს კოოპერაციაზე?" "რა თქმა უნდა. ოუენი, შარლ ფურიე, სენ-სიმონი". ეს უტოპისტები ძალიან მიყვარდა. ამასობაში ჩემი მოსაუბრე განაგრძობს: "რას იტყვი, კოოპერაციის სკოლის კურსებზე რომ გაგაგზავნონ?" "სიამოვნებით წავიდოდი, მაგრამ უდეში დიდი საქმე მაქვს წამოწყებული, - ვუპასუხე მე, - ზანდუკებს ვამზადებ, რაც ხალხს ძალიან სჭირდება რუსეთში ხილის გასაგზავნად. ვაპირებ ფაბრიკის აშენებას, რომელშიც შემოსავლის მისაღებად გლეხკომისეულ სახსრებს დავაბანდებ". მოკლედ, უარი ვუთხარი.

აღმოჩნდა, რომ სამაზრო კომიტეტის კანდიდატურა ვიყავი.

და აი, კვლავ მაზრკომის მდივნის კაბინეტში ვარ. შიხლინსკი სიცილით მეუბნება: “მამაშენივით ბნელი ყოფილხარ”. მეწყინა: “რა არ მოგწონთ მამაჩემის? ჩემთვის იგი ყველაზე ძვირფასი ადამიანია”. დამიწყო მტკიცება, გლეხკომის თავმჯდომარის თანამდებობისათვის ეკონომიკურად განათლებული ადამიანი გვჭირდებაო. ზანდუკების ქარხნის აშენება არც ისე მარტივია, სახსრების გარდა ამას ცოდნაც სჭირდებაო. ვუცქერდი, როგორ სასაცილოდ იქნევდა სკამზე მჯდომი მოკლე ხელებს და ფეხებს... ბოლოს დავეთანხმე.

ამოვედი უდეში და ამბავი მოვყევი. კომკავშირლებს ძალიან გაუხარდათ ჩემი წარმატება. დავიწყე საქმეების ჩემი მოადგილისათვის, ახმედ აბულაძისთვის გადაბარება. საფინანსო საქმეების შემმოწმებელი ძველი მენშევიკი იყო. ისე ჩაახვია საქმე, რომ ბოლოს გლეხკომის ვალი აღმომაჩნდა - 62 მანეთი. მივიღე ხელფასი და დანაკლისი გადავიხადე. ახმედი დარჩა თავმჯდომარედ, მაგრამ მან არც წერა იცოდა, არც კითხვა.

ყველას დავემშვიდობე და ახალციხეში ჩავედი. იქ ახალი ამბავი დამახვედრეს: ახალციხის სამაზრო სამომხმარებლო კავშირის კულტგანათლების მუშაკად დავენიშნე. გარდა ამისა, საქართველოს სამომხმარებლო კავშირში მიმართვა მიეწერათ: ჩვენს კულტმუშაკს კურსებზე ვაგზავნითო. გადამიხადეს ერთი თვის ხელფასი - 80 მანეთი და სამივლინებო 120 მანეთიც მომცეს. უცებ გავმდიდრდი. ამდენი ფული ჯერ არასოდეს მქონია.

თბილისში ჩავედი და კურსების დირექტორი მოვძებნე. ძალიან სასიამოვნო კაცი იყო, გოგოლაშვილი თუ გოგოლაძე. სიაში შემიტანა და საცხოვრებლად დიდებულ ოტელში გამიშვა. ჩემი მეზობელი სტეფანე ჭილაშვილი აღმოჩნდა. გამიხარდა: ისიც უდელი იყო და ისიც - ღარიბ გლეხთაგანი. მამამისი ვასო პირველი მსოფლიო ომიდან კოჭლი დაბრუნდა. ვაბრაზებდი ხოლმე - “ძია ვანო - კოჭლი!”, ის კი “ცალთვალას შვილიშვილს” მეძახდა. პაპაჩემი ისკანდერი მართლაც ცალთვალა იყო: ერთხელ დიდი ყინვიდან შემოსულიყო შინ, ცეცხლს მიჰფიცხებოდა და უცებ დაბრმავებულა ცალი თვალით.

სტეფანე ჩემსავით ადიგენის რაიონის სამომხმარებლო კავ-

შირიდან გამოეგზავნათ.

ამ კურსებზე მსმენელები მთელი საქართველოდან იყვნენ მოვლინებულები. ძირითადად, უმაღლესი განათლების მქონე ხალხი იყო. ჩემთვის სხვა სამყარო იხსნებოდა - ყველაფერი ახალი და მიმზიდველი იყო. ოღონდ გვეშინოდა, რომ ვერ დავძლევდით საგნებს და კინწისკვრით გამოგვყრიდნენ. მაგრამ დარიგებულ ფულს რაღას უზამდნენ? ალბათ წაგვართმევდნენ.

სწავლა საღამოობით იყო, დღე თავისუფალი გვქონდა. კოოპერაციის პროპაგანდას გვასწავლიდნენ. მასწავლებლები ძირითადად უნივერსიტეტიდან იყვნენ. მასალას საინტერესოდ გვაწვდიდნენ. მასწავლებლების ნათქვამიდან განსაკუთრებით დიდი შთაბეჭდილება მოახდინა ჩემზე ამ სიტყვებმა: ყოველი სამუშაო დღის შემდეგ წინ სარკე უნდა დაიდგათ და თქვენს სინდისს ანგარიში ჩააბაროთ, დღეს ამდენი და ამდენი ხელფასი მივიღე - რა გავაკეთე სამაგიეროდ ხალხისათვის და პატიოსნად დავიმსახურე თუ არა ეს ფულიო?

ლექციებზე უტოპისტებს ვსწავლობდით, მარქსს, მეცნიერულ კომუნიზმს, კოოპერაციის ორგანიზაციის და მათში ხალხის ჩაბმის საკითხებს. დამამახსოვრდა ორი მასწავლებელი - და-ძმა, ახალგაზრდა თურქი კომუნისტები. სტამბოლიდან გამოჰქცეოდნენ ქემალისტთა მხრიდან დევნას და თბილისში დიდ პედაგოგიურსა და ორგანიზაციულ მუშაობას ეწეოდნენ. გაზეთში თანამშრომლობდნენ. 1937 წელს მათაც იგივე ბედი ეწიათ, რაც ბევრ სხვას. "თურქეთის აგენტებად" გამოაცხადეს და გამოძიებისა და სასამართლოს გარეშე დახვრიტეს. დის სახელი არ მახსოვს, ძმას კი ასიმ-ეფენდი ერქვა.

დილაობით კონსპექტებითა და კონსერვებით ხელში მთაწმინდას მივაშურებდით - საოცრად კარგი იყო ნახევრადველური ბუნების წიაღში მეცადინეობა - კონსპექტებს ქვებზე დავალაგებდით და კითხვაში ჩავეფლობოდით. სალექციო მასალა ბევრი იყო. მას მაღალ დონეზე გვაწვდიდნენ. თავდაუზოგავად ვმეცადინეობდით. ორ თვეში ორი წლის მასალა გავიარეთ. სიტყვებმა სახალხო რესურსების პატიოსნად გამოყენების თაობაზე ისე ძლიერ იმოქმედა ჩვენზე, რომ საკუთარ თავს ყოველდღიურად ვაბარებდით ანგარიშს.

სტიპენდია ორჯერ მოგვცეს, გარდა ამისა, ადრე მოცემული

ფულიც გვქონდა დარჩენილი, რომელსაც დიდი სიფრთხილით ვხარჯავდით.

ერთხელ ჩვენთან ნომერში ჩვენი თანაკურსელი შემოვიდა. ახალი, გაკრიალებული ფეხსაცმელები ეცვა, ძალიან ძვირად ღირებული - 30 მანეთიანი. მე აღვშფოთდი: "რა უფლება გქონდა, ასეთი ძვირადღირებული ფეხსაცმელი რომ იყიდე? სინდისი არა გაქვს? თქვენებს ერთი კაპიკი მაინც გაუგზავნე?" სტეფანემ მხარი დამიჭირა. ჩვენს ნაცნობს კი ეცინებოდა ჩვენს სიტყვებზე და შენაძენით ტკბებოდა.

შიშით ველოდებოდით სწავლის დამთავრებას და ცოდნის შეფასებას. თუმცა შეფასება არ მოუციათ, არც გამოცდები ჩატარებულა. მოწმობები მეცადინეობებზე დასწრების მიხედვით მოგვცეს.

ფულს არ ვხარჯავდი - რაც მქონდა, სახლში მივიტანე. დედა გაოგნებული იყო ჩემი საქციელით. სახლში ხორბალი არ იყო, ჩვენები შიმშილობდნენ. ფულმა სწორედ რომ დროზე მიუსწრო.

კურსებიდან დაბრუნების შემდეგ ახალციხის სამომხმარებლო კავშირში ვმუშაობდი. ანკეტის შევსებისას რუსულად მკითხეს: "Женатый?" (ე.ი. ცოლიანი ხარ?). მომეჩვენა: "Жена ты?", ე.ი. ქალი ხარო? თავში სისხლი ამივარდა. ძლივს დამაშოშმინეს. ამის შემდეგ რუსულის სწავლა დავიწყე.

როგორც კი მუშაობას შევუდექი, კოოპერატიული პროპაგანდის ორი წრე გავხსენი ვალესა და ურაველში. სახსრებს არ გვიზღუდავდნენ, ოღონდ გვთხოვდნენ, რომ წიგნიერად მოგვეხდინა მათზე ანგარიშგება.

ვაგანს, ვისთანაც ქირით ვიდექი, ლამაზი ზერდაგი ცხენი ჰყავდა. ჩემს პუნქტებში, ჩვეულებრივ, ამ ცხენით მივდიოდი, ან ეტლით. მეეტლე ფულის მიღებაზე ხელს მიწერდა.

წრეებში ლექციებს ვკითხულობდი კოოპერაციაზე. დიდი ავტორიტეტი მოვიპოვე: ცინცხალი ცოდნა მქონდა, თან ორსავე ენას - რუსულს და თურქულს - კარგად ვფლობდი.

ვალეში ჩემი მოადგილე იყო ძია ათანასე, დაბადებით ბრმა. იგი კარგი მოსაუბრე, ძალიან მოძრავი და ცოცხალი კაცი იყო, ისე რომ მისი სიბრმავე გავიწყდებოდათ კიდეც.

ჩავიდოდი თუ არა სოფელში, ათანასე გორაზე ავიდოდა და

რაც ძალი და ღონე ჰქონდა გაჰყვიროდა: “ჰეი, ხალხო, ბარათაშვილი მოვიდა. საღამოს ლექცია იქნება. ვინც წრის წევრი არაა, მოსვლა იმასაც შეუძლია”.

სამუშაო მომწონდა. შეძლებისდაგვარად ვეუფლებოდი კოოპერატივის საქმეს. ასე ვიმუშავე ერთი წელი.

1930 წელს ახალციხის პარტიის სამაზრო კომიტეტმა სასწავლებლად გამიშვა ცენტრალურ პარტსკოლაში.

* * *

1930 წლის 28 აგვისტოს თბილისში ჩამოვედი. ჯიბეში საბუთები მქონდა, სადაც ეწერა, რომ ახალციხის სამაზრო კომკავშირის კომიტეტი სასწავლებლად მგზავნიდა ამხ. სტალინის სახელობის ამიერკავკასიის კომუნისტურ უნივერსიტეტთან არსებულ ცენტრალურ პარტსკოლაში.

ქალაქს კარგად ვიცნობდი, ამიტომ სწრაფად ვიპოვე საქართველოს კომპარტიის ცკ-ს შენობა. იგი რუსთაველის თეატრიდან შორს არ იყო. შევედი უზარმაზარ შენობაში და გამაკვირვა მისმა პირქუშმა დერეფნებმა. ჩემი ფეხის ხმა მკაფიოდ ისმოდა გრილ მდუმარებაში. რამდენიმე ნაბიჯიც არ მქონდა გადადგმული, რომ ჩემ წინაშე უცებ თითქოს ამოიზარდაო, გუშაგი გაჩნდა და საბუთები მომთხოვა. უხმოდ გავუწოდე ქაღალდები. სწრაფად ჩაიკითხა, მკაცრად და ყურადღებით შემომხედა და დერეფანში გამატარა.

რამდენჯერმე გამაჩერეს და დაკვირვებით ამათვალიერ-ჩამათვალიერეს. ბოლოს მოვძებნე სათანადო ოთახი, იქაურობა ხალხით იყო სავსე. ვაჟები და ქალიშვილები ხმამაღლა ლაპარაკობდნენ. “აბა, კიდევ ვინაა?!” - მხიარულად დაიძახა გახუნებულხალათიანმა კაცმა, რომელიც მაგიდასთან იჯდა. მივუახლოვდი და მიმართვა მივაწოდე. მან ისევ ისე მხიარულად მითხრა: “პირველი გაწვევაა! გესმის შენ, ეს რას ნიშნავს?” და სწრაფად ჩაწერა ჩემი გვარი სიაში.

პარტსკოლის სამსართულიანი შენობა ჯუღაშვილისა და ენგელსის ქუჩების კუთხეში მდებარეობდა. პირველ სართულზე სასადილო იყო, მეორეზე - საძინებელი ოთახები, მესამეზე

კი ლექციები გვიტარდებოდა.

მალე გავიცანით ერთმანეთი. “მსმენელები”(ასე გვიწოდებდნენ) სხვადასხვა რაიონებიდან იყვნენ - ახალციხიდან, ბორჩალოდან[21], აჭარიდან და ნახჭევანიდან.

მეცადინეობა ქართულ, თურქულ და რუსულ ენებზე მიმდინარეობდა. გავიგე, რომ ქართველ მასწავლებელთა შემადგენლობა უფრო ძლიერი ყოფილა და ქართულ განყოფილებაზე ჩარიცხვა ვითხოვე. ჩემი თხოვნის პასუხად ცკ-ს წარმომადგენელმა გამომიძახა და დამარწმუნა, თურქულ განყოფილებაზე დავრჩენილიყავი.

“გამიგეთ, რესპუბლიკას კადრები სჭირდება, განსაკუთრებით კი, თურქულის მცოდნე კადრები”. უარი ვეღარ ვუთხარი.

თუმცა, არც მინანია. ყველაფერი ახალი იყო ჩვენთვის - თანატოლები, რომლებსაც ჩემსავით სწყუროდათ ცოდნა მსოფლიო რევოლუციაზე, ახალი იყო სწავლების პროცესიც, რომელიც დალტონ-პლანის[22] მეთოდით მიმდინარეობდა: რამდენიმე კაცი ერთ ჯგუფად იკვრებოდა და მასალას ამუშავებდა. რამდენიმე ხნის შემდეგ ჯგუფი მასწავლებელს ჩათვლას აბარებდა და ახალ დავალებას იღებდა. 1932 წლიდან სწავლების ეს მეთოდი გააუქმეს.

თავისუფალ დროს თეატრში დავდიოდით, ყველაზე იაფ ბილეთებს ვყიდულობდით და აღტაცებით ვუყურებდით სპექტაკლებს. ვიცოდით, რომ ქუთაისიდან კოტე მარჯანიშვილი ჩამოვიდა თავისი თეატრით და ახალი სპექტაკლით “ურიელ აკოსტა”, აგრეთვე რომ თეატრში ბრძოლა იყო სხვადასხვა მხატვრულ მიმართულებებს შორის. მაგრამ ჩვენ ყველაფერს ზედმიყოლებით და ერთნაირი აღტაცებით ვნახულობდით. მოგვწონდა ახალგაზრდა რეჟისორის, სანდრო ახმეტელის ექ-

21. ბორჩალო — საქართველოს ისტორიულ-გეოგრაფიული მხარე. იგი მოიცავდა წალკის, თეთრი წყაროს, დმანისის, ბოლნისის, მარნეულის რაიონებს.

22. დალტონ-პლანი - სწავლების მეთოდი. პირველად 1920-იანი წლების დასაწყისში ჩრდილოეთ ამერიკის ქალაქ დალტონში შემოიღეს. ეს მეთოდი მოსწავლის მიერ შესასწავლი მასალის დამოუკიდებლად დამუშავებას გულისხმობს, რაც ამცირებს მასწავლებლის როლს სწავლების პროცესში.

სპერიმენტებიც, როცა სცენაზე ბრწყინვალედ წარმოგვიდგენდნენ ჩვენთვის საყვარელ ეროვნულ კოლორიტს. ახალგაზრდა მსახიობები ისეთ თავბრუდამხვევ ტრიუკებს ასრულებდნენ, რომ სურვილი გიჩნდებოდა სცენაზე ავარდნილიყავი და შენც მიგეღო მონაწილეობა მხიარულ წარმოდგენაში.

ვერიკო ანჯაფარიძემაც მოგვხიბლა. ნათელი ხდებოდა, რომ მსახიობის გარემოცვა კი არ იყო მნიშვნელოვანი, გვაღელვებდა თვით მსახიობი, რომელსაც თვალებში ვუყურებდით, ვუსმენდით მის ხმას, და რაღაც არაჩვეულებრივის თანამოზიარენი ვხდებოდით.

კვირადღეობით მთაწმინდაზე ავდიოდით. ბილიკი წმინდა დავითის მონასტერთან მიდიოდა, რომელიც ქართველ მწერალთა პანთეონად იყო ქცეული. დავდიოდით ეკლესიის ეზოში, რომელიც მოუვლელი და გაველურებული, თუმცა, ამიტომაც რაღაც საიდუმლოებით იყო მოცული, ვკითხულობდით საფლავის ქვების წარწერებს.

კვირადღეობით შაბათობებზე გამოვდიოდით. უნდა გაგვემწვანებინა მთაწმინდის კალთები. გულმოდგინედ და ფრთხილად ვარჩევდით ნერგებს, ვთხრიდით ორმოებს და ვრგავდით. სამუშაო დიდი იყო, მაგრამ ხალხიც არ იყო ცოტა და ორ წელიწადში მთაწმინდის მოტიტვლებული ფერდობები გამწვანდა.

როცა 8 კლასის დამთავრების შემდეგ, 1965 წელს, პირველად ჩამოვედი თბილისში და მამა ქალაქს მათვალიერებინებდა, ჩემზე განსაკუთრებით დიდი შთაბეჭდილება მთების ხშირმა მწვანე საფარმა დატოვა, რომლითაც თბილისია გარემოცული.

მთაწმინდაზე ფუნიკულიორის ტრამვაის პატარა ვაგონებით ავდიოდით და პირველყოფილი ბუნების საოცარი სილამაზე მიგვაცილებდა. "არა", - თქვა მამამ, - "ეს სილამაზე პირველყოფილი არ არის, ის ადამიანის ხელითაა შექმნილი. ეს სიმწვანე 30-იანი წლების ჩვენი შაბათობების შედეგია. ჩვენი ჯგუფი აი იქ მუშაობდა", - მამამ ქვევით და მარჯვნივ მიუთითა, პირდაპირ ეკლესიის დაბლა. მაშინ მამას უნდობლად შევხედე. ვერ ვიჯერებდი, რომ ისიც იყო ამ სილამაზის შემოქმედი.

ვუყურებდი თეთრ მარმარილოზე ამოტვიფრული ციტატების

ოქროსფერ ხვეულებს. ჩემ უკან მდგარი მამაჩემი ასი წლის წინ ნიკოლოზ ბარათაშვილის მიერ დაწერილ სიტყვებს მითარგმნიდა.

- "არა, 1930 წელს მისი საფლავი აქ არ იყო, - მიპასუხა კითხვაზე მამამ, - მისი ნეშტი 1938 წელს გადმოასვენეს დიდუბის პანთეონიდან. ეს მისი მესამე საფლავია".

ვუსმენდი მამას და ვფიქრობდი, ალბათ, რა საშინელებაა, მოკვდე 28 წლის ასაკში მტვრიან განჯაში, შორს ნათესავებისაგან და მეგობრებისგან, ვერ ნახო შენი ლექსების ერთი დაბეჭდილი სტრიქონიც კი, ვერ ეღირსო თუნდაც ერთ ამბორს მისგან, ვინც სიცოცხლეზე მეტად გიყვარდა.

"ნუ დავიმარხო ჩემსა მამულში,

ჩემთა წინაპართ საფლავებს შორის..."

შემდეგ ჩვენ დიდხანს დავდიოდით პანთეონში... მინდოდა მაღალი ჭადრების ქვეშ სკამზე ვმჯდარიყავი, რაიმე კარგი მეკითხა და ხანდახან დაბლა იდუმალ ნისლში გახვეული ქალაქისათვის გადამეხედა.

კარგად ვსწავლობდი, ხარბად ვისრუტავდი ყველაფერს, რასაც გვასწავლიდნენ. პარტსკოლაში ატმოსფეროც კი რომანტიკულ-რევოლუციური პათოსით იყო გამსჭვალული. ვიცოდით, რომ გერმანიაში ახალმა კლასობრივმა ბრძოლებმა იფეთქა, რომ გაძლიერდა კომუნისტთა დევნა ბულგარეთში, რომ თავს სწევდა ფაშიზმი. მაგრამ ყველაფერზე მეტად გვაღელვებდა მდგომარეობა მეზობელ თურქეთში, სადაც ხალხი ფეოდალებისა და კაპიტალისტების უღელქვეშ გმინავდა და კომპარტია არალეგალურ მდგომარეობაში იყო.

საღამოობით ბევრს ვკამათობდით ხოლმე რევოლუციაზე, კომუნისტის ადგილზე, ვიგონებდით მუსტაფა სუბხისა[23] და მისი 15 ამხანაგის ტრაგიკული დაღუპვის ამბავს. ზეპირად ვიცოდით ნაზიმ ჰიქმეთის[24] მრავალი ლექსი და რისხვით ვგმობდით მის დევნასა და დაპატიმრებას. მიგვაჩნდა, რომ ჩვენი

23. მუსტაფა სუბხი (1883-1921) - თურქი რევოლუციონერი, თურქეთის კომუნისტური პარტიის დამფუძნებელი და ხელმძღვანელი.

24. ნაზიმ ჰიქმეთი (1902-1963) - თურქი მწერალი და საზოგადო მოღვაწე.

ადგილი იქ იყო, თურქეთში, სადაც თურქ ხალხს კლასობრივ ბრძოლაში უნდა დავხმარებოდით. აი, ეს იყო ნამდვილი საქმე, რომლისთვისაც ღირდა თავის გაწირვა!

ჩვენში კი რევოლუცია დასრულებული იყო. პროფესიონალი რევოლუციონერი, როგორადაც საკუთარი თავი მიგვაჩნდა, იქ უნდა ყოფილიყო - მოვლენათა შუაგულში. ძალიან გვინდოდა, რომ რევოლუციურ სამუშაოზე გავეგზავნეთ. ამ იდეას დიდხანს ვატარებდით ჩვენს გულ-გონებაში და საკუთარი სიმართლის სულ ახალ-ახალ საბუთებს ვპოულობდით.

სამნი ვიყავით: მე, ბორჩალოელი ჰუსეინ ნაგიევი და ყარაიაზელი[25] ჰაჯი დაშდემიროვი. ჩვენი საწოლები გვერდიგვერდ იდგა, ერთ ჯგუფში ვსწავლობდით და ძალიან დავმეგობრდით. უფრო ხშირად დავიწყეთ განმარტოება, რათა ჩვენს იდეაზე გველაპარაკა და ისე შევეჩვიეთ მას, რომ რევოლუციური მუშაობის გარეშე ჩვენი შემდგომი ცხოვრება ველარც წარმოგვედგინა.

ჩვენი სწავლის მეორე წელი დამთავრდა. გამოსაშვები გამოცდებისათვის ვემზადებოდით. ერთ მშვენიერ დღეს ჯიქურ მივადექით გამგეს. ეს იყო დაღესტნელი რასულ ხოჯაევი. პარტიის წევრი 1917 წლიდან, სამოქალაქო ომის მონაწილე მკაცრი და კეთილმოსურნე რასულ-მუელიმი (მასწავლებელი) ჩვენთვის კომუნისტის იდეალს წარმოადგენდა. მარჯვენა ხელსა და მარჯვენა ფეხში დაჭრილმა, მარცხენით წერა ისწავლა. ოდნავ კოჭლობდა, მაგრამ ეს მის ვაჟკაცურ მიხვრა-მოხვრას უხდებოდა კიდევაც - მაღალი, მხარბეჭიანი, ხუჭუჭთმაგაჭაღარავებული, იგი ძალიან შთამბეჭდავი გარეგნობისა იყო.

შევედით მის კაბინეტში და უცებ გავჩუმდით.

- რას მეტყვით? - გაგვიღიმა მან კეთილმოსურნედ.

ერთმანეთს გადავხედეთ, მაგრამ ხმა არ ამოგვიღია. ბოლოს ჰუსეინმა თქვა, აი, ლატიფშაჰს რაღაცის თქმა უნდაო.

- ყურადღებით გისმენ, ოღონდ, - რასულ-მუელიმმა ჩაიღიმა - დაქორწინების საკითხზე ლაპარაკი არ იყოს.

- რას ბრძანებთ, რასულ-მუელიმ, ეს აზრადაც არ გაგვივ-

25. ყარაიაზი - დღევანდელი გარდაბნის რაიონის ტერიტორია.

ლია. პირიქით… - და ისევ გავჩუმდი, მუხლმოკვეთილი.

რასულ-მუელიმმა წერას თავი ანება.

- რა “პირიქით”?

- მოგეხსენებათ, - მოვუარე მე შორიდან, - ორი წელია მარქსიზმ-ლენინიზმს ვსწავლობთ. კლასობრივ ბრძოლაში მონაწილეობის გარეშე სიცოცხლე ვერ წარმოგვიდგენია.

- ორი წელია გამოცდილ კომკავშირლებად გიცნობთ, სწავლის ფრიადოსნები ხართ, პარტიის ერთგულები. თქვენგან შესანიშნავი პარტიული კადრი დადგება. რა გაწუხებთ?

- იცით, - დავიწყე აღელვებით, - მიგვაჩნია, რომ ჩვენი ადგილი მოსაწყენ კაბინეტებში კი არა, არამედ იქაა, სადაც კლასობრივი ბრძოლა ჩაღდება. აქ ვერ ვისხდებით, როცა ჩვენი ძმები - კომუნისტები იღუპებიან. ინტერნაციონალისტის ვალი გვაიძულებს, რევოლუციის საქმეს მივეხმაროთ.

- ამიტომაც გვინდა, - აქ მე სული მოვითქვი, - ახალგაზრდობის კომუნისტური ინტერნაციონალის ხაზით თურქეთში წასვლა კომუნისტების დასახმარებლად.

- დიახ, დიახ - დამიდასტურეს ჰუსეინმა და ჰაჯიმ, - სწორედ ამ საკითხზე ვართ მოსულები, დაგვეხმარეთ.

რასულ-მუელიმი ერთხანს გაჩუმებული იყო. მერე მოულოდნელად მკაცრად გვითხრა: - ამხანაგებო, საკითხი რთულია, ასე უცბად ვერ გადავწყვეტთ. ასე შევთანხმდეთ: კვირას გიცდით, დღის 12 საათზე.

დათქმულ დროს გაუბედავად შევაღეთ გამგის კაბინეტის კარები.

- თქვენს თხოვნაზე ველაპარაკე ამხანაგებს ცკ-დან - გვითხრა რასულ-მუელიმმა. ჩვენ გავიტრუნეთ.

- ჯერ ერთი, - გაიღიმა მან, - მომილოცეს ასეთი აღსაზრდელების ყოლა, მეორეც, მთხოვეს გადმოგცეთ, რომ თქვენ ჯერ კიდევ გმართებთ სწავლა, პარტიაშიც უნდა შეხვიდეთ. მერე ვნახოთ.

ერთმანეთს გადავხედეთ.

- კამო ხომ 25 წლისა გახდა რევოლუციონერი, ჩვენსავით! - ვუთხარი გულჩაწყვეტით.

- ჩვენ კი, ამასთანავე, პოლიტიკური განათლებაც გვაქვს! - და

უცებ სამივენი ავყაყანდით ჩვენი სიმართლის დასამტკიცებლად.

რასულ-მუელიმმა მოთმინებით მოგვისმინა. მერე გვითხრა:

- გამიგეთ, იმისთვის, რომ თანამედროვე რთულ პირობებში პროფესიული რევოლუციონერები იყოთ, მხოლოდ პოლიტიკური განათლება არ კმარა. საჭიროა პოლიტიკური ბრძოლის გამოცდილებაც, რომელიც თქვენ არ გაქვთ. გარდა ამისა, საჭიროა კომინტერნის ნებართვა. ნუ გეწყინებათ, თქვენ ჯერ ყველაფერი წინა გაქვთ. მიხარია, თქვენ რომ გისმენთ. როგორც ჩანს, ჩვენს ურთიერთობას ამაოდ არ ჩაუვლია, თესლი ნაყოფიერ ნიადაგში მოხვედრილა.

ისე დაგვწყდა გული, რომ გამოუმშვიდობებლად წამოვედით. ჩვენს ოცნებას საინტერესო, მჩქეფარე ცხოვრებაზე ფრთები ეკვეცებოდა. დიდხანს ვდუმდით. შემდეგ ჰაჯიმ თქვა: "გუშინ მამაჩემის წერილი მივიღე. ალბათ ჩვენს რაიონში წავალ სამუშაოდ".

უხმოდ ვყლაპავდი ცრემლებს. მთელი ცხოვრება მშურდა კამოსთანა ადამიანების.

1977 წელს თურქეთში ყოფნისას, სტამბოლში, ბურსაში, გელეში - ყველგან გულმხურვალედ ვლაპარაკობდი სოციალიზმზე, კომუნისტებზე, ლენინზე. მაგრამ ეს მაინც სხვა იყო, ვიდრე ის, რაზეც ვოცნებობდი.

ამის შემდეგ გზაჯვარედინზე აღმოვჩნდი. არ ვიცოდი, რა მექნა, როგორ მეცხოვრა, რით მეცხოვრა. ასეთი დაბნეული მდგომარეობიდან იმავე რასულ-მუელიმმა გამომიყვანა.

გამოშვების წინადღით დერეფანში შემხვდა. მკითხა, რას ვაპირებდი. მხრები ავიჩეჩე. "სწავლა უნდა განაგრძო, - მითხრა მან. - თუ გინდა, დარჩი უმაღლესი სასოფლო-სამეურნეო სკოლის ქართულ განყოფილებაზე. ისიც ცკ-ს გამგებლობაშია. პოლიტიკურთან ერთად სპეციალურ განათლებასაც მიიღებ. მართალია, იქ მარტო კომუნისტებს იღებენ, მაგრამ განყოფილების გამგეს მოველაპარაკები. ჩემგან ნუ გეწყინება, - დასძინა მან, - შენი თურქეთში გაგზავნა ჩემს ხელთ არ იყო".

ამგვარად შემთხვევის წყალობით 1932 წლის სექტემბრი-

დან საქართველოს უმაღლესი სასოფლო-სამეურნეო სკოლის მსმენელი გავხდი. და აი, კვლავ იმავე შენობაში ვსწავლობ, ოღონდ სხვა აუდიტორიებში და ქართულ ენაზე. ჩემთვის ამ ორი წლის ყველაზე საყურადღებო ამბავი ზინას გაცნობა და ჩვენი დაქორწინება იყო. ზინა ჩვენს ჯგუფში სწავლობდა. რაიმე განსაკუთრებულით არ გამოირჩეოდა. ტანად მაღალი არ იყო, შავი თმა და შავი თვალები ჰქონდა, მაგრამ მე მისმა ნათელმა და მშვიდმა მზერამ მომხიბლა.

ჩვენი დაახლოება ასე მოხდა: ჩვენი ჯგუფი ამზადებდა საზეიმო საღამოს ოქტომბრის სადღესასწაულოდ[26]. ყველანი ერთად ვრთავდით დარბაზს, ვაკეთებდით კედლის გაზეთს, მერე ანცობა დავიწყეთ - ჩანთებს ვისროდით, ერთი ჩანთიდან გადმოვარდა წიგნი "ასლი და ქერემი", თურქულად იყო დაწერილი არაბული შრიფტით. რაკი ჩემ გარდა არავინ იცოდა ეს ენა, მით უმეტეს არაბული ანბანი, რამდენიმე ნაწყვეტი წავიკითხე და ვთარგმნე. ყველანი აღტაცებაში მოვიდნენ. კიდევ, კიდევო, შემომძახეს. წიგნის პატრონმა, ფამბუხ ნანეიშვილმა თქვა: "ხალხნო, წინადადება მაქვს, შევიკრიბოთ და წიგნზე ვიმსჯელოთ".

კვირას, საღამოს გოგოებთან შევიკრიბეთ, მე შუაში დამსვეს და ასლისა და ქერემის ტრაგიკული სიყვარულის ამბის თარგმნას შევუდექი.

იმ დროს ყველანი რევოლუციით ვცხოვრობდით და სიყვარულს ვუფრთხოდით, როგორც წარსულის გადმონაშთს. ქალიშვილები შეგნებულად ერიდებოდნენ ყოველგვარ სამკაულებს, მათ ბურჟუაზიული გავლენის ნაყოფად თვლიდნენ. მათი ერთადერთი სამკაული თმაში ჩამაგრებული მრგვალი სავარცხელი იყო, მაგრამ ამას ძნელად თუ უწოდებდით სამკაულს. ეს უფრო აუცილებლობის საგანი იყო, რაკი თმას იმ დროს მოკლედ იკრეჭდნენ (მახსოვს, რა თავზარი დასცა დედაჩემს ზინას შორიდან დანახვამ. "ვაიმე, - თქვა მან - ნუთუ კვიცივით გაკრეჭილი რძალი მეყოლება?").

მაგრამ სიყვარულის ამბავმა მაინც აგვიყოლია. მე უფრო

26. იგულისხმება საბჭოთა კავშირის სახელმწიფო დღესასწაული. აღინიშნებოდა 7-8 ნოემბერს - დიდი ოქტომბრის სოციალისტური რევოლუციის (1917 წ.) წლისთავი.

და უფრო შევდიოდი როლში, მღელვარებისგან ხმა მიკანკალებდა. ასლისა და ქერემის ტრაგედია იმაში მდგომარეობდა, რომ ისინი სხვადასხვა აღმსარებლობის იყვნენ: ასლი ქრისტიანი იყო, ქერემი - მაჰმადიანი.

კითხვა დავამთავრე და სული მოვითქვი. მაშინვე წამოვიდა კითხვები: როგორ? რატომ? და ატყდა კამათი - როგორ უნდა მოვეკიდოთ ჩვენ, ახალი ფორმაციის ადამიანები, რელიგიურ ზღუდეებს და საერთოდ სიყვარულს?

რაც შეეხება ახალგაზრდა ქალ-ვაჟის დამოკიდებულებას მაჰმადიან მესხებში, ის ტრადიციული იყო. ახალგაზრდებს ცხოვრების თანამგზავრის არჩევის უფლება იშვიათად ეძლეოდათ (განსაკუთრებით გოგონებს!). არჩევანს აკეთებდნენ მათი მშობლები, კერძოდ, სასიძოს მშობლები, რომლებიც შვილისთვის შესაფერისი პარტიის მონახვის შემთხვევაში, ქალის მშობლებთან ყველაფერს თვითონ აგვარებდნენ.

შემდეგ მათ ფულს გადასცემდნენ. ამას სხვადასხვა სახელი ერქვა - "დედის გამოსყიდვა", ან "გადასახადი დედის რძისათვის", ან "თავის გადასახადი" ("ბაშლუყი"). ეს ნამდვილი ვაჭრობა იყო.

ზოგჯერ ახალგაზრდები ერთმანეთს პირველად მხოლოდ ქორწინების ღამეს ხვდებოდნენ, როცა მათ გარეშე იყო უკვე ყველაფერი გადაწყვეტილი.

რაც შეეხება ჩვენს ოჯახს, ჩვენ ვცხოვრობდით სოფელ უდეში, სადაც მაჰმადიანი მოსახლეობა შერეული იყო ქრისტიანულთან და ამიტომ რელიგიური წესების წნეხი ისე არ მოქმედებდა ახალგაზრდებზე. მე ქართულ სკოლაში ვსწავლობდი, მყავდა ბევრი თანატოლი ამხანაგი. ამასთანავე ოციან წლებში საქართველოს მთავრობა დიდ ყურადღებას აქცევდა განათლებას და ჩვენს სოფელში ხშირად იმართებოდა თეატრალური წარმოდგენები და სხვადასხვა შეკრებები.

მე აქტიური ბიჭი ვიყავი და მიუხედავად იმისა, რომ მაჰმადიანი ვიყავი, ხშირად მავალებდნენ საჯარო გამოსვლას. ეს ყველას მოსწონდა დედაჩემის გარდა, რადგან მე არა მხოლოდ

აქტიური, არამედ ლამაზი ბავშვიც ვიყავი, ყოველ შემთხვევაში ასე თვლიდა დედაჩემი. მას საშინლად ეშინოდა, რომ ეს თავყრილობები ბოლოს და ბოლოს გათვალავდნენ მის საყვარელ შვილს. მას არც ის მოსწონდა, რომ მე ქართულ სკოლაში სწავლისას თავისუფლად ველაპარაკებოდი ქრისტიან გოგონებს (მაჰმადიან გოგონებზე ლაპარაკი ხომ ზედმეტი იყო). და მართლაც - ჩვენ არა მხოლოდ ერთად ვსწავლობდით, არამედ ერთმანეთზე თვალიც გვეჭირა. ასე მაგალითად, მე ვიცოდი, რომ ჩემი თანაკლასელი თამარა - სოფლის მღვდლის, თომა იგითხანაშვილის ქალიშვილი, ჩემზე შეყვარებული იყო, რაც ჩემში დიდ დაბნეულობას იწვევდა. მე თვითონ სხვა გოგონა მომწონდა - მომხიბვლელი ანა მაისურაძე - ჯეირანის თვალებითა და მოშვილდული წარბების ნაზი მოხაზულობით. როცა ჩემი მერხიდან გავიხედავდი და რვეულზე გრაციოზულად დახრილ მის თავს დავინახავდი, გულში აღძრული ნაზი გრძნობა სუნთქვას მიკრავდა ხოლმე. მაგრამ ვის გავუმხელდი ამას?

დედაჩემმა, იმის შიშით, რომ ვინმეს არ გავეთვალე ან ქალებს ვერაგულად არ მოვეხიბლე, ჩვენს მოლას ლოცვა შეუკვეთა და ეს ქაღალდი სამკუთხედად გამოჭრილ ნარმის ნაჭერში ჩააკერა (ასეთი ლოცვები ყველა შემთხვევაზე იწერებოდა და ჩვენთან მას "ნუსხა"ეწოდებოდა), საღამოს კი გულზე დამკიდა.

მახსოვს, თავდახრილი რომ ვიდექი და მოთმინებით ველოდი, სანამ დედაჩემი ამ პატარა ტომსიკას თასმას გაუკეთებდა და განასკვავდა. თან ჭკუას მარიგებდა: "ფრთხილად იყავი, ამ როსკიპებისგან თავი შორს დაიჭირე".

მე წამოვენთებოდი და პროტესტის ნიშნად თავს ვითავისუფლებდი: "კარგი რა, დე…".

"ჩუმად, ჩუმად… - ის ისევ მიმიზიდავდა თავისკენ და თავის საქმიანობას აგრძელებდა, - ვიცი, რასაც ვამბობ, საბოლოოდ არ აგიბნიონ ტვინი".

ვიცოდი, რომ ჩემს თანაკლასელებზე ამბობდა. მე კი სწორედ ის მინდოდა, რომ მათ თავბრუ დაეხვიათ ჩემთვის!

მაგრამ როცა სწავლა თურქეთში გავაგრძელე, ჩემ ნალო-

ლიავებ გოგონებს დავცილდი და მათთან ურთიერთობა აღარ გამიგრძელებია. თუმცა კი ხშირად ვფიქრობდი მათზე.

ერთი მხრივ, ვჯანყდებოდი საპატარძლოს ყიდვა-გაყიდვის მაჰმადიანური ადათის, აგრეთვე, გოგონებთან თავისუფალი ურთიერთობის შეუძლებლობის წინააღმდეგ.

მეორე მხრივ, ბუნდოვნად წარმომედგინა, რა იყო სიყვარული და რას ვიზამდი, გოგონებთან თავისუფალი ურთიერთობის შესაძლებლობა რომ მომცემოდა.

საერთოდ, ამ მხრივ უკიდურესად გაუთვითცნობიერებული ვიყავი.

იმ საღამოს ბევრი ვიკამათეთ. ყველაზე მეტ კითხვას ზინა გიგინეიშვილი მისვამდა. ეს კომუნისტი ქალი ძალიან აღელვებით ლაპარაკობდა და თან ურჩ თმას ისწორებდა ხოლმე.

ასე მოხდა ჩვენი უფრო ახლოს გაცნობა. ამის შემდეგ ხშირად ვხვდებოდით და ერთმანეთი შეგვიყვარდა. როგორც ახალი წყობის ადამიანები, ჩვენ თავად ცრუმორწმუნეობას არაფრად ვაგდებდით, მაგრამ ყველას, ვინც ჩვენი სიყვარულის ამბავს გაიგებდა, თავზარი ეცემოდა. ზინა მართლმადიდებელი ქრისტიანი იყო, მე კი სუნიტი მაჰმადიანი. რა სიყვარული შეიძლებოდა ყოფილიყო ჩვენ შორის? ალბათ, მხოლოდ ასლისა და ქერემის სიყვარულივით ტრაგიკული.

მშობლებიც ჩვენი ქორწინების წინააღმდეგნი იყვნენ, თუმცა მე და ზინა მაინც დავქორწინდით. ერთი წლის შემდეგ ზინას მკვდარი ბიჭი ეყოლა.

1934 წელს სწავლა დავასრულეთ და ჩვენ სხვადასხვაგან გაგვაგზავნეს: ზინა - ბორჯომის პარტიის რაიკომში, მე კი - ადიგენის რაიონში ალკკ[27] რაიკომის მდივნად. განშორება გვემძიმებოდა, მაგრამ რას გავაწყობდით.

მდივნის მუშაობა სულ სხვა გამოდგა, ვიდრე წარმომედგინა. თითქმის მიჯაჭვული ვიყავი პარტიის რაიკომზე და პირველი მდივნის დავალებებს ვასრულებდი. ეს დავალებები ჩემი სამუ-

27. ალკკ - ახალგაზრდობის ლენინური კომუნისტური კავშირი

შაოსთვის შეუფერებელი მეჩვენებოდა. ერთი ასეთი შემთხვევა მახსოვს: იმ დროს ადიგენის პარტიის რაიკომის პირველ მდივნად ვინმე აზიზბეკ რადიხანი მუშაობდა, ძალაუფლების მოყვარე და უსიამოვნო კაცი. ბენარაში რამდენიმე ხანი იყო, რაც ბაქოდან გამოგზავნილი ტექნიკუმის ახალი დირექტორი, ახუნდოვი მუშაობდა. მანამდე იგი განათლების კომისარი იყო ნახჭევანში. ერთხელ აზიზბეკ რადიხანმა გამომიძახა და ასეთი დავალება მომცა: "წახვალ ახუნდოვთან და გაარკვევ, რით წონიან ტექნიკუმში პურს - სტანდარტული საწონებით თუ ქვებით (სტანდარტული საწონები იმ დროს ძალიან ცოტა იყო). შეადგენ აქტს. შემდეგ მოვა გამომძიებელი მილიციითურთ და ახუნდოვს აიყვანს".

წავედი ბენარაში და სტანდარტული საწონების არსებობა შევამოწმე. როგორც ვვარაუდობდი, საწონები არ აღმოჩნდა. აქტი შევადგინე. ერთი საათის შემდეგ ახუნდოვი უნდა აეყვანათ. საბედნიეროდ, ტექნიკუმში ჩემი ძმა, ბატალი მუშაობდა და მას გადაკვრით მივანიშნე, რა ემუქრებოდა ახუნდოვს. დირექტორი რომ მოიკითხეს, იგი ადგილზე აღარ იყო - უქუდოდ, უზედატანსაცმლოდ გაქცეულიყო ბორჯომში, იქიდან კი, როგორც შემდეგ გავიგეთ, - ნახჭევანში.

სხვა დროს რადიხანმა სოფ. ჭიხელში წასვლა დამავალა: "მონახავ კოლმეურნეობის თავმჯდომარეს, შეადგენ აქტს 5-6 ძროხის დანაკლისზე. ხელს მოაწერინებ კოლმეურნეებს". შემდეგ-მეთქი? "შემდეგ შენი საქმე არ არის", - გაღიზიანებულმა მიპასუხა მან. შევკაზმე ჩემი ზერდაგი ცხენი და კოლმეურნეობისკენ გავეშურე. იქ გამოველაპარაკე კოლმეურნეებს, რომლებმაც ერთხმად მითხრეს, არაფერი გაფლანგულაო. შევამოწმე დოკუმენტაცია, გადავთვალე ძროხები, ხარები, ხბოები. შემდეგ შევხვდი თავმჯდომარეს და შევადგინეთ აქტი, სადაც ნათქვამი იყო, რომ კოლმეურნეობაში მსხვილფეხა რქოსანი საქონლის რაოდენობა დოკუმენტაციას შეესაბამება და დარღვევას ადგილი არა აქვს. კოლმეურნეებმა სიამოვნებით მოაწერეს ხელი ამ აქტს და მე ის რადიხანს მივუტანე, ამ ამბავმა უკანასკნელი ძალიან გააწბილა.

ბორჯომის ჰავა არ მოუხდა ზინას. რვა თვე საავადმყოფოში

გაატარა. სამსახურში ანგარიში გავასწორე, ჩავაკითხე ზინას ბორჯომში და ფოთში წავიყვანე. იქ ვიცხოვრეთ 1939 წლამდე. მე ისტორიის მასწავლებლად ვმუშაობდი სკოლაში.

1938 წელს ქუთაისის პედინსტიტუტის ისტორიის ფაკულტეტის დაუსწრებელ განყოფილებაზე შევედი, ვისწავლე 1942 წლის იანვრამდე, მერე პედინსტიტუტი დახურეს და თბილისის სახელმწიფო უნივერსიტეტში გადავედი, რომელიც 1943 წელს დავამთავრე.

1939 წელს მიმიღეს პარტიის წევრობის კანდიდატად. მანამდე ორჯერ უარი მითხრეს - პარტიის რიგებში წმენდა მიდიოდა. ამავე წლის გაზაფხულზე მშრალი პლევრიტი დამემართა და ექიმებმა ჰავის შეცვლა მირჩიეს; ჩვენი სოფელი უდე სწორედ საჩემო იყო - მე და ზინა იქ გადავედით და სკოლაში დავიწყეთ მუშაობა.

1941 წლის იანვარში ორგანოებში დამიბარეს და თურქეთში მზვერავობა შემომთავაზეს. გამახსენდა ჩემი გატაცება რევოლუციური რომანტიკით და თუმცა დაზვერვისა არაფერი ვიცოდი, დავთანხმდი. ჩამრიცხეს სასაზღვრო რაზმის ნომენკლატურაში; აქედან დაიწყო ჩემი ხიფათიანი ცხოვრება. გასვლები საკმაოდ სერიოზული იყო და ბევრი ძალ-ღონე მიჰქონდა. სოფელში არავინ იცოდა სად ვიკარგებოდი და საიდან ვბრუნდებოდი. ომი რომ დაიწყო, ჯანმრთელობის მდგომარეობის გამო ჯავშანი მომცეს და ხშირად გადავდიოდი ხოლმე კორდონს მიღმა. მაგრამ ეს გადასვლები არაფრით ჰგავდა ჩემს ადრინდელ გადასვლებს საზღვარზე, როცა ნათესავებთან მივეშურებოდი ან სკოლაში მივდიოდი - ომი იყო და მე ერთ-ერთი მეომარი მხარის მზვერავი ვიყავი. თუმცა თურქეთი ომში არ მონაწილეობდა, მაგრამ ჩვენი ქვეყნისადმი დაპირისპირებულ ბანაკს ეკუთვნოდა.

საზღვარზე გადასვლის გარდა, დავალების შესრულებაც იყო საჭირო. საშინლად ვიძაბებოდი. ერთადერთი, რაც მშველოდა, ის იყო, რომ არემარეს კარგად ვიცნობდი და ორიენტაციის კარგი უნარი მქონდა, თუმცა ეს უნარი ხანდახან მიმტყუ-

ნებდა ხოლმე; ერთხელ მთელი ღამე წრეზე ვიარე და დილით იმავე წყაროსთან ჩამოვედი, საიდანაც გზას დავადექი. დღისით ჩვეულებრივ მეძინა ხოლმე, ღამე კი ვარსკვლავებზე ორიენტაციით ან ინტუიციით მივდიოდი.

მეცვა ტყვე თურქებისთვის წართმეული ტანსაცმელი: ჩოხა, მოკლე ტყაპუჭი, ტყავის შესაკრავებიანი კამეჩის ტყავის ჩარუხი, უბეში - პისტოლეტი, ბინოკლი, ბათუმური "ბებუთ-ხანჯარი" (ორლესული ხანჯალი ორმოციოდე სმ-ის სიგრძისა), რომელსაც ტარზე საგანგებო ღარი ჰქონდა ცერის დასაბჯენად, რათა მსხვერპლის სხეულში ჩასობისას არ გაცურებულიყო. მხარზე ხორცის კონსერვის ქილებით და ლავაშით გატენილი ცხვრის ტყავის აბგა მქონდა გადაკიდებული.

განსაკუთრებით ძნელი ჯინ-დაღის, ქემერ-დაღის, მუთრუჯან-დაღის უღელტეხილებზე გადასვლა იყო. ეს სახელები ჩემს გონებაში უკავშირდებოდა გამჭოლ ქარს, საზარელ მეწყერს და თავბრუდამხვევ სიმაღლეზე ამავალ საცალფეხო ბილიკებს. მათი საშუალო სიმაღლე ზღვის დონიდან 2500 მეტრი იყო...

მაგრამ ჩემი პირველი გასვლა უშედეგო იყო. მაშინ მარტო არ გამიშვეს, ჩემთვის უცნობი პირი მომამაგრეს, რომელიც ისე გამაცნეს, როგორც ფინეთის ომის მონაწილე, საბრძოლო წითელი დროშის ორდენოსანი. თავს რაჰიმს უწოდებდა და მითხრა - მეც პარტიის წევრობის კანდიდატი ვარო.

ღამით გავედით, საზღვარზე მშვიდობიანად გადავედით. იმდენად დაძაბული ვფიქრობდი დავალებაზე, რომ უცბად ვერც კი გავიგე, რას მეუბნებოდა რაჰიმი. მან კი მითხრა: "რა, მეტი საქმე არ გვაქვს? თავი საფრთხეში რატომ ჩავიგდოთ. თურმე შენ აქეთ ნათესავები გყავს, წამო, ნებით ჩავბარდეთ".

ნათქვამის აზრს რომ ჩავწვდი, დავიბენი, სწრაფად დავიწყე ფიქრი - დავალებით მოქმედებს თუ მართლა შეშინდა-მეთქი, მერე წავჩურჩულე: "ალაჰის გეშინოდეს, უდეში ოჯახი და ნათესავები მყავს, ყველანი დაიღუპებიან. არ ვიცი, ვინ ხარ და მართლა ასეთი მხდალი ხარ? თუ გეშინია, მოდი, დავბრუნდეთ".

გვიან ღამით დავბრუნდით და პოლკოვნიკ რასტრეევთან

გამოვცხადდით. კარგი კაცი და კარგი კომუნისტი იყო. საშინლად მრცხვენოდა და თავდახრილმა მოვახსენე - ქოფაკები მოგვდევდნენ და იქით წასვლა ვერ გავბედეთ, დავალება ვერ შევასრულეთ-მეთქი. უცნაური იყო, მაგრამ პოლკოვნიკის თვალებში სიძულვილი ვერ დავინახე. დღესაც ვფიქრობ, რომ ეს წინასწარი გამოცდა იყო, მით უფრო, რომ რაჰიმი მას შემდეგ აღარ მინახავს.

ცოტა ხანში ნიაზთან დამაწყვილეს. იგი დაჭრილი ჩამოვიდა ფრონტიდან და ჰოსპიტალში მკურნალობის შემდეგ სასაზღვრო რაზმში გამოგზავნეს. ჩვენი შორეული ნათესავი გამოდგა. ამან როგორღაც დაგვაახლოვა.

იარაღს პირდაპირ საგუშაგოზე გვაძლევდნენ. ერთხელ აღმოვაჩინე, რომ პისტოლეტი გაფუჭებული იყო. ნიაზმა თქვა, ეს მაიორ ანისონოვის ბრძანებით ქნესო. კიდევ მითხრა, ანისონოვმა მიბრძანა, ესროლე, თუ ღალატს განიზრახავსო. ჩავიცინე. მე რომ თურქეთში დარჩენა მდომებოდა, ამას 1925 წელს ვიზამდი-მეთქი. მაგრამ მაინც მადლობელი ვიყავი ნიაზისა გულახდილობისათვის. საერთოდ, მომწონდა ეს მაღალი, მხარბეჭიანი ვაჟკაცი, შესაშურად ჯანმრთელი, რაც დიდად მნიშვნელოვანი იყო ამ ხიფათისა და დამქანცველი ტვირთის ზიდვის დროს. მეც საკმარისად ამტანი ვიყავი, მაგრამ ერთხელ ციცაბო აღმართში გულში რაღაცამ ჭანგები ჩამასო და ერთბაშად მოვდუნდი. ძლივს მეყო ძალა, შვეულ კლდეს რომ მივყუდებოდი. გაჩერება სახიფათო იყო, მით უფრო, რომ ავდრდებოდა. მაშინ ნიაზმა უსიტყვოდ მომხსნა ზურგჩანთა, კისერზე ჩამოიკიდა, მერე ზურგზე ამიკიდა და ასე იარა დარჩენილი გზა. ჩვენს მხსნელ საფარამდე რამდენიმე ასეული ნაბიჯიღა რჩებოდა, ძალ-ღონე რომ დამიბრუნდა, შემრცხვა და ჩემით დავდექი ფეხზე, მინდოდა ჩემი ზურგჩანთა ჩამომერთმია, მაგრამ ნიაზმა არ დამანება. დღემდე მადლიერებით ვიგონებ, როგორ გადამარჩინა ამ კაცმა.

ერთხელ სოფელ წურმალის მიდამოები უნდა დაგვეთვალიერებინა. მცირე ფერდობს ავუყევით და სწრაფად ავედით თხემამდე. დაღმართი ისე მოულოდნელად გამოჩნდა, რომ კინაღამ დავგორდით. კიდევ კარგი, თავის შეკავება შევძელით, რადგან

ქვემოთ, ორასიოდე მეტრში, სამხედრო ბანაკი იყო გაშლილი. ჯარისკაცთა ერთ ჯგუფს ძელთან მოეყარა თავი. საღამოს ჰაერში მკაფიოდ მოისმოდა მათი ხმები.

ბინოკლები ამოვიღეთ, ბუჩქებში ჩავწექით და ყურადღებით შევუდექით ქვემეხების თვალიერებას. დავითვალეთ ჯარისკაცები. დათვალიერება რომ მოვამთავრეთ, ბანაკს გარს შემოვუარეთ ტყით. ამ დროს წინ ვიღაც კაცი შემოგვხვდა. გვკითხა, საით მიდიხართო, თან ეჭვით აგვხედ-დაგვხედა. "დიღვირში, - ვუპასუხეთ ჩვენ, - ნეტავ, დაღამებამდე თუ ჩავალთ". "თუ იჩქარებთ, ჩახვალთ, აი, მეც საღამოს ნამაზზე მიმეჩქარება", - გვიპასუხა მან.

მარცხნივ გავუხვიეთ და მდინარეში შევტოპეთ. წყალი მუხლს ზემოთ გვწვდებოდა და ძალიან ცივი იყო. გაღმა თივის მაღალი ზვინები იდგა. ერთ-ერთში შევძვერით, კონსერვები გავხსენით, დავნაყრდით და ღამის სათევად მოვემზადეთ. დილას გამოვიხედეთ ზვინებიდან - რძესავით ნისლი ჩამოწოლილიყო. კომპასები არ გვქონდა და მოცდა გადავწყვიტეთ. ცოტა ხანში მუთრუჯანის მთის მწვერვალი გადაიწმინდა (ჩვენ ამ მთის ძირში ვიყავით) და გზა განვაგრძეთ. სოიუღ-ბულაღის წყაროსთან იარაღი ქვებში დავმალეთ და კონკისკენ გავემართეთ.

სხვათა შორის, ამ წყაროსთან 1977 წლის ზაფხულში თურქეთში ჩვენს ნათესავებთან სტუმრად მყოფი მამა და თამარა პიკნიკზე იყვნენ, მწვადებს წვავდნენ ნაკვერჩხალზე, ლავაშთან ერთად მიირთმევდნენ და წყაროს ცივ წყალს აყოლებდნენ. მამა იქ ოცდაათი წლის წინანდელ ამბებს ყვებოდა.

შემაღლებიდან ბინოკლი ბიძაჩემის სახლისკენ მივმართე და ხარბად თვალიერება დავუწყე. ყველაფერი ძველებურად იყო - ეზო, ტყრუშული ღობე, ხის ბოძები, რომელსაც ფარდული ეყრდნობოდა. მინდოდა ვინმე დამენახა, მაგრამ ეზოში არავინ ჩანდა. ნათესავები 15 წელზე მეტი იყო, რაც არ მენახა. მათთან სტუმრობა ამ დროს არ შეიძლებოდა.

სოფელს რომ ვუახლოვდებოდით, კამეჩებშებმული ორი

ურემი შემოგვხვდა. იმ წამსვე ვიცანი მეურმეები. დიღვირში რომ ვსწავლობდი და ნათესავებს ვნახულობდი, მათი ქალიშვილის თხოვა ერთ კოჭლ ბიჭს უნდოდა. მეტოქედ ჩამთვალა და კინაღამ ჩხუბი ატყდა. ეს სწორედ ის კოჭლი იყო. დამაკვირდა, ეტყობა, უნდოდა გაეხსენებინა, სად ვენახე. "აქაურს არ ჰგავხარ", - მითხრა ბოლოს. "ჰო, შავშელი ვარ, - ვუპასუხე - უღელ ხარს ვეძებ, წუხელის დამეკარგნენ". "ტყუი, გიცნობ", - მითხრა კოჭლმა ისე, რომ ჩემთვის თვალი არ მოუშორებია. ავფეთქდი, " მე ხომ არ გეკითხები, ვინ ხარ და სად მიდიხარ". მისი ძმა გამომექომაგა: "დაანებე თავი, ეგ ხომ არაფერს გვერჩისო". მაშინ კოჭლმა შემრიგებლურ კილოზე მითხრა: "არ გეწყინოს, ძმობილო, ჩვენ გვაიძულებენ, ყველა უცხოს დავაკვირდეთ". "წადი შენს გზაზე, ალაჰის გულისათვის" - ვუთხარი გაღიზიანებულმა და უკან მოუხედავად გავეცალეთ ხიფათს. ურმები ცოტა ხანს გაჩერდნენ, მერე გზა განაგრძეს.

მე და ნიაზს უძნელესი არსიანის ქედის გადალახვა გვიწევდა ხოლმე. მას სხვაგვარად "მკვდარ უღელტეხილს", უფრო მეტიც - "სისხლიან უღელტეხილს" ეძახდნენ. ზამთრობით ისეთი ქარბუქი იცოდა, იშვიათად თუ ვინმე გადაურჩებოდა ცოცხალი. თურქეთის მხარეს უღელტეხილს სატელეფონო ხაზი ჩასდევდა. მუშა-მონტიორებად გადაცმულები ვუსმენდით სატელეფონო ლაპარაკს.

უფრო გვიან, როცა ამიერკავკასიაში ფაშისტების შემოჭრის საშიშროება გაჩნდა, სასაზღვრო რაზმებში მცირე ჯგუფები მზადდებოდა, რომლებიც პარტიზანთა რაზმებს უნდა ჩასდგომოდნენ სათავეში. ჯგუფები მობილური უნდა ყოფილიყო და მათ სწრაფად უნდა შეძლებოდათ გადაწყვეტილებების მიღება. წვრთნა აჭარის მთებში მიმდინარეობდა. ძნელი იყო, მაგრამ მოკლე ვადაში რამდენიმე მებრძოლი ჯგუფი მომზადდა. ჩემს ჯგუფში ხუთი თეორიულად წიგნიერი და ფიზიკურად მომზადებული კაცი იყო და მე ვამაყობდი მათით.

1942 წლის ზაფხულში სასაზღვრო რაზმში დამიძახეს და დილისათვის რაიონში მისვლა და გარკვეულ ადგილას დაცდა მიბრძანეს. ზედმეტი კითხვების მიცემას ჩვეული არ ვიყავი, თუმცა მაინც ვიკითხე, როგორ ჩამეცვა. დავალებით რომ მივ-

დიოდი, ყოველთვის ტანსაცმელს გამოვიცვლიდი ხოლმე.

დანიშნულ დროს ჯიხურთან ვიდექი. მოვიდა მანქანა და კაბინიდან პოლკოვნიკი რასტრეევი გადმოხტა, "ბოდიში დაგვიანებისთვის," - გვითხრა. საათს დავხედე - მხოლოდ ერთი წუთი დაეგვიანებინა. ძარაზე ავედით და მანქანა მაშინვე დაიძრა. დავსხედით სკამებზე ბორტების გაყოლებით. რასტრეევმა გაიხადა და ტრუსის ამარამ ხან ზურგი მიუშვირა მზეს, ხან მკერდი. მე მთელი გზა ვდუმდი, თუმცა მეცინებოდა, სამხედრო კაცს გახდილს რომ ვხედავდი.

ბორჯომს რომ მივუახლოვდით, პოლკოვნიკმა ჩაცმა დაიწყო და მითხრა, თბილისში შეგამოწმებენო. "ნეტავი რამდენი უნდა მამოწმონ!" - წამომცდა გაღიზიანებულს.

საერთო ვაგონში ჩავსხედით და დილით დედაქალაქში ჩავედით. იქ ფაეტონში გადავსხედით. რაღაცა დაწესებულებასთან მივედით. რასტრეევი დამემშვიდობა და გაუჩინარდა. უცნობმა კაცმა სასტუმრო "თბილისში" წამიყვანა და ოროთახიან ნომერში დამტოვა. წასვლის წინ დასტა ფული ამოიღო და შემომთავაზა, უარი ვთქვი და ვიკითხე, აქ რა უნდა ვაკეთო-მეთქი. უცნობმა თვალი ჩამიკრა, ადი ფუნიკულიორზე, გაერთე, გოგოები ნახეო. შევიშმუშნე, თუ ეს პროვოკაცია იყო, მეტისმეტად გამჭვირვალედ იყო მოწყობილი.

ორი დღე არ გამოვსულვარ ნომრიდან, ველოდი, რა იქნებოდა, მაგრამ არავინ მოსულა. მხოლოდ მესამე დღეს მეწვივნენ - ისევ უცნობები - და ისე წავიდნენ, რომ, არაფერი მითხრეს.

აკურატულად, როგორც სამსახურში, ისე დავდიოდი ფუნიკულიორზე, გავივლიდი ხოლმე, სახეებს ვაკვირდებოდი. მთაწმინდა ძველებურად კარგი იყო, მაგრამ მე ამჯერად მოუსვენრად ვგრძნობდი თავს…

რამდენიმე დღის შემდეგ ერთი კაცი მომიახლოვდა. დავიწყეთ საუბარი. თავი ბაქოელად გამაცნო, საქმეზე ვარ ჩამოსულიო. ცალყბად ვპასუხობდი - დაზვერვამ სიტყვაძუნწობა მასწავლა. ბაქოელმა შემომთავაზა გაცნობისა დავლიოთო. დავლიეთ, ვისაუბრეთ.

ერთხელ დღისით ნომერში ჩამეძინა, მესიზმრა, თითქოს

პარტორგანიზაციის მდივანი ვიყავი. გამაფრთხილეს, ახლა საცაა თურქები მოვარდებიან შენ დასაჭერად და კომუნისტთა სიების წასაღებადო. სეიფი გავაღე და სიები ამოვიღე დასაწვავად. ამ დროს დამიკაკუნეს, ორი შეიარაღებული კაცი შემოვარდა. ცივოფლდასხმულს გამეღვიძა. მართლაც მიბრახუნებდნენ. კარი გავაღე და შევიგინე. მოსულებს გაუკვირდათ, რაშია საქმეო. სიზმარი ვუამბე, გაიცინეს. "კარგიო, - მითხრა ერთმა რუსულად. - თქვენი სწავლება დამთავრებულია. რასტრეევს შეატყობინეთ, რომ კაცი, ვინც თქვენ მოგამაგრეს, არ გამოცხადდა. აი, თქვენი ბილეთი ბორჯომამდე".

თბილისში ყოფნისას, ქალაქს რომ ვათვალიერებდით, მამა უცებ გაჩერდა და იდაყვში ჩამავლო ხელი. "შეხედე, - მითხრა მან და ძველებური ყვითელი სახლის ფასადზე მიმითითა, - 1942 წელს იქ მამოწმებდნენ".

ვუყურებდი კარიატიდებით შემკულ აივანს და ძნელად წარმომედგინა, რომ ამ ფანჯრის იქით, დაძაბულ მოლოდინში, ცხოვრობდა მამაჩემი, და ეს ხდებოდა მაშინ, როცა ქვეყანა ომში იყო ჩართული და როცა მე ჯერ კიდევ არ ვარსებობდი ამ ქვეყანაზე.

გაკვირვებული წავედი უდეში.

უდეში რასტრეევი ვინახულე და ყველაფერი მოვახსენე. რატომღაც გაიღიმა. ჩემი ცხოვრება ჩვეულებრივ კალაპოტში ჩადგა - სკოლაში მუშაობა, გასვლები თურქეთის მხარეს. პოდპოლკოვნიკი ახლა კიდევ უფრო უკეთესად მეკიდებოდა. ერთხელ პარტიაში მისაღებად დახმარება ვთხოვე. ამ ხნის მანძილზე რამდენჯერმე შევიტანე განცხადება, მაგრამ პარტიის რიგებში წმენდის მომიზეზებით ყოველთვის უარს მეუბნებოდნენ.

"თუ დავალებით მაგზავნიან, ესე იგი მენდობიან-მეთქი, და თუ მენდობიან, რატომ არ მიღებენ?" - ვუთხარი მე.

რასტრეევი დახმარებას შემპირდა და მალე გამომიძახა კიდეც. "ეფენდიმ (ჩემო ეფენდი), - მითხრა თურქულად (ენა მშვენივრად იცოდა), - ამ დღეებში ფრონტზე მაგზავნიან. აი, შენი ახალი უფროსი - პოდპოლკოვნიკი თუმანიანი. მაგრამ ამ ბო-

ლოჯერ კიდევ ერთხელ უნდა წახვიდე დავალებით, დასაზუსტებელი გვაქვს რაღაცა. პარტბილეთს გეფიცები, რომ პარტიაში იქნები. ამას თუმანიანი გააკეთებს". ახალმა უფროსმა, რომელიც რასტრეევს უხმოდ უსმენდა, თავი დაიქნია.

თუმანიანმა სიტყვა შეასრულა. მორიგი დავალებიდან რომ მოვბრუნდი, ადიგენის რაიკომში მიმიყვანა, მდივანთან შევიდა, მერე კი მეც დამიძახეს. "გვაპატიეთ, რომ უყურადღებოდ ვტოვებდით თქვენს განცხადებებს", - მითხრა და დამნაშავესავით გადახედა თუმანიანს. რაიკომის შემდეგ ბიუროზე პარტიაში მიმიღეს. მდივანმა თქვა: "ამხანაგებო, შეცდომა მოგვივიდა, რომელიც დაუყოვნებლივ უნდა გამოვასწოროთ. ვერ დავაკვირდით ამხანაგ ბარათაშვილს და გთხოვთ, გვაპატიოთ. ამხანაგი ჩვენს რიგებში ყოფნის ღირსია. ვინ არის მომხრე, რომ ამხანაგი ბარათაშვილი მიღებულ იქნეს პარტიის წევრად?" - და მან პირველმა ასწია ხელი. ამგვარად, 1942 წლიდან პარტიის რიგებში ვარ.

ისე მეჩვენება, რომ მოგონებების ამ ნაწილში მამა იშვიათად ახსენებს ზინას - თუ არ ჩავთვლით იმას, რასაც მის გაცნობაზე გვიამბობს. რას შვრებოდა იგი მაშინ, როგორ ეკიდებოდა მამას საქმიანობას, ძნელი სათქმელია. ჩანაწერებში ბევრი ჩასწორებაა, ბევრი დამატება. იგრძნობა, რომ მამას უჭირდა მოგონების ამ ნაწილის დაწერა, იგი რამდენჯერმე ჩამოაგდებს სიტყვას იმაზე, თუ რა ძნელი იყო მათი შეერთება - რელიგიური ხასიათის გარემოებები უშლიდა ხელს.

შეუსაბამობად მეჩვენება ის, რომ საბჭოთა საქართველოში რელიგიური ზღუდეები არსებობდა. მაგრამ ეს ასეა. ქართველებს, რომელთა წინაპრებმაც XVII საუკუნეში იძულებით მიიღეს ისლამი, უნდობლად უყურებდნენ ქრისტიანი ქართველები; ამბობდნენ, მაჰმადიანმა მესხებმა "სარწმუნოება გაყიდესო", დამამცირებლად ეძახდნენ მათ "თათრებს", თითქოს პასკევიჩის სიტყვებს იმეორებდნენ, რომელმაც, როცა ახალციხის საფაშო თურქებს წაართვა, სწორედ ასე უწოდა წმინდა სისხლის ქართველებს, ამ მხარის მკვიდრთ. ამიტომაც მაჰმადიანი ქართველე-

ბი თავს დაჩაგრულად გრძნობდნენ. ეს, თავის მხრივ, ქრისტიანი ქართველებისგან განცალკევებას იწვევდა. და თუმცა 30-იან წლებში შოვინიზმის პოლიტიკა ცოტა შენელდა, ამგვარი ქორწინება მაინც გამბედაობასა და ძლიერ გრძნობას მოითხოვდა.

მე ვიცი ზინას შემდგომი ბედი, და თუმცა ეს ამბავი ქრონოლოგიას არღვევს, მაინც მინდა ჩემი სიტყვებით გიამბოთ ამის შესახებ.

მას შემდეგ, რაც 1944 წელს მაჰმადიანი მესხები უკანონოდ გაასახლეს შუა აზიაში, მამაჩემი თავის ნათესავებთან ერთად დიდხანს ცხოვრობდა მეთვალყურეობის ქვეშ სამარყანდის ოლქის ბულუნგურის რაიონის იანგიარიკის საბჭოთა მეურნეობაში. მეთვალყურეობა იმას ნიშნავდა, რომ კომენდანტის ნებადაურთველად ერთი ადგილიდან მეორეში წასვლა არ შეიძლებოდა. 1946 წელს ზინა ნახევრად ლეგალურად ჩავიდა მამას სანახავად, - იგი, როგორც ქრისტიანი ქართველი, არ გაუსახლებიათ. კასპიის ზღვით საქართველოში რომ ბრუნდებოდა, გემზე დოკუმენტები მოჰპარეს. უდეში რომ დაბრუნდა, ზინა შინსახკომში[28] დაიბარეს და დოკუმენტები მოსთხოვეს. ჯერ მხოლოდ დაკითხვები იყო - მუქარა, შპიონაჟში ბრალის დადება, შემდეგ კი - ცემა. მიუხედავად ამისა, მას ჯერ კიდევ შეეძლო მამასთვის წერილი მიეწერა. "გულ-მუცელი მეყინებოდა და ხელები მიცახცახებდა, როცა ამ წერილებს ვკითხულობდი, - წერს მამა, - მაგრამ უძლური ვიყავი დავხმარებოდი მას. კილომეტრითაც ვერ გავცდებოდი ჩემს წყეულ მეურნეობას".

სამი თვის შემდეგ ზინას გარდაცვალების ამბავი მოვიდა.

1957 წელს, მოსკოვიდან მომავალმა, მამამ აბაშის რაიონში გაიარა ზინას ძმასთან, ბენიასთან. იქ გაიგო მისი გარდაცვალების დეტალები. მამასგან უდეში რომ დაბრუნდა, კომუნისტი პედაგოგები ყოველნაირად ამცირებდნენ ზინას, დაუფარავად შეურაცხყოფდნენ. შინსახკომში დაკითხვის შემდეგ რაიკომის ბიუროზე გამოიძახეს და მორიგი დაკითხვა მოუწყვეს: "ვინ იყო სინამდვილეში თქვენი ქმარი?", "რამდენს გიხდიან ჯაშუშობაში?", "რატომ იყავით გათხოვილი მაჰმადიანზე?" ამ კითხვებს ზინა დინჯად პასუხობდა, თავი ღირსეულად ეჭირა, თუმცა

28. *შინსახკომი - შინაგან საქმეთა სახალხო კომისარიატი.*

ფეხზე დგომა უჭირდა და სახე ცემისაგან დასიებული ჰქონდა.

რა აუღელვებლად ვწერ ამაზე! ახლა გადავიკითხე და ელდა მეცა: რაზე ვწერ? შუა საუკუნეთა ინკვიზიციაზე თუ ფაშისტურ გესტაპოზე?

ძნელი დასაჯერებელია, რომ კომუნისტებთან შეხვედრები და "საუბრები" პარტიის რაიკომში ამგვარი ფორმით წარმართულიყო. ძნელი დასაჯერებელია, რომ 16 წლის სტაჟის მქონე პარტიულ მუშაკს ასეთი დევნა შეჰხვედროდა მხოლოდ იმის გამო, რომ ის რელიგიურ ზღუდეებზე მაღლა დადგა - ზღუდეებზე, რომლებზედაც კომუნისტთა შორის ლაპარაკიც კი არ უნდა ყოფილიყო.

რაიკომის მორიგ ბიუროზე ეს ურყევი კომუნისტი ქალი უცებ შეტორტმანდა და დაეცა - საავადმყოფოში ვენის გასკდომა და ტვინში სისხლის ჩაქცევა დაუდგინეს. ამას მოჰყვა ფსიქიკური დარღვევა. ბენიამ ზინა აბაშაში წაიყვანა, სადაც იგი ერთ თვეში გარდაიცვალა კიდეც.

ზინას და მამას უყვებოდა, რა შემზარავი იყო მისი უკანასკნელი დღეები. თურმე ზინა ქუჩა-ქუჩა დარბოდა, არავითარი შეგონება არ ჭრიდა. გზაზე გამორბოდა და მამას ელოდა. შინ სხვანაირად ვერ მიჰყავდათ, თუ ყვავებით არ შეაშინებდნენ. ყვავების რატომღაც ეშინოდა. სნეულების გამწვავებისას ზინა იმდენად უმართავი ხდებოდა, რომ მის დაშოშმინებას არავინ ცდილობდა. ბოროტი ადამიანები თითს იშვერდნენ მისკენ, კეთილებს კი ეცოდებოდათ იგი.

"ისე მეტკინა გული, რომ უცებ სული შემიგუბდა, - წერს მამაჩემი, - თითქოს ბებუთ-ხანჯალი ჩამცეს და ყოველ სიტყვაზე სხეულში მიტრიალებდნენო. ტირილიც კი აღარ შემეძლო".

რაზე ფიქრობდა მაშინ მამა? იქნებ ასლისა და ქერემის ტრაგიკული სიყვარული ახსენდებოდა, იქნებ - საყვარელი სახე და პატარა ხალი მარჯვენა წარბთან?

არ ვიცი.

სიკვდილის წინ ზინას გონება განათებია, თურმე იცოდა, რომ კვდებოდა და მისი უკანასკნელი სიტყვა მამას სახელი ყოფილა.

შემდეგ მამა წერს: "ახალგაზრდა მასწავლებელი ქალი, რაისა ჰეიდარის ასული, რომელიც 1946 წელს შემხვდა ბულუნ-

გურში, ჩემი ოთხი შვილის დედა გახდა. ბავშვების სრულწლოვანებამდე მე მათთან ზინა არ მიხსენებია".

დიახ, ეს სიმართლეა. მაგრამ საოჯახო ალბომში მუდამ ინახებოდა ერთი ფოტოსურათი - მამა ახალგაზრდა ლამაზ ქალთან ერთად. სურათი ძველებური იყო, ოვალური, მკვრივ მუყაოზე დაწებებული. ძველი ფოტოები რატომღაც ძალიან მაღელვებს. ვათვალიერებ ჩაცმულობას, ვაკვირდები სახეებს, ვცდილობ, თვალებში ყოველივე იმის წინათგრძნობა ამოვიკითხო, რაც შემდეგ მოხდა. ამ თვალებმა ჯერ ომისა არა იციან-რა, - ვფიქრობ ჩემთვის, - და ამიტომ მათში სინათლე იგრძნობა. მაგრამ რაღაც წუხილი კი მაინც ბუდობს. იქნებ, იმ დროის განწყობილებაა, როცა სურათია გადაღებული? თუ, მაინც, უბედურების წინათგრძნობაა?

პატარები რომ ვიყავით, ხშირად ვათვალიერებდით ხოლმე ამ სურათს. ვიცოდით, რომ ერთი მამა იყო. მეორე? ვეკითხებოდით უფროსებს და მუდამ ერთი და იგივე პასუხი გვესმოდა: "ეს ზინაა". ჩვენთვის იგი, უბრალოდ, ზინა იყო - ჩვენი ბავშვობის ნაცნობი.

ვუყურებდით ახალგაზრდა, ველვეტის ქურთუკიან მამას, რომელსაც ვერ ვცნობდით, და წარბებაწეულ ახალგაზრდა ქალს, რომელიც თითქოს გაკვირვებული ჩანდა, ალერსიანი, მშვიდი გამომეტყველება ჰქონდა და ყოველთვის ვამბობდით: "ესენი მამა და ზინა არიან".

ამ ფოტოს დღემდე ვინახავთ საოჯახო ალბომში, მართალია, ის კიდევ უფრო მეტად არის გაყვითლებული და მაგარი მუყაოც დაზიანებულა, თუმცა, ძველებურადვე აუხსნელი მომხიბვლელობით შემომყურებენ ახალგაზრდა მამაჩემი და ახალგაზრდა ლამაზი ქალი.

1944 წლის ნოემბერი

აი, უკვე მერამდენე დღეა უდეში საგანგებო მდგომარეობაა გამოცხადებული.

სკოლაში მეცადინეობა შეწყვიტეს და იქ ჯარისკაცები დაბინავდნენ. სკოლის შენობა იმ სახლის წინ იდგა, სადაც ჩემი და ზინას დროებითი საცხოვრებელი იყო. ყოველდღე ველოდი გამოძახებას; ჯარისკაცთა სიმრავლე, საგანგებო მდგომარეობა, - ალბათ, თურქეთთან ომს მოასწავებდა. ვიფიქრე, საბრძოლო მოქმედებების წინ სადაზვერვო რაზმს მთებში გაგზავნიან-მეთქი.

მეურნეობა დიდი არ გვქონდა. ერთი წლის თიკანი გვყავდა. დაუბმელი დაგვირბოდა ეზოში, მინდოდა, ეჟვანი შემება, მაგრამ ვერ ვიშოვე და ყელზე წითელი ნაჭერი შევაბი.

14 ნოემბერს საღამოს რაღაც მოუსვენრობა ვიგრძენი. "ზინა, ვგრძნობ, ამ თიკნის გაზრდას ვერ მოვესწრები, მოდი, დავკლათ!" - ვუთხარი ზინას. მას შეებრალა თიკანი, მაგრამ მე მაინც ჩემი გავიტანე.

ეზოს ყურეში გავედი. თიკანს ფეხები მაგრად შევუკარი და ვცდილობდი, მის მზერას არ შევხვედროდი. ნახევარი საათის შემდეგ დაკლული თიკანი ზღურბლის თავზე ჩამოვკიდე და გატყავება დავუწყე. სკოლის შენობაში, ჩვენ პირდაპირ რაღაც მოძრაობა ატყდა, ხან ერთმა ჯარისკაცმა გამოიხედა გარეთ, ხან მეორემ. შემდეგ, რამდენიმე ჯარისკაცმა სახლს უკნიდან შემოუარა. იქითა ნახევარში შინაური არყის მხდელი ცხოვრობდა და ალბათ არაყი უნდოდათ.

ცეცხლი დავანთე. რომ დანაკვერჩხლდა, მწვადი ავაგე და შეწვას შევუდექი. ხორცი შევარდისფრდა, ნაკვერჩხალზე ნაწვეთი ქონის ალები ენთებოდა, ვუყურებდი ნაკვერჩხლის ღვივილს და ჩემს საკუთარ აუხსნელ წუხილს ვაკვირდებოდი. რატომღაც ნაზიმის სახე ამომიტივტივდა ცნობიერებაში - ჩემი ბიძაშვილი ნაზიმის სათუთი ჭორფლიანი სახე, ის ჩვენი პირველი მსხვერპლი იყო 1941 წელს და ამას ვერ შევრიგებოდი.

ბატალისგან მხნე წერილები მოდიოდა, ოღონდ იწერებოდა, ისე ცივა, ლულაზე თითები მეყინება და ამას წინათ კანი ამძვრაო.

ხორცს რომ ვარდისფერი ქერქი მოეკიდა, სახე გახურებული მქონდა. შამფური კედელს მივაყუდე და არაყზე წავედი. ზინაც ავაყენე (გაციებული იყო და რამდენიმე დღე ჩაცმული იწვა). ვივახშმეთ, მაგრამ წუხილი არ გამნელებია. თან რაღაც უცნაური წინათგრძნობა დამეუფლა, რომელიც არ მასვენებდა.

დაახლოებით 5 საათზე კარზე მკვეთრი კაკუნი გაისმა. შემდეგ ფანჯარაზეც დააკაკუნეს. წამოვხტი, სიბნელეში დაძაბულად დავიწყე ყურება. გული მჩხვლეტდა, ყელში რაღაც მქონდა გაჩხერილი, გავიფიქრე: “აჰა, დაიწყო! ოღონდ მშვიდად!.. მშვიდად!” - სული მოვითქვი.

- ვინ არის?

- საბჭოთა ხელისუფლების სახელით, გააღეთ!

ლეიტენანტის ხმა ვიცანი, რომელიც სახლის პატრონთან ჭაჭის საყიდლად მოდიოდა ხოლმე.

- არ ვიცი, ვინ ხართ, - გარკვევით ვუპასუხე, - კარს არ გაგიღებთ.

- გააღეთ, თორემ შემოვამტვრევთ!

- ეგ თქვენი ნებაა, წესიერი ხალხი ან დღისით მოდის, ან კიდევ რწმუნებული მოჰყავს სასოფლო საბჭოდან.

- ბატონო ლატიფშა, მიცანით? - გაისმა ქართულად.

ვიცანი, ჩემი მოწაფის, მეათეკლასელი პეტრეს ხმა იყო. იგი სასოფლო საბჭოს წევრი გახლდათ.

- გააღეთ, თუ შეიძლება, - უცნაური ხმით მთხოვა მან, - სულ ერთია, საქმეს აღარაფერი ეშველება.

- ერთი წუთი დაიცადეთ, ჩავიცვამ.

საჩქაროდ შევუდექი ჩაცმას. ზინა შეშინებული წამოვარდა საწოლიდან.

- საშიში არაფერია, სოფლის საბჭოდან მოვიდნენ, - დავამშვიდე მე.

კარი გავაღე. უფროსი ლეიტენანტი, ორი რიგითი და ორი ჩემი მოსწავლე შემოვიდნენ.

- იარაღი გაქვთ?

თავი გადავაქნიე. იარაღს ყოველი ოპერაციის შემდეგ სასაზღვრო რაზმს ვაბარებდი. ჯარისკაცებმა სახლი გაჩხრიკეს,

ჯიბეები ამომიბრუნეს და იქიდან პატარა დანა ამოიღეს. პასპორტი მომთხოვეს. მივაწოდე. გადაშალა ერთმა და წაიკითხა: “აზერბაიჯანელი”. უფროსმა ლეიტენანტმა თქვა:

- უნდა გაგასახლოთ. აიბარგეთ, საგზალი სამი დღისა წამოიღეთ. მოსამზადებლად ორ საათს გაძლევთ.

ზინამ თავისი პასპორტი მიაწოდა. იქ ეწერა - ქართველი.

- ცოლი ხართ? - ჰკითხა ლეიტენანტმა. ზინამ თავი დაუქნია.

- შეგიძლიათ დარჩეთ, თქვენ არ გაგასახლებთ.

მე ვკითხე: “თბილად ჩავიცვა?” დარწმუნებული ვიყავი, რომ დასაზვერად უნდა წავსულიყავი მთაში. თან გავიფიქრე: “რა უცნაური გამოძახებაა!” ადრე გაწვევის ბარათი შინ მომდიოდა და ისე ვცხადდებოდი სასაზღვრო საგუშაგოზე. კონსპირაციის აზრი ვერ გავიგე.

- ჩვეულებრივად, - მიპასუხა ლეიტენანტმა. ყველანი გავიდნენ და კარი გაიჯახუნეს. ერთი ჯარისკაცი კართან დადგა. ზინა გაკვირვებული შემომცქეროდა.

- ჯობია დარჩე, - ვუთხარი მე. - შინ გადახვალ, სახლ-კარს მიხედავ, მე არ ვიცი, სად ვიქნები. როგორც კი დავბინავდები, გამოგიძახებ.

ზინა სუფრის გაწყობას შეუდგა. ჭიქა ავიღე, ხელით მივიხმე ჯარისკაცი მაგიდასთან. მან ჯერ ადგილზე ტკეპნა დაიწყო, შაშხანას დახედა, შემდეგ მაგიდასთან ჩამოჯდა და იარაღი მუხლებზე დაიდო. სადღეგრძელო ვთქვი. როცა დავნაყრდით, ზინა ბარგის ჩალაგებას შეუდგა. მე ეზოში გავედი და ყველაფერი ცხადი გახდა. მივხვდი, რომ ერთადერთი არ ვიყავი, ვინც იძულებით ტოვებდა სახლ-კარს.

სოფელი ავისმომასწავებლად ზუზუნებდა. ყველგან სინათლეები ბჟუტავდა. კარების ხათქახუთქი ისმოდა, საქონელი ბღაოდა. ჯარისკაცები წინ გამიძღვნენ, მეზობლებისაკენ გავეშურეთ.

უთავსაფრო მოხუცი ქალი ლეიბზე იჯდა და გაოგნებული თვალებით, თავზარდაცემული შეჰყურებდა იმას, რაც მის ირგვლივ ხდებოდა. ოთახის შუაგულში შეკრულ ფუთებს შორის ახალგაზრდა ქალი იდგა და ამაოდ ცდილობდა ლეჩაქის შეკვ-

რას. ხელები უკანკალებდა. ერთი კვირის წინ ქმრის დაღუპვის ამბავი შეიტყო და თავსაფრის სამკუთხედად შეკვრას აპირებდა.

ჯარისკაცები გამალებით ქექავდნენ ლეიბებს, სკივრშიც ჩაყვეს ცხვირი. სიმინდის მსხვილი მარცვლები ტომრებიდან გადმოყარეს. ერთმა ჯარისკაცმა საჩხრეკელას სტაცა ხელი და რატომღაც ბუხარში დაიწყო ქექვა.

ლამაზი, მოშვილდულწარბებიანი ხუთი წლის გოგონა დედას მუხლებზე მოხვეოდა და გულისწამღებად ბღაოდა. წარბები ტირილისაგან კიდევ უფრო დამრგვალებოდა. ორი თავგადახოტრილი ბავშვი შეშინებული იცქირებოდა მაღალი საწოლიდან.

ჯარისკაცებმა მიბრძანეს, აწივლებული ოჯახისათვის ამეხსნა, რა ხდებოდა - რუსული ენა მათთვის გაუგებარი იყო.

გოგონასთან მივედი, ძლივს მოვწყვიტე დედის კალთას და ხელში ავიყვანე. ბღავილი არ შეუწყვეტია, ისე შემომხვია ხელები ყელზე აძაგძაგებულმა. რაც შეიძლებოდა მშვიდად ვუთხარი ქვრივს: "მობოჭე ძვირფასეულობა და თბილები, რაც შეიძლება ბევრი საჭმელი. ოღონდაც სწრაფად და ნუ გეშინია". შემდეგ დედაბერს მივუახლოვდი და ხმამაღლა ავუხსენი: "აბა, ბავშვებს ჩააცვი, გაიყინებიან". გოგონა ძირს ჩამოვსვი.

ყოველ სახლში მსგავსი რამ ხდებოდა. ჯარისკაცებთან ერთად სახლებში შედიოდნენ თარჯიმნები - კათოლიკე თანასოფლელები. პასპორტები თითქმის არავის გააჩნდა, ამიტომ თარჯიმნები ფორმალურად ეკითხებოდნენ: "მაჰმადიანი ხარ?" დედაბრები თავს უქნევდნენ: "ჰო, შვილო, ჰო. ჰკითხე ერთი, რა უნდათ?" პასუხი მოკლე იყო: "აქედან გასახლებენ". ამ სიტყვების გაგონებაზე ადამიანები გაოგნებულები შეშდებოდნენ.

ბევრის სახლი შემოვიარე. "ვინ ხარ?"- მეკითხებოდნენ. მე ქართულად ვპასუხობდი. თარჯიმნები დუმდნენ. ამიტომ შეუფერხებლად შევდიოდი და გამოვდიოდი, ვამშვიდებდი და რჩევას ვაძლევდი. "წამოიღეთ ძვირფასეულობა ღირებულებისა და სიმსუბუქის მიხედვით", - ვეუბნებოდი ყველას, ვინც გვეკითხებოდა, თან რა წავიღოთო.

- რა ვქნა? - სახელოში ჩამეჭიდა ერთი დედაბერი. ვიცოდი, რომ არაფერი გააჩნდა, ვურჩიე:

- რაც შეიძლება მეტი ვაშლი წამოიღე.

დედაბერმა სარდაფიდან ამოიტანა და კალათაში ჩაალაგა ზოლიანი შაფრანები. შემდეგ თავსაფარი გაშალა, მოაქუჩა მაგარი, მოგრძო სინაფები და ბოხჩა შეკრა. ამის შემდეგ ისე გავიდა ჯარისკაცებთან, თითქოს დასახვრეტად მიჰყავდათ.

საკუთარ თავზეც უნდა მეფიქრა. როგორც იქნა, მამისეულ სახლს მივაღწიე. იქ იმყოფებოდნენ ჩემი უმცროსი და, ნაფია და მისი აზერბაიჯანელი ქმარი, მადათი, დმანისიდან იყვნენ ამოსულები ჩვენ სანახავად და ასეთ ამბავში კი მოჰყვნენ. მადათმა სცადა თავის დაღწევა, ამათგანი არა ვარო, მაგრამ ყური არავინ ათხოვა.

მამა სახლში არ დამხვდა - მეზობელ სოფელ ფლატეში წასულიყო. ჩემი და, ფატიმა სოფელ სამყურეში იყო ნათესავებთან. ძმა, ბატალი ფრონტზე იბრძოდა. შინ უმცროსი ძმა დამხვდა - მერვეკლასელი ფახო.

ზინა უკვე იქ იყო, ჩემთვის გამზადებული ბოხჩა მოეტანა. მასში თბილი საცვლები, ექვსი ცალი მჭადი და ყველი შეეფუთა. შინ შევედი, რამდენიმე წიგნი გადავფურცლე და ჩემთვის ყველაზე ძვირფასი ავარჩიე - ორტომიანი რუსულ-თურქული ლექსიკონი - ბაქოს პირველი გამოცემა, ლენინის რამდენიმე შრომა, სტალინის ბროშურები, მათ შორის, "მარქსიზმი და ნაციონალური საკითხი", რომელიც თითქმის ზეპირად ვიცოდი. სტალინმა იგი 1913 წელს დაწერა, ლენინმა კი ასე შეაფასა: "მშვენიერი შრომაა". წიგნები ქსოვილის ნაჭერში გავახვიე და ბოხჩაში ჩავდე.

შეიკრიბნენ კოლეგები. ზინამ ჩემი გაქუცული პალტო მომაწოდა და ატირდა. მასწავლებლებმა სახელდახელოდ შეგროვებული 700 მანეთი გადმომცეს. ამხანაგებს გადავეხვიე. ყველასთან გამოთხოვება მომინდა. ზოგი არ მოვიდა ჩემ გასაცილებლად, თუმცა, როდესაც 1928 წელს გლეხკომში ვმუშაობდი, თანასოფლელებისთვის ცოტა არ გამიკეთებია.

უზარმაზარ სახლში ზინა მარტოდმარტო რჩებოდა - ყველას გვასახლებდნენ. სახლი, რომელიც ზურაბ ბარათაშვილმა 1700 წელს ააგო და სადაც შვიდმა თაობამ იცხოვრა, პირველად რჩებოდა ცარიელი.

სახლები ილუქებოდა და კოლმეურნეობის საკუთრებაში გადადიოდა. ზინას დავავალე, სახლი არ დაეტოვებინა. გამომშვიდობებისას თანასოფლელებს გავძახე:

- დავბრუნდებით, ეჭვი არ შეგეპაროთ!

დილის შვიდ საათზე ხალხის კალოსკენ ჩარეკვა დაიწყეს. დრო ნელა მიიზლაზნებოდა. აღმოსავლეთით მთის წვერიდან ღრუბლების ნაგლეჯი გამოჩნდა. რიჟრაჟი უხალისოდ მოიწევდა ალაგ-ალაგ გარღვეული ციდან.

ადამიანები დიდხანს იდგნენ კალოზე ბოხჩებით ხელში. პირქუშმა ჯარისკაცებმა ალყა შემოარტყეს მათ და არავის უშვებდნენ. ბერიკაცებისათვის და დედაბრებისათვის, ბავშვებისა და ჭაბუკებისათვის, ქალებისა და ავადმყოფებისათვის მოეყარათ თავი. სადღაც თვალი მოვკარი ნახევრადშეშლილ დედაბერ ანშას. ქალიშვილები აქეთ-იქით ედგნენ და ხელებს აშველებდნენ. ნახევარი წელი იყო, რაც ქმრისა და ორი ვაჟიშვილის დაღუპვის ამბავი გაეგო. ერთი მათგანი - მამედ კიკნაძე ჩემი თანატოლი იყო. იმ დღიდან დედაბერი ჭკუიდან შეიშალა. მთელი დღეები ზემო წყაროსთან იჯდა და ტიროდა.

საღამო ხანს თანაბარი გუგუნი გაისმა და საოცარი სანახაობა გადაგვეშალა. საქმე ისაა, რომ ადიგენის რაიონი სამხრეთით არსიანის მთაგრეხილსა და ჩრდილოეთით მესხეთის ქედს შორის მოქცეულ ქვაბულს წააგავს. ამ ქედების სიმაღლე 2025 და 2180 მეტრის ტოლია. ქვემოთ მიედინება მდინარე ქვაბლიანი, რომელიც ჯერ ფოცხოვის წყალს უერთდება, შემდეგ კი - მტკვარს. ამ მდინარეთა გაყოლებაზე, დაახლოებით 1100 მეტრის დონეზე გაჭიმულია მთავარი სამანქანო გზა. უდე მის სამხრეთითაა,1300 მეტრის სიმაღლეზე. უდედან მშვენივრად მოჩანს გზაც, მდინარეც, და მოპირდაპირე, ჩრდილოეთის მხარეს განლაგებული სოფლებიც: ბენარა, ვარხანი, შულავერი, უნწა, საბუზარა, ხევაშენი, ზემო და ქვემო ენთელი, ნაქურდევი, ფხერო... უქარო ამინდში იქიდან შეიძლება ხმებიც კი გაიგონოთ.

ქვემოთ, მდინარის გასწვრივ, სამანქანე გზაზე მოულოდნელად გამოჩნდა ზლაზვნით მომავალი სატვირთო ავტომობილების კოლონა. მანქანების ჯაჭვი მრავალგვარად იგრიხე-

ბოდა და მას ბოლო არ უჩანდა. შორიდან ვიცანი ჭაობისფერი "სტუდებეკერები", რომლებიც მოკავშირე ამერიკიდან ლენდ-ლიზით[29] ახლახან იყო მიღებული.

მალე თანაბარი გუგუნი შეწყდა, ჯაჭვმა ჩვენ თვალწინ იწყო დაშლა. "სტუდებეკერები" ცალ-ცალკე სოფლებისკენ მიმავალ გზებზე გაიწელნენ. თანაბარი გუგუნის ნაცვლად ერთმანეთში არეული ღმუილის ხმა გაისმა. უნებურად მანქანების თვლა დავიწყე. ასამდე ავედი, თვალები ამიჭრელდა.

გვერდზე მდგარი ბერიკაცი მძიმედ დაეცა ფუთაზე, ხელის ზურგით თვალთაგან ჩამოგორებული ცრემლი მოიწმინდა და ანგარიშმიუცემლად, უმისამართოდ იკითხა: "ო, ღმერთო, რა უნდათ ჩვენგან?"

ალყაში მდგარმა სერჟანტმა გაიცინა:

- ნუ გეშინიათ, ცივილიზებულ ადგილებში გაემგზავრებით, - შემდეგ ჩახლეჩილი ხმით დაუმატა, - ჯამბული სიმღერებს გიმღერებთ, თქვენ კი იქეიფებთ, - და პასუხის მოლოდინში მოგვაჩერდა.

ტანში გამცრა, სერჟანტის უძილობისგან ჩაწითლებულ თვალებს შევხედე და რაც შეიძლება მშვიდად ვუპასუხე:

- თქვენ წარმოიდგინეთ, მე გეოგრაფიასა და ისტორიას ვასწავლი, ასე რომ ცივილიზაციის დონეში როგორმე ვერკვევი.

- მით უკეთესი თქვენთვის, - ჩაიბურტყუნა გაღიზიანებულმა სერჟანტმა და შებრუნდა.

საღამოს აცივდა. ქარმა დაუბერა, ალყად მდგარი ჯარისკაცები რამდენჯერმე შეიცვალნენ. ჩვენი სერჟანტი ისევ ჩვენ გვერდით იდგა, მაგრამ ლაპარაკი აღარ წამოუწყია. ხალხმა ალაგ-ალაგ კოცონის გაჩაღება დაიწყო, მოხერხებულად მოწყობას ცდილობდა, ღამისთევისთვის ემზადებოდა.

გვიან ღამით ყველანი რაღაც უცნაურმა ხმაურმა გამოგვაღვიძა. მოპირდაპირე ფერდობზე შეფენილი შულავერიდან, საიდანაც კოცონები კაშკაშა წერტილებად მოჩანდა, შემზარა-

29. ლენდ-ლიზი (ინგლ.) - სახელმწიფო პროგრამა, რომლის მიხედვით აშშ მეორე მსოფლიო ომის დროს მოკავშირეებს, მათ შორის, საბჭოთა კავშირს აწვდიდა იარაღს, ნედლეულს, სურსათს და ა. შ.

ვი და სასოწარკვეთილი ყვირილი ისმოდა. აღმუვლდნენ “სტუ-დებეკერები” და ყვირილი კიდევ უფრო გაძლიერდა. კოცონე-ბის კაშკაშა ლაქები ერთიმეორის მიყოლებით ქრებოდა სიბნე-ლეში, თითქოს ვიღაც მათ საშლელით შლიდა.

“სტუდებეკერების” გუგუნით ადვილად მიხვდებოდით, რომ კოლონა ადიგენის ველზე ეშვებოდა. იქ, სადაც ადრე სოფელი შულავერი იყო, უკანასკნელი კოცონები იფერფლებოდა. გუ-ლის გამაწვრილებლად ყმუოდნენ სიბნელეში ძაღლები.

გაოგნებულები მდუმარედ ვუცქეროდით, როგორ ქრებოდა ერთიმეორის მიყოლებით მოპირდაპირე ფერდობზე განლაგე-ბული სოფლები: ბენარა, ხევაშენი, საბუზარა, ვარხანი, ნაქურ-დევი, ფხერო. დილამდე აღარავის გვძინებია. დილით უდეში თხუთმეტი “სტუდებეკერი” ამოიყვანეს და სოფელში ისეთივე შემზარავი ყვირილი გაისმა.

აქეთ-იქით ვიხედებოდი, ზინას ვეძებდი, მანქანის ძარა-ზე ფრჩხილები დავიღლიტე, მომხდარისაგან გაოგნებული და გაბრუებული რაღაცას ვყვიროდი. ერთი საათის შემდეგ სამან-ქანე გზაზე გავედით. ვიღაცის ბოხჩებს ჩაჭიდებული, მანქანის მოძრაობის ტაქტში ვძაგძაგებდი და დაძაბული ვფიქრობდი: “საით? რისთვის?” თავში სხვადასხვა აზრი მიტრიალებდა: ალბათ, თურქეთთან ვიომებთ და სტალინს სურს მშვიდობიან მოსახლეობას ომი აარიდოს. მომაგონდა მისი მრავალრიცხო-ვანი პორტრეტები - მათი შეხედვა ყოველთვის გულს მწყვეტ-და, - სურათები მეტისმეტად მორთულ-მოკაზმული იყო, მე კი მისი უბრალო, ასკეტური ცხოვრება მიყვარდა, ყველაფერში ვცდილობდი მისთვის მიმებაძა. ოღონდ ესაა: თამბაქოს წევა არ დამიწყია - ნიკოტინის სუნი ზიზღს მგვრიდა. თურქეთში ბოლო გასვლა გამახსენდა, ჩემი პატაკი არაფერს საგანგაშოს არ იუწყებოდა. გონება ერთსა და იმავე კითხვას უტრიალებდა: “საით? რატომ?”

შუადღისას სატვირთო მანქანებმა რაიონის ცენტრს, ახალ-ციხეს მიაღწიეს. რკინიგზის სადგურში ჩამოგვსხეს. თანასოფ-ლელები დავარიგე, ერთად ყოფილიყვნენ, და ვითარების გასა-გებად გავეშურე.

სადგურში წარმოუდგენელი რამ ხდებოდა. იმდენი სატვირთო ეშელონი იდგა, თვლაც კი არ დამიწყია. ირგვლივ ხალხი ირეოდა. ფეხებში ბოხჩები მებლანდებოდა, რაღაც ყუთებს ვაწყდებოდი. ამ არეულობაში მაინც თვალში მომხვდა ადამიანთა ერთი ჯგუფი - ქალები, რომლებიც დაფლეთილ ზეწრებზე ისხდნენ, მწარედ მოთქვამდნენ, თან უნუგეშო ქვითინს ტანს აყოლებდნენ. აღმოჩნდა, რომ თავიანთ ნათესავებს დასტიროდნენ, რომლებიც მათ წინ მიმავალ სატვირთო მანქანაზე ისხდნენ. მდინარე ქვაბლიანზე გადებულ ხიდთან, ადიგენთან ახლოს, "სტუდებეკერი" გადახრილა, წონასწორობა დაუკარგავს და წყალში გადავარდნილა. ამ ადამიანთა თვალწინ დაიღუპნენ მათი ნათესავები.

სადგურში იყვნენ გლეხები შულავერიდან, ფლატედან, ზანავიდან, ზარზმიდან, ქაცარაულიდან - ეს მხოლოდ ჩვენი, ადიგენის რაიონიდან. აქ შევხვდი ნაცნობებსაც და უცნობებსაც მეზობელი ახალციხისა და ასპინძის რაიონებიდან.

ვერაფრით მივხვდი, რა ხდებოდა, დაბნეული ვიყავი... საკვირველი იყო, ჩვენი რაიონიდან არც ერთი კათოლიკე არ შემხვედრია - რატომღაც მხოლოდ ქართველ მაჰმადიანებს ასახლებდნენ. ვითარების დაზვერვით არაფერი გამომივიდა, პირიქით, უფრო მეტ გაურკვევლობაში ჩავვარდი. ყვირილმა, ბავშვების ტირილმა, კვნესამ და ზედახორამ თავი ამატკივა.

ვიღაცამ სახელოზე მომქაჩა. მოვიხედე, ჩემი ძმა ფახო (ფახრედინი) იყო. ჩემ მოსაძებნად გამოეგზავნათ - ჩასხდომა იწყებაო. საიდანღაც ჩემი და ფატიმაც გაჩნდა - როგორღაც მოგვაგნო.

მოულოდნელად მრავალათასიანმა ბრბომ რაღაცნაირი მოწესრიგებული მწყობრი ნაბიჯით დაიწყო მოძრაობა. ჯერ მარჯვნივ მიგვწიეს, შემდეგ გაგვყვეს და ჯარისკაცებმა რამდენიმე ათეულ კაცს ალყა შემოგვარტყეს. მერე ალყა გაიხსნა, მივყევით და სატვირთო მატარებლის კარებთან აღმოვჩნდით... უცებ ჩვენ წინ ორი ჯარისკაცი გამოჩნდა. ერთმა რაზა გადასწია, ხოლო მეორე კარს მარჯვნივ მიაწვა. კარმა დაიგრუხუნა და ჩვენც ალყიდან ბნელ ვაგონში ამოვყავით თავი.

ვაგონში ციოდა. საგანგებოდ დაგებული ფიცრები “მეორე სართულს” ქმნიდა. ბარგი შედარებით მცირე გვქონდა - მხოლოდ ბოხჩები გვეჭირა ხელში და ამიტომაც ჩემი ოჯახის წევრებითურთ მეორე სართულზე აღმოვჩნდი. ქვემოთ სკივრიანები და გეჯიანები მოთავსდნენ. გადმოვიხარე და ჩემდა უნებურად თვლა დავიწყე, - ვაგონში ოცდათორმეტნი ვიყავით.

ცოტა ხანში ლეიტენანტი მოვიდა, ვაგონში შემოიხედა და ხმამაღლა იკითხა, რუსული ვინ იცისო. მე გამოვეპასუხე, მაინტერესებდა, რა უნდოდა. ლეიტენანტმა საბუთები შემიმოწმა და ბოლოს მითხრა:

- ვაგონის უფროსად ინიშნები.

შევეცადე მისგან ჩვენი მარშრუტი გამეგო. ლეიტენანტმა არ მიპასუხა, ჩემი გვარი ჩაიწერა და გაქრა.

ჩასხდომა მთავრდებოდა. ეშელონებს შორის ჯარისკაცების ჯაჭვი იდგა. რამდენიმე წუთის შემდეგ ვიღაცამ ჩემი გვარი წამოიძახა. ზედა საწოლიდან ჩამოვხტი და თავი გავყავი ვაგონიდან. ასასვლელთან ხანდაზმული კაცი იდგა, რიგითის ფორმა ეცვა.

- მასწავლებელი ხართ? - მკითხა მან.

თავი დავუქნიე.

- თან წაიყვანეთ ეს ბავშვი, - ჯარისკაცმა გოგონას ხელი მოჰკიდა. ახლაღა შევამჩნიე მის ზურგს უკან მდგარი ასე, ექვსი წლის ჭუჭყიანი გოგონა, რომელიც ერთიანად დაგლეჯილ მოსასხამში იყო გახვეული.

- ხონადან არის, - თქვა ჯარისკაცმა - ობოლია. მამა ფრონტზე დაეღუპა, დედამისი კი, ამბობენ, ერთი კვირაა, რაც მოკვდაო. წაიყვანეთ. არავინა ჰყავს, თქვენ კი, რაც არ უნდა იყოს, მასწავლებელი ბრძანდებით.

ჯარისკაცმა ბავშვს იღლიაში ჩაავლო ხელი და აიტაცა. ბავშვი ჩამოვართვი, გოგონას სიმსუბუქემ გამაკვირვა.

- რა გქვია? - ვკითხე და მოსასხამი შემოვახვიე.

- მაჰბულა, - ჩურჩულით მიპასუხა ბავშვმა, ისე რომ თავიც არ აუწევია.

ჩვენებთან ავიყვანე. ბოხჩები გავქექე, მჭადი და ერთი თავი ხახვი ვიპოვე. გოგონამ უხმოდ დაიწყო საჭმლის ღეჭვა. თავი რომ ასწია, მისმა უცნაურმა გამოხედვამ გამაკვირვა. შემდეგ მივხვდი, რომ ბავშვი თვალებს ოდნავ აელმებდა. გოგონამ იგრძნო, რომ ვუთვალთვალებდი და ჭამა შეწყვიტა. უცებ პირი საცოდავად დაემანჭა და ჭუჭყიან სახეზე ცრემლები ჩამოუგორდა. ჩემმა დამ, ნაფიამ გოგონას ზურგზე ხელი აუსვ-ჩამოუსვა, პატარა უფრო გულამოსკვნით ატირდა, თან საჭმელს ხელიდან არ უშვებდა. მისი დამშვიდების დრო აღარ იყო - ორთქლმავალმა უცებ საზარლად დაიკივლა და ეშელონები დაიძრა. ყველა ვაგონიდან ხმაური ისმოდა. ეს ყვირილი ისეთივე საშინელი იყო, როგორც გუშინდელი.

ფეხებგადმოკიდებული ვიჯექი მეორე სართულზე და ვგრძნობდი, რომ შიშისაგან ენა მერთმეოდა. ყვირილის თავი არ მქონდა. რისთვის? რა მოხდა? რისთვის აწამებდნენ ადამიანებს, ადამიანებს, რომელთაც თავის დაცვა არ შეეძლოთ და რომელნიც თავიანთ უმწეო, საშინელ მდგომარეობას განწირული კივილით გამოხატავდნენ?

მატარებელი თანდათან უმატებდა სიჩქარეს. 1940-1944 წლებში იმათ მიერ აგებულ რკინიგზის ხაზს, ვისაც ახლა ასახლებდნენ, ბორჯომისკენ მივყავდით. ბორჯომს საღამოს შვიდ საათზე მივაღწიეთ.

გზაში წერილი დავწერე, რომელიც ზინას ძმისთვის, ბენიასთვის უნდა გამეგზავნა: “ბენია! გვასახლებენ. საით, არ ვიცი, ზინა მარტო დარჩა ჩემს მამისეულ სახლში, მიეხმარეთ მას და სახლსაც მიხედეთ”.

ბარათი სამკუთხედად დავკეცე და მისამართი დავაწერე - აბაშის რაიონი, სოფელი გულუხეთი.

ბორჯომში კარი არ გააღეს. პატარა სარკმლიდან დავინახე, როგორ მორბოდნენ მოსწავლეები ტილოს ჩანთების ქნევით. ბიჭებს დავუძახე, სარკმლიდან ხელი გავყავი და დავუყვირე, საფოსტო ყუთში ჩაეგდოთ. მათ სამკუთხა ქაღალდი აიტაცეს და დამიძახეს, ჩავაგდებთ, ჩავაგდებთო და გაიქცნენ.

თბილისს ღამით ავუარეთ გვერდი.

მეორე დღეს კვლავ მივქროდით სადგურებისა და ბაქნების ავლით. არსად არ გავჩერებულვართ. ვაგონის ოცდათორმეტი ბინადარი ბოხჩებზე იყო გაწოლილი. უმეტესად დუმდნენ. ვაგონში ოფლისა და შარდის მძაფრი სუნი იდგა. მოთხოვნილებების დაკმაყოფილება თავსახურიან ჭურჭელში გვიხდებოდა.

ვეღარ ვუცქერდი ამ სანახაობას. სული მიგუბდებოდა. ვისა აქვს უფლება ამგვარ დამამცირებელ ყოფაში ჩააგდოს ადამიანი, როცა ის იძულებულია სირცხვილი დაივიწყოს?! "ეს ყველაფერი ჯარისკაცებისა და მემანქანეების ბრალია! - ვფიქრობდი, ბოღმისგან გაგუდული - მათ უფლება არა აქვთ!"

შეშლილებივით ჩაგვიქროლებდნენ ხოლმე ბაქნების ჯიხურები და ყვითელალმიანი რკინიგზელები. ლანდშაფტის მიხედვით ვხვდებოდი, რომ უკვე აზერბაიჯანში ვიყავით. მოჩანდა უღიმღამო ტრამალები - ალბათ შირაქის ან ყარაიაზის. ცხადი იყო, ბაქოსკენ მივყავდით.

გვიან ღამით მატარებელი გაჩერდა. დაახლოებით 800 კილომეტრი შეუჩერებლად ვიარეთ. ვაგონის კარი ხრიალით გაიღო. სახეში ცივი ჰაერის სუსხი გვეცა. საიდანღაც დამწვრის სუნიც მოდიოდა, სიბნელეში ჩავხტი და ღრმად ჩავისუნთქე ჰაერი, ვაგონების ქვეშ ხელფარნების ყვითელმა გრძელმა შუქმა აცაბაცად დაიწყო სრიალი. შემადგენლობას ავუარ-ჩავუარე.

- ბაქოა? - ვკითხე რკინიგზელს, ვაგონის ქვეშიდან რომ გამოძვრა.

- შენთვის რა მნიშვნელობა აქვს, უბედურო, - მიპასუხა მან, - უფრო შორს გაგრეკავენ.

ოდნავ მოშორებით, პარალელურად მდგარ შემადგენლობასთან, ფარაჯიანი მილიციელები დავლანდე. სიბნელე იყო, მაგრამ ვიგრძენი, რაღაც ხდებოდა. მივუახლოვდი. მათი ლაპარაკიდან გავიგე, რომ ვაგონში, რომლის წინაც ხალხი იყო შეჯგუფული, ადამიანი მომკვდარიყო, მგზავრობა ვერ გადაეტანა. მილიციელები რუსულად ტუქსავდნენ იქვე მდგარ ბერიკაცს, ვაგონთან რომ იდგა. მას სახე ხელებში ჩაერგო და აქეთ-იქით ირწეოდა.

- რა მოხდა? - ვკითხე მოხუცს. თურქული ლაპარაკი გაიგო თუ არა, ხელები ჩამოუშვა და თავი ასწია.

- საქმე არა გაქვს? - იყვირა უცებ, - მოგვშორდი აქედან.

ფეხი არ მომიცვლია, მოხუცმა დაინახა, რომ არ მივდიოდი და ისევ დაიყვირა:

- ეს ხალხი ჩვენს საკუთარ მკვდრებსაც კი არ გვიტოვებს, მათაც კი გვართმევენ!

მის სახეს დავაკვირდი - ანთებული თვალებიდან რაღაც ნერვიული ელვარება გამოკრთოდა. მოხუცი დაბარბაცდა და კინაღამ წაიქცა. შემდეგ თვალები ზეცას მიაპყრო და ხმაჩახლეჩილმა იყვირა:

- ო, ღმერთო, დაგვტოვე, თუკი ჩვენი დაცვა არ შეგიძლია!

ყველაფერი ერთმანეთში აირია და მომეჩვენა, რომ ის, რაც ირგვლივ ხდებოდა, კლასიკური ტრაგედიის სცენას წარმოადგენდა - თბილისის თეატრებში ბევრი მათგანი მინახავს. შინაგანად მოვიკუნტე და გაუცნობიერებლად ველოდი კვანძის გახსნას.

ვიღაც გამოჩნდა, თუ სამხრეების მიხედვით ვიმსჯელებდით, უფროსი უნდა ყოფილიყო.

- ამათგანი ხართ? - მკითხა. - მიშველეთ, დავითანხმოთ ეს ხალხი. ქალები მიცვალებულს არ მანებებენ. შეიძლება ვაგონში ეპიდემიამ იფეთქოს.

ვაგონში ავედით. სილუეტებით მივხვდი, რომ ქალები მიცვალებულს გარს უსხდნენ და ჩუმად მოთქვამდნენ. ჩვენკენ არავის მოუხედავს.

ხმამაღლა ვიკითხე, მიცვალებულის ნათესავები რომლები ხართ-მეთქი. ერთმა დედაბერმა მიპასუხა მოთქმით. იგი გარდაცვლილი მოლა მურადის ქვრივი აღმოჩნდა მაღალმთიან სოფელ შოყადან. ძლივს დავიყოლიე, გვამი მიეცათ. ვუთხარი, ბაქოს მაჰმადიანურ მიწაზე სიკვდილი ყოველი მართლმორწმუნესთვის ბედნიერებაა, ამიტომ სასწრაფოდ უნდა გადასცეთ მიცვალებული დასამარხად-მეთქი.

ქალებმა მადლიერებით დაიწყეს თავის ქნევა, მორჩილად დაიშალნენ და ცხედარი დაუბრკოლებლად წაიღეს. უფროსმა გაკვირვებით შემომხედა და მკითხა: “თქვენ რა, მოლა ხართ?” “არა, - უბრალოდ მასწავლებელი ვარ”.

ამ დროს ორთქლმავლები აკივლდნენ. ჩემს ვაგონში შევხტი. შემადგენლობა დაიძრა და ფანჯრებში ფარნიანი ბოძები აციმციმდა, მაგრამ რატომღაც - უკუმიმართულებით. ვერაფერს მივხვდი. მაშინ ჯერ კიდევ არ ვიცოდი, რომ ბაქოში მიმავალი რკინიგზა ქალაქს დასავლეთიდან უვლის და მის გარშემო წრეს ქმნის.

როგორ? უკან? სამხრეთისაკენ მივდივართ? თბილისიდან აღმოსავლეთისაკენ გავემგზავრეთ, ბაქოსკენ. აქედან რკინიგზის ხაზი ორად იყოფა - ერთი ჩრდილოეთით, ქვეყნის სიღრმისაკენ მიემართება, სამხრეთის ხაზი კი ლენქორანის გავლით საზღვარზე გადადის. მაშ, ირანში მივდივართ? გამაცია. ვიცოდი, როგორი ფანატიკოსები იყვნენ ირანელები, მე კი კომუნისტი ვარ. რატომღაც გამახსენდა, თუ რა საშინელი სიკვდილით მოკვდა გრიბოედოვი - რუსეთის ელჩი ირანში. ფანატიკოსების ბრბომ მისი სხეული აკუწა და რამდენიმე დღე, რელიგიური ექსტაზით ანთებული, დაათრევდა ელჩის მოკვეთილ თავს თეირანის ქუჩებში.

თვალწინ დამიდგა მისი საფლავი მთაწმინდაზე. პარტსკოლაში რომ ვსწავლობდი, სამეცადინოდ ხშირად მოვდიოდი აქ. გავფენდი კონსპექტებს ხავსით დაფარული აკლდამის წინ დიდ ქვაზე და ვკითხულობდი. აკლდამაში საიდუმლოებით მოცული ბინდი იდგა, ვუყურებდი თუჯის მესერშემოვლებულ საფლავის ცივ ქვას და ყოველ ჯერზე ისევ და ისევ ვკითხულობდი ტკივილიან წარწერას მასზე.

ბრწყინვალე ცხოვრების რა უაზრო დასასრულია…

“ირანი… მაშასადამე, ფრონტისპირა ხაზს კი არ გვარიდებენ, არამედ გვასახლებენ… მაგრამ - რისთვის? და რატომ მაინცდამაინც ირანში?”

მოვიხარე, სარკმელს მივეკარი და ცას შევაცქერდი. ცა მოწმენდილი იყო და ვარსკვლავები უცნაურად კაშკაშებდნენ. ცაში ციცხვივით იყო გადმოკიდებული დიდი დათვი. ტარით ეკიდა, გეგონებოდა, ახლა აიღებ და მუსულხიდან - გულამოღებული მორიდან, რაშიც ჩვენ სასმელ წყალს ვინახავთ, - წყალს

ამოიღებო, ამოიღებ და ხარბად დაეწაფები ამ ციურ წყალს, ფიჭვისა და მთის ყინულის სურნელი რომ ასდის.

ნერწყვი გადავყლაპე და მიმოვიხედე. ჩემიანებს შეშფოთებული სახეებით ეძინათ, თითქოს რაღაცას უგდებდნენ ყურს. გოგონამ უცებ თვალები გაახილა, უაზროდ გამომხედა და ისევ დახარა ქუთუთოები. პალტო გავუსწორე, რომელიც ის-ის იყო უნდა ჩამოვარდნოდა და ისევ მივუბრუნდი ცხაურიან სარკმელს.

ციცხვის მარჯვენა კიდიდან დავიწყე ციცხვის სიღრმის ტოლი მონაკვეთების ათვლა. ხუთის დათვლა ვერ მოვახერხე - ვარსკლავების მწკრივი მატარებლის შემადგენლობის იქით რჩებოდა. მაგრამ როცა შემადგენლობა რკინიგზის გასაყართან მარჯვნივ გახტა, მოვასწარი უკანასკნელი მონაკვეთის გავლება თვალით და ასე შექმნილი სწორი ხაზი ბუნდოვან მანათობელ წერტილს მიებჯინა.

მატარებელი ზუსტად პოლარული ვარსკვლავისკენ მიქროდა, ჩრდილოეთის მხარეს!

გულზე მომეშვა. მაშასადამე, ურალი, ან კიდევ ციმბირი. არა უშავს, ყოველ შემთხვევაში ჩვენი ქვეყანაა, არ დავიკარგებით.

- არ დავიკარგებით, - ვთქვი ხმამაღლა. პიჯაკი გავიხადე, მოხერხებულად მოვეწყვე ფიცრებზე და დასაძინებლად მოვემზადე...

მოგონებების ამ ნაწილს მამას მონაყოლის მიხედვით ვწერდი და ის ყველაზე ძნელი აღმოჩნდა ჩემთვის.

ერთი მხრივ, მეშინოდა მეორადობის შეგრძნებას არ ეჩინა თავი - მე ხომ იმ ამბებზე უნდა მომეთხრო, რომელთა მონაწილეც თავად არ ვყოფილვარ. სწორედ ამიტომ ყველა დეტალი მაინტერესებდა.

რა თქმა უნდა, მამას წამდაუწუმ ვაწყვეტინებდი თხრობას -კითხვებს ვაყრიდი. ყოველი დაზუსტება საინტერესო ამბის თხრობად გადაიქცეოდა ხოლმე, რომელსაც სიამოვნებით ვუსმენდი, თან გული მწყდებოდა, რომ ამ ყველაფერს ასევე მიმზიდველად ვერ გადავიტანდი ქაღალდზე.

- ეს როგორ? - შევაწყვეტინე მამას თხრობა იმ ადგილზე, როცა თქვა, პასპორტში ეროვნებად "აზერბაიჯანელი" ჩამიწერესო.

მამა თავს დახრიდა, ფიქრებში წასული თვალებს მოწკურავდა ხოლმე და ახალი ამბების მოყოლას იწყებდა.

-როცა 1930 წელს თბილისში ჩავედით სასწავლებლად, პასპორტები არ გვქონდა, მხოლოდ სოფსაბჭოს მიერ მოცემული ცნობები და სასწავლებლად მივლინების ფურცლები გვედო ჯიბეში.

შეგვხვდნენ, ცნობები და მივლინების ფურცლები გამოგვართვეს, მერე რაღაც ქაღალდები მოგვიტანეს და გამოგვიცხადეს, ამათ ნაცვლად პასპორტებს დაგირიგებთო. ჩემს საბუთში გვარი, სახელი, მამის სახელი და დაბადების წელი წავიკითხე. ეროვნებად კი აზერბაიჯანელი მეწერა.

- კი მაგრამ, რატომ არ გააპროტესტე ეს ჩანაწერი? - შევძახე მე, - შენ ხომ ქართველი ხარ, ოღონდ მაჰმადიანური სარწმუნოებისა! რომელი ბარათაშვილია აზერბაიჯანელი?

- სარწმუნოებას ჩემთვის მნიშვნელობა არ ჰქონია, მე ხომ ჩემი ცხოვრება მარქსიზმს დავუკავშირე. თანაც ბოლშევიკები მაშინ ეროვნებაზე არ ფიქრობდნენ - ჩვენ ხომ ყველა ხალხის ერთიანობაზე ვლაპარაკობდით.

მაინც როგორ გაჩნდა მამას დოკუმენტებში ჩანაწერი, აზერბაიჯანელიაო?

1828-1829 წლებში რუსეთის მიერ თურქეთისთვის წართმეული მესხეთის ჩრდილო ნაწილის გამაჰმადიანებული ქართველი მოსახლეობა მეფის მოხელეებმა ქართველ სუნიტებად ჩაწერეს. ამის შესახებ ნათქვამია წიგნში "1870 წლის მასალების კრებული თბილისის გუბერნიის მოსახლეობის აღწერისათვის" (რუსულ ენაზე). იგივე დასტურდება წიგნში "სტატისტიკური მონაცემების კრებული ამიერკავკასიის მოსახლეობის შესახებ", რომელიც ამოღებულია "1886 წლის საოჯახო სიებიდან" (გამოცემულია თბილისში 1893 წელს რუსულად). ამ წიგნებში შემონახულ სიებში ბარათაშვილებზე წერია, რომ ისინი სოფელ უდეში სახლობენ და მათი მშობლიური ენა ქართულია.

ამავე სიების თანახმად, მესხეთის მაჰმადიანი მოსახლეობა შედგებოდა ქართველი სუნიტებისაგან, თარაქამებისაგან

და ქურთებისაგან. ეთნიკური თურქები მესხეთში პრაქტიკულად არ არსებობდნენ. თარაქამები მესხეთში მცირე ჯგუფებად დამკვიდრდნენ XVIII საუკუნეში, იგივე ითქმის ქურთების შესახებაც. თარაქამები თურქმანული მოდგმის ტომებს ეკუთვნიან და ჩვენ, მესხები, დღესაც მკაფიოდ ვანსხვავებთ მათ საკუთარი თავისაგან, ისევე როგორც ქურთებს.

ზემოხსენებული სიების თანახმად, მესხეთში 200-მდე მაჰმადიანური სოფელი იყო. თარაქამები და ქურთები მხოლოდ ოციოდ მათგანში ცხოვრობდნენ მცირერიცხოვანი მოსახლეობით.

1944 წელს მესხეთიდან 125 ათასი მაჰმადიანი გაასახლეს, მათგან შვიდი ათასამდე თარაქამა და სამი ათასი ქურთი იყო. დანარჩენი, 115 ათასი, ეგრეთ წოდებული თურქი სინამდვილეში ქართველი სუნიტი - მესხების ტომის მაჰმადიანი ქართველია.

თბილისის საისტორიო არქივებში დაცულ საოჯახო სიებში მითითებულია მაჰმადიან მესხთა გვარები და მათი უდიდესი უმრავლესობა ქართულია. მე ყველა ამ სიას ვერ მოვიტან - ეს ძალიან დიდ ადგილს დაიკავებდა, ისინი ცალკე უნდა გამოიცეს, მაგრამ ყოველ მესხს, რომელმაც იცის, თუ რომელი სოფლიდან არის იგი წარმოშობით, შეუძლია ადვილად მოიძიოს ამ სიებში თავისი ქართული გვარი.

მაჰმადიანი მესხები წარმოშობით ქართველები რომ არიან და არა თურქები, კარგად ჩანს თურქული ენის იმ დიალექტიდანაც, რომელ ზედაც ისინი საუბრობენ. ეს არის აღმოსავლეთ ანატოლიის დიალექტი, რომელშიც მესხებმა მხოლოდ ქართული ენისათვის დამახასიათებელი ფონეტიკური თავისებურებები შეიტანეს - თურქული ენის არც ერთ დიალექტში არ დასტურდება ბგერები - წ, ჭ, ყ, ქართული ენისათვის დამახასიათებელი ეს ბგერები მხოლოდ მესხებმა შემოინახეს ქართულიდან თურქულ მეტყველებაზე გადასვლის ჟამს. მაჰმადიანი მესხების ქართულ წარმოშობაზე ისიც მიუთითებს, რომ მათ ლექსიკაში ქართული სასოფლო-სამეურნეო და ყოფითი ტერმინოლოგიის მთელი შრეებია.

ქართული თვითშეგნება მესხ მაჰმადიანებში XX საუკუნის დასაწყისშიც დასტურდება. საყურადღებოა შემდეგი ფაქტი:

XX საუკუნის დასაწყისში აშენებულ უდეს ეკლესიაზე შემონახულია წარწერა: "უდეს არის კათოლიკები 2120 სული მაშენებელნი ამ საყდრისა, მაჰმადიანები 520 სული. ორივ ტომით ქართველნი: ღვთისმშობელო შენ გწირამთ ჩვენ შრომასა".

XX საუკუნის დასაწყისიდან მეფის ხელისუფლება ქართველი ერის დაშლის მიზნით მესხეთში თურქულ სკოლა-მედრესეებს ხსნის. ამისდა მიუხედავად, მესხები თავს თურქებად არ თვლიდნენ, თუმცა საკუთარ თავს არც ქართველებს უწოდებდნენ. "ქართველი" მათთვის მართლმადიდებელი ქრისტიანის სინონიმი ხდება, ფერენგი (ფრანგი) კი - კათოლიკე ქართველისა. ამის შემდეგ მესხი მაჰმადიანებიც თავს ქართველებად აღარ თვლიდნენ და საკუთარი ვინაობის აღმნიშვნელ სიტყვად "იერლი", ანუ თურქულად "ადგილობრივი", "მკვიდრი" შემოიღეს.

მაჰმადიანი მესხების გასახლებაში ბევრი სტალინს ადანაშაულებს. ეს, რასაკვირველია ასეა, მაგრამ, მაჰმადიან მესხთა გასახლებისა და მათ ადგილზე დასავლეთ საქართველოს მცირემიწიანი გლეხების დასახლების იდეა მეფის რუსეთის მოხელეებს ეკუთვნის. სტალინმა კი მხოლოდ განახორციელა იგი.

1914 წელს პირველი მსოფლიო ომი დაიწყო და მეფის რუსეთის ჯარებმა თურქეთს მესხეთის მხრიდან შეუტიეს. რუსეთის მხედართმთავრობამ ქართველ თავადაზნაურობას წინადადება მისცა, შეექმნათ შეიარაღებული რაზმები და მაჰმადიანი მესხები, როგორც "თურქები", თურქეთში გაეძევებინათ, მათ მიწებზე კი დასავლეთ საქართველოს მცირემიწიანი გლეხობა დაესახლებინათ.

ქართული საზოგადოებრიობა არ მოტყუვდა და მაჰმადიანი მესხების დასაცავად გამოვიდა. და თუ 1830-1831 წლებში ნიკოლოზ I-ის ხელისუფლების ზეწოლის შედეგად გამაჰმადიანებულ მესხთა ნაწილი იძულებული იყო თურქეთში გადასახლებულიყო, ამჯერად ისინი მწარე ხვედრს გადაურჩნენ.

მესხების გამაჰმადიანებას ცხადია, უკვალოდ არ ჩაუვლია. 1916 წელს მესხეთის დაახლოებით სამოცათასიანი ქართული მაჰმადიანი მოსახლეობიდან მესამედს უკვე დაკარგული ჰქონდა მშობლიური ქართული ენა, მეორე მესამედი ორენოვა-

ნი იყო (ქართული და თურქული), ხოლო დანარჩენებმა ქართულის გარდა, სხვა ენა არ იცოდნენ.

ყველაზე ძლიერი დარტყმა მაჰმადიან მესხთა ეროვნულ თვითშეგნებას 1923 წელს მიადგა, როდესაც ისინი აზერბაიჯანელებად ჩაწერეს.

საბჭოთა კავშირის ინტერესები ახლო აღმოსავლეთში თურქეთისთვის დათმობას მოითხოვდა. ეს საქართველოს ეროვნული ინტერესების საზიანოდ ხორციელდებოდა და, რადგან თურქეთი აზერბაიჯანს მფარველობდა, სკპ(ბ) ცკ-ის[30] კავკასიის ბიუროს გადაწყვეტილებით 1923 წელს მაჰმადიანი მესხები, რომელთაც არაფერი ჰქონდათ საერთო აზერბაიჯანელებთან - არც ტერიტორიულად და არც ეთნიკურად, მით უმეტეს არც ანთროპოლოგიურად - აზერბაიჯანულ ეროვნებას მიაკუთვნეს.

ამ დროიდანვე იწყება მესხების ქართული გვარების აზერბაიჯანულად მასიურად გადაკეთება. მესხეთის მთელი პარტიულ-ადმინისტრაციული აპარატი და პედაგოგიური კადრები აზერბაიჯანში კომპლექტდებოდა. მთელი საქმის წარმოება, სწავლება სკოლებსა და ტექნიკუმებში აზერბაიჯანულ ენაზე მიმდინარეობდა. ახალციხეში გამოდიოდა გაზეთი აზერბაიჯანულ ენაზე და აზერბაიჯანული თეატრიც კი დაარსდა.

აი, რატომ ჩაუწერეს მამას პასპორტში ეროვნება "აზერბაიჯანელი".

- თურქული ჩინებულად ვიცოდი, - განაგრძობს მამა. - მოგვიანებით სემინარებზე ყველას ვანცვიფრებდი ქართულიდან თურქულად და პირუკუ ელვისებრი თარგმნით. დერეფანში ხშირად გავუჩერებივარ ჭაღარა ლექტორ ფილოლოგებს, რაღაც სინონიმებს აზუსტებდნენ, ცალკეულ სიტყვებსა და გამოთქმებს მეკითხებოდნენ, ძალიან თავაზიანად მელაპარაკებოდნენ და ეს მეტად მეამაყებოდა.

ერთხელ მიხა ცხაკაია გვეწვია. თითქმის 70 წლისა იყო და ბებრულად აფრატუნებდა ფეხებს, მაგრამ ტრიბუნაზე გარდა-

30. სკპ(ბ) ცკ - საკავშირო კომუნისტური პარტიის (ბოლშევიკების) ცენტრალური კომიტეტი.

ისახებოდა ხოლმე. ოდნავ წარბშეკრული, სათვალეებით გადმოსცქეროდა დარბაზს და ძალიან დამაჯერებლად, ძალიან გასაგებად განგვიმარტავდა პარტიის ამოცანებს.

"წარმოიდგინეთ, რომ დიდი მდინარის ნაპირთან ვდგავართ. უნდა გადავლახოთ, - ამბობდა იგი. - მემარჯვენეები ამბობენ მარჯვნივ წავიდეთ, ხიდი მოვძებნოთო, მემარცხენეები მარცხნივ გვეწევიან. პარტია კი ამბობს, დროის დაკარგვა არ შეიძლება, მდინარე უსათუოდ უნდა გადავლახოთ, თუნდ გატოპვა მოგვიხდესო".

მე უკან ვიდექი და სათარგმნელს ვინიშნავდი. ძალიან ვღელავდი. აბა რა იქნებოდა - პროფესიონალი რევოლუციონერი მიხა ცხაკაია მაშინვე უკვე ლეგენდა იყო ჩვენთვის! ყველას რევოლუციით გვაბოდებდა. ცხაკაია რსდმპ[31] III და IV ყრილობების დელეგატი იყო. ემიგრაციაში იყო ჟენევაში და იქიდან ლენინთან ერთად დაბრუნდა. საქართველოს კპ(ბ) ცკ-ის[32] წევრი გახლდათ.

რა თქმა უნდა, ვღელავდი. ცხაკაიამ რომ დაასრულა, წინ წამოვდექი და სწრაფად შევუდექი თარგმნას, დროდადრო ჩანაწერებში ვიხედებოდი. ჩემით დავუმატე: "ძირს ტროცკიზმი! გაუმარჯოს კოლექტივიზაციას!". ყველამ ტაში დამიკრა.

- კიდევ ვინ გწვევიათ? - კვლავ ვაწყვეტინებ მამას.

- ბევრი ვინმე. მაგალითად, ფილიპე მახარაძე. იცი, რას ეძახდნენ მას ხალხში? - გამოცოცხლდა მამა - ფილმახს. იმ დროს ხომ ყველაფერს ამოკლებდნენ. ასეთი ანეკდოტიც კი იყო - ნეპის[33] დროა. მახარაძე საქართველოს რევკომის თავმჯდომარეა. მივიდა მასთან ერთი წვრილი მოვაჭრე და შესჩივლა: "ამხფილმახ თქვენმა ნაჩმილმა (ნაჩალნიკ მილიციი - მილიციის უფროსი რუსულად) ჩემი ვირტაჩი (ვირის ტაჩკა) წამართვა. უთხარით უკან დამიბრუნოს".

---

31. რსდმპ - რუსეთის სოციალ-დემოკრატიული მუშათა პარტია.

32. კპ(ბ) ცკ - კომუნისტური პარტიის (ბოლშევიკების) ცენტრალური კომიტეტი.

33. ნეპი (რუს.) - ახალი ეკონომიკური პოლიტიკა, რომელსაც საბჭოთა ხელისუფლება 1921-1927 წლებში ახორციელებდა.

ორივენი ვიცინით.

ვუსმენ მამას და ხელში წითელნაჭერგადაკრულ გახუნებულ წიგნაკს ვატრიალებ.

მოწმობა სამუზეუმო ექსპონატს ჰგავს. მართლაც სამუზეუმოა. რაღაცა მიამიტური შრიფტით (ეგებ, შრიფტი იმდენად მიამიტური კი არა, უფრო სიძველის გამო გულის ამაჩუყებელია) წერია, რომ მოწმობა ეძლევა მამას მასზედ, რომ მას დამთავრებული აქვს ამხ. სტალინის სახელობის კომუნისტურ უნივერსიტეტთან არსებული ცენტრალური პარტსკოლის თურქული სექტორის ორწლიანი კურსი. დიდი ხანია, ყურადღება მივაქციე, რომ მოწმობას პირველი ნომერი უზის.

- დიახ, ასე გადაწყვიტეს მოწმობების დარიგებისას. კარგად ვსწავლობდი, ხარბად. მოუთმენლად ველოდი იმ სამუშაოს, რომელზეც ვოცნებობდი.

- რა სამუშაოს?

- თანაკურსელებმა გადავწყვიტეთ, სწავლის დამთავრების შემდეგ ჩვენი თურქეთში გაგზავნა გვეთხოვა რევოლუციის მოსახდენად. ერთმანეთს შევფიცეთ, მთელი ძალ-ღონე მსოფლიო რევოლუციისთვის შეგვეწირა. გასაკვირია, მაგრამ ისეთი განცდა გვქონდა, რომ ჩვენი ძალ-ღონე უსაზღვრო იყო. დეკანისგან ვითხოვდით, რომ საზღვარგარეთ გავეშვით. თუმცა პარტსკოლის შემდეგ საქმე მაინც სამყოფი დაგვრჩა. თურქეთში კი შემდეგ მრავალჯერ ვყოფილვარ დავალებით მთელი ომის მანძილზე, 1944 წლის ნოემბრამდე.

ვუბრუნდები 1944 წლის ნოემბრის ამბებს და მინდა ცოტა კიდევ ვიფიქრო. მინდოდა ამ ამბების ისე აღწერა, თითქოს ეს ყველაფერი მე გადამხდენოდეს.

მაგრამ დიდხანს ვერ გავარკვიე მამაჩემის შეხედულება იმაზე, რაც მაშინ ხდებოდა. დღევანდელი მისი თვალსაზრისი კარგად ვიცი - მთელი მისი ბრძოლა სამშობლოში დაბრუნებისათვის ჩემ თვალწინ მიმდინარეობდა, ჩვენ ამ ბრძოლის ატმოსფეროში გავიზარდეთ. ათასნაირი კრებები, გრძელ-გრძელი საუბრები, მამაჩემის წასვლა-წამოსვლა, მიმართვები, წერილები, მოწოდებები, რომლებიც აურაცხელ ვარიანტებად

ჩვენი ჩამოუყალიბებელი ხელითაც იწერებოდა - ყველაფერი ეს ბავშვობიდან ვიცოდი და ისიც ვიცოდი, რომ ეს სერიოზული, სამართლიანი საქმე იყო. ვიცოდი, რომ მესხთა გადასახლების ოპერაცია ერთდროულად ახალციხის, ასპინძის, ადიგენის, ახალქალაქის და ბოგდანოვკის რაიონების 180 სოფელში ჩატარდა და რომ ის განახორციელეს სახელმწიფო უშიშროების ჯარებმა, რომლებიც უშუალოდ ბერიას ექვემდებარებოდნენ.

მამის მონათხრობში იყო ერთი ეპიზოდი, რომელიც მე წიგნში არ ჩავრთე, რადგანაც მამამ ამის შესახებ გვიან შეიტყო. 14 ნოემბერს უდეში კოლმეურნეობის კრება ჩატარდა, ხოლო გასახლებამდე რამდენიმე დღით ადრე კათოლიკე თანასოფლელები უცნაურად იქცეოდნენ - მათ სოფლებში ძვირფასეულობისა და საქონლის იაფად შესყიდვა დაიწყეს. კრებაზე ყველა მოვიდა - დიდი თუ პატარა, მაგრამ უცნაური ის იყო, რომ შესასვლელში სოფლის საბჭოს წევრი იდგა და კრებაზე მხოლოდ კათოლიკეებს უშვებდა. კრების დღის წესრიგში ადიგენის რაიონის გზების მოწყობა იყო.

იმ საღამოს მამას სოფლის მოწინავე ბრიგადირი იბრაგიმი შემოხვდა - მოდიოდა და გაშმაგებული იგინებოდა: "კრებაზეც კი არ შეგვიშვეს, ძაღლის შვილები! რაღაც საცოდავ გზას არ გვანდობენ". მაგრამ საქმე გზას სულაც არ ეხებოდა. თურმე კათოლიკე თანასოფლელებს ხვალისათვის დაგეგმილი გადასახლების შესახებ გამოუცხადეს. ადიგენის რაიონში 70 სოფელი იყო და მხოლოდ ორი მათგანის, უდესა და არალის მოსახლეობის ნაწილი იყო კათოლიკე. დანარჩენები მაჰმადიანები იყვნენ. ცხადია: ხვალ 70-ვე სოფელს გაასახლებენ და დარჩენილი დოვლათი შეიძლება დაიკარგოს. ჰოდა, ეს რომ არ მომხდარიყო, კრებაზე დამსწრეთა შორის სოფლების განაწილება დაიწყეს. დოვლათი კი დიდძალი რჩებოდა. შემოდგომამ მოსავლით აგვავსო, - იხსენებდა მამა, - ერთ შრომადღეზე 18 კგ სიმინდი მოდიოდა, გარდა ამისა, ხორბალი და ხილი. თაფლი კი კასრებით იდგა. კოლმეურნეობის კრებამ ფაქტიურად ოფიციალური სანქცია მისცა "მოროდიორობას". შეკრებილები ღამით არ დაშლილან, ისინი სოფლებში გაემართნენ - დაპირებულის მისაღებად.

მაგრამ ჩემთვის ყველაზე მნიშვნელოვანი ის იყო, თუ რა გრძნობას აღძრავდა მამაჩემში ის, რაც ხდებოდა, რა თვალებით შეჰყურებდა იგი ამობრუნებულ ზანდუკებსა და ობოლ გოგონას, რას იწვევდა მის სულში დაბმული ძაღლების საცოდავი ყმუილი და რა მოსდიოდა მას, როცა მის თვალწინ თანდათან ქრებოდა სოფლებში სინათლეები.

ამიტომ დიდხანს ვფიქრობდი იმ დღეებზე, მათი ყველა წვრილმანის აღდგენას ვცდილობდი. რას შვრებოდა მამაჩემი მაშინ, თითქმის ზეპირად ვიცოდი, მაგრამ ჩემს გონებაში ყოველივე ამის ნათელი სურათი მაინც ვერ ლაგდებოდა.

ვფიქრობდი, ამ ამბების მოწმე და უშუალო მონაწილე მამა რომანტიკულად განწყობილი ყმაწვილი აღარ იყო-მეთქი. ეს ადამიანი მრავალშვილიან ოჯახში იყო გაზრდილი და იცოდა გლეხის ცხოვრების სიმძიმე. მან შეგნებულად თქვა უარი რელიგიაზე, შევიდა კომკავშირში, გამოვლილი ჰქონდა აქტიური კომკავშირული მუშაობა, პარტსკოლაში სწავლა, უნივერსიტეტი, დაზვერვა, პედაგოგიური მუშაობა. და აი, ეს კაცი, აშკარა უსამართლობას და ძალადობას რომ ხედავს, დადის და ხალხს ამხნევებს, რითაც უნებლიედ ეხმარება მოძალადეებს. რატომ? რატომ შეიკავა თავი იმ სერჟანტთან ლაპარაკში, რომელიც მასხრად იგდებდა მათ? მე ხომ ვიცი, როგორი აფეთქება იცოდა და როგორ ავადმყოფურად სამართლიანი იყო! განა მამა ცუდად ერკვეოდა ვითარებაში? მისი მუშაობით ხომ მესაზღვრეები ამაყობდნენ!

მაინც მომიხდა ამ კითხვის დასმა. მამას გაუკვირდა.

- რატომ უნდა შემეტანა ეჭვი ჩვენი ხელისუფლების მოქმედების სისწორეში? დიახ, იმ დღეებში ბევრი რამ გაუგებარი მრჩებოდა, მაგრამ ამას ვაწერდი ჩემს უუნარობას, სახელმწიფოებრივად მეაზროვნა. მწამდა, რომ ასე იყო საჭირო.

- მაგრამ ეს ხომ რელიგიურ ფანატიზმს ჰგავს! რასაც გაექეცი, ისევ იმასთან მოხვედი! - შევედავე მე.

- რომელი რელიგიური ფანატიზმი! - იფეთქა მამამ. - რელიგია მძულს, იგი ადამიანს აბრმავებს. ან კი რომელი სარწმუნოება შეედრებოდა ჩემს რწმენას! - რევოლუციისა და კომუნიზმის რწმენას! ურყევი რწმენა მქონდა, გესმის, ურყევი!

არაფერი მესმოდა. შინიდან გაგდებენ, გართმევენ ყველაზე ძვირფასს - მიწას, სადაც შენ და შენი წინაპრები დაიბადეთ, სადაც შენი ბაღებია გაშენებული და მარადიული თოვლითაა დაფარული შენი მთები, სადაც ნაკადული მორაკრაკებს და ჩანჩქერები მოჰქუხს, სადაც წისქვილის დოლაბი ბრუნავს ხმაურით და ახალდაფქული სიმინდის ფქვილის ნაზი სურნელი ტრიალებს...

ჩემთვის ყველა ამ ცნებას აბსტრაქტული ხასიათი აქვს. არასოდეს ვყოფილვარ იქ, არაფერი, რაც დავასახელე, არ მინახავს. მამასთვის კი ეს ყველაფერი რეალობა იყო. ამ რეალობას გართმევენ, შენ კი გწამს, რომ ეს სამართლიანია.

მაგრამ საკითხავია: ვითომ კარგია ეს? უცნაურია-მეთქი, ვფიქრობდი, რომ ეს უკვე ჩამოყალიბებული კაცი აბსოლუტურად მოკლებული იყო კრიტიკულ შეხედულებას საგნებსა და მოვლენებზე. რაც უნდა კარგად მცნობოდა მამაჩემი, ეს ჩემთვის მაინც ახალი ამბავი იყო. ვფიქრობ, ამ ამბის არსს რომ არ ჩავწვდომოდი, 1944 წლის ნოემბრის იმ დღეთა ტრაგედიას ვერ აღვწერდი.

მესხებს მძიმე და ტრაგიკული ბედი ერგოთ - ისე მოხდა, რომ ისინი უხსოვარი დროიდან ღვრიდნენ სისხლს ბრძოლის ველზე.

საქართველო მუდამ გემრიელი ლუკმა იყო ძლიერი და აგრესიული მეზობელი დიდი სახელმწიფოებისათვის. მესხეთი თავისი გეოგრაფიული მდებარეობის გამო თავისებური ფარი იყო, რომელიც საქართველოს მტრებისაგან იცავდა. XVI საუკუნეში თურქეთმა ისარგებლა საქართველოს დასუსტებით, მესხეთი დაიპყრო და უმკაცრესი ჩაგვრის უღელი დაადგა. 1578 წლიდან 1820 წლამდე, ანუ ორსაუკუნენახევრის მანძილზე, მესხები თურქეთის უღელქვეშ იმყოფებოდნენ. მთელი ამ ხნის მანძილზე მესხებში თურქული ცხოვრების წესი ინერგებოდა და მათზე ბატონობდა.

მესხების ბედი მაჰმადიანობის მიღების შემდეგ

პირველ ყოვლისა, ძალდატანებით იქნა შემოღებული მესხებისთვის უცხო თურქული ენა, როგორც სავალდებულო. თუ თურქული ენის სწავლა შედარებით ადვილი იყო, არაბული დამწერლობის სწავლა, რომელსაც თურქული დამწერლობა ემყარებოდა, თითქმის შეუძლებელი ჩანდა. ამიტომ გამაჰმადიანებული მესხების ნაწილი, თუმცა კი უკვე თურქულად ლაპარაკობდა, უწიგნური რჩებოდა. მრავალი წლის მანძილზე თურქულ სიტყვებს მესხები ქართული ასოებით წერდნენ.

ისლამის მოძღვრების თანახმად, მაჰმადიანობა სარწმუნოებისა და ეროვნების ერთიანობაა. ამ თვალსაზრისიდან გამომდინარე, პიროვნების დამადასტურებელ ყველა დოკუმენტში, გრაფაში "ეროვნება" მესხები ხშირად წერდნენ: "მაჰმადიანი".

თურქებმა ძველად არაბებისაგან ისესხეს მათი კულტურა და სარწმუნოება, გაითავისეს და ჩვენს წინაპრებშიც დანერგეს იგი. მოსახლეობაში შემორჩენილი ქრისტიანული კულტურის ელემენტები მკრეხელობად იყო მიჩნეული. მაგალითად, არ შეიძლებოდა საკრავებზე დაკვრა, ცეკვა, ხატვა, ქალის სახის გამოჩენა უცხო მამაკაცთან, ქრისტიანული (ქართული) სამოსელის ტარება და ა.შ.

თურქების მიერ დაპყრობამდე მესხები მეურნეობის სხვა სახეობებთან ერთად მევენახეობასაც მისდევდნენ, რომელიც შემოსავლის სოლიდურ წყაროს წარმოადგენდა გლეხისთვის. მესხებს აეკრძალათ მევენახეობა, რადგან ყურძნისგან ღვინო კეთდებოდა, რომელსაც ისლამი კრძალავს. ამავე მიზეზით იგივე ბედი ეწია სოფლის მეურნეობის კიდევ ერთ დარგს - მეღორეობას.

თურქთა რელიგიური ფანატიზმის გამო მესხები ეკონომიურად დაზარალდნენ და, ამრიგად, სიღატაკეში ჩავარდნენ.

მაგრამ მათ ეს ყოველივე აიტანეს იმიტომ, რომ დარჩათ მთავარი - წინაპართა მიწა, რომელზეც ცხოვრობდნენ.

ყველაზე დიდი უბედურება ჯერ კიდევ წინ იყო: მესხებს მშობლიურ მიწას დაატოვებინებენ.

ბარათაშვილების გენეალოგია

გენეალოგიაზე მუშაობას მრავალი წელი მოვანდომე. ამ შრომამ საბოლოო სახე 1942 წელს მიიღო. საკუთარი გენეალოგიის გარდა, ჩემი თანასოფლელების გვარების წარმომავლობასაც ვსწავლობდი და კიდევ რამდენიმე ათეული გენეალოგიური ტაბულა შევადგინე. ეს ტაბულები ახლაც ჩემს არქივშია.

ტაბულები იმისთვის შევადგინე, რომ ჩვენმა შთამომავლებმა იცოდნენ თავისი ჭეშმარიტი წარმომავლობა, იცოდნენ საკუთარი ფესვები და გვარი, სადაც არ უნდა ცხოვრობდნენ დღეს და რა გვარსაც არ უნდა ატარებდნენ ამჟამად.

გვარის დაცვა თაობიდან თაობამდე ძველი ტრადიცია გახლავთ. გვარის წყალობით ისტორიკოსს შეუძლია კაცის მთელი ჩამომავლობა აღადგინოს.

ბარათაშვილის გვარი დიდი ხანია არსებობს და, ერთხელ მიღებული, საუკუნეთა მანძილზე აღარ შეცვლილა.

1578 წელს მუსტაფა ლალა-ფაშამ მესხეთი დაიპყრო. დაპყრობილ მიწაზე გასამაგრებლად ფაშამ მოსახლეობის აღწერის დავთარი შემოიღო. მას "გურჯისტანის ვილაიეთის დიდი დავთარი" ერქვა. ამ დავთრის 51-ე გვერდზე სოფ. უდეს ერთ-ერთი ოჯახის მეთაურად დასახელებულია "ბარათა მურადა".

ამგვარად, ჩვენი გვარის დასაწყისად პირობითად მიჩნეული მაქვს 1578 წელი, როცა მესხეთის მოსახლეობა ქრისტიანი იყო.

დაახლოებით 147 წლის შემდეგ ქრისტიანმა ბეჟანა ბარათაშვილმა მაჰმადიანობა მიიღო. ახალ სარწმუნოებაში მან სახელიც ახალი მიიღო - მუჰამედი. ჩვენ ბეჟანა-მუჰამედის შთამომავალნი ვართ.

ქუთაისის ისტორიულ მუზეუმში ინახება იმერეთის სამეფოს, აგრეთვე გურიისა და ოდიშის სამთავროების დოკუმენტები. მონაკვეთში, რომელიც 1466-1770 წლებს მოიცავს, ნათქვამია, რომ "ამ მუჰამედს, ბეჟანაყოფილს, ბარათაანთ ზურაბის ძეს მუსულმანობის მიღების წყალობით უფლება აქვს ფლობდეს მთელ ქონებასა და ადგილ-მამულს, რაც ადრე მის

მამას, პაპას და დიდ პაპას ეკუთვნოდა". ჩვენი გენეალოგია ამ პირებისგან იწყება[34].

ისიც გამოირკვა, რომ ბეჟანა მდიდარი კაცი ყოფილა. თავისი მემკვიდრისთვის მას დიდი ქონება დაუტოვებია: სოფელი წისე, არალის მინდვრები, ქოფრიბაშის ბაღები, ჩოქაურის წისქვილები და სხვა.

1764-1765 წლებში ბეჟანას ვაჟი შორეულ სტამბოლში გაემგზავრა, თან გაიყოლა მეზობელ სოფელ ფხეროში მცხოვრები ვინმე არაბ-ოღლი. მოგზაურობის მიზანი სულთნისგან საკუთარ სოფლებში მეჩეთების ასაშენებლად კურთხევის მიღება იყო. სულთანმა მიიღო ისინი და ნებართვაც მისცა. ბეჟანის შვილი უკან დაბრუნდა რწმუნებულების სიგელით, რომლითაც ნება ეძლეოდა უდეში, ფხეროში, ლელოვანსა და ჭეჭლაში - მეჩეთები აეგო.

იმ დროს ასეთი მოგზაურობა დიდ რისკთან იყო დაკავშირებული და რადგანაც ჩვენმა წინაპარმა ასეთი მნიშვნელოვანი ქაღალდი ჩამოიტანა, მას სახელად უწოდეს "ბარათი"(რაც არაბულად ნიშნავს "შეტყობინება", "დოკუმენტი").

ჩვენი გვარი საქართველოს სხვა რაიონებშიც გვხვდება - ბაღდათში, დუშეთში, თერჯოლაში…

ჟურნალ "საქართველოს ქალი"-ს რედაქტორმა მარიკა ბარათაშვილმა მითხრა, რომ მისი წინაპრებიც მესხეთიდან იყვნენ, საიდანაც გამაჰმადიანების საშიშროების გამო ჭიათურის რაიონში გაიქცნენ.

ხ. ახვლედიანის წიგნში "აჭარის მოკლე ისტორია" ასეთი ციტატა შეგხვდებათ: "...ქართველ მაჰმადიანთაგან შეიხები ძალზე მცირე რაოდენობით იყო. მხოლოდ 1780 წელს ხერხეულიძე არტაანიდან გახდა შეიხი, 1830 წელს - ხაჯი ლომან-ეფენდი ზენდარადან, 1805 წელს - ჰეიდარ-ხოჯა ბარათაშვილი"(ტომი 1, გვ. 11, ბათუმი, 1944 წ.).

ახალციხის მაზრის სოფელ უდეში ქართველი მაჰმადიანი ბარათაშვილები რომ ყოფილან, ამას მოწმობს ზაქარია ჭი-

34. ჩვენი გვარის ისტორიის აღდგენა მამაჩემმა მხოლოდ ზურაბამდე შეძლო. უფრო ადრინდელი წინაპრები ისტორიის ბურუსში იკარგებიან.

საქართველოს ადიგენის რაიონის
ბარათაშვილების

ამ სქემის პირი ჩაბარებულია საქართველოს მეცნიერებათა აკადემიაში 1968 წ. 25 მაისს

პროფ. სერგი ჯიქიას შრომაში: "გურჯისტანის ვილაიეთის რეესტრი" დადასტურებულია, რომ XVI საუკუნეში ახალციხის საფაშოს სოფ. უდეში არსებობდა ბარათაშვილების გვარი (ტ.I, გვ. 51)

ბარათაშვილების გვარის არსებობა დასტურდება აგრეთვე 1886 წ. "ტფილისის გუბერნიის ახალციხის მაზრის საოჯახო სიებით" (ტფილისის სახაზინო პალატა, ფონდი 254, აღწერა 3, საარქივო №1852)

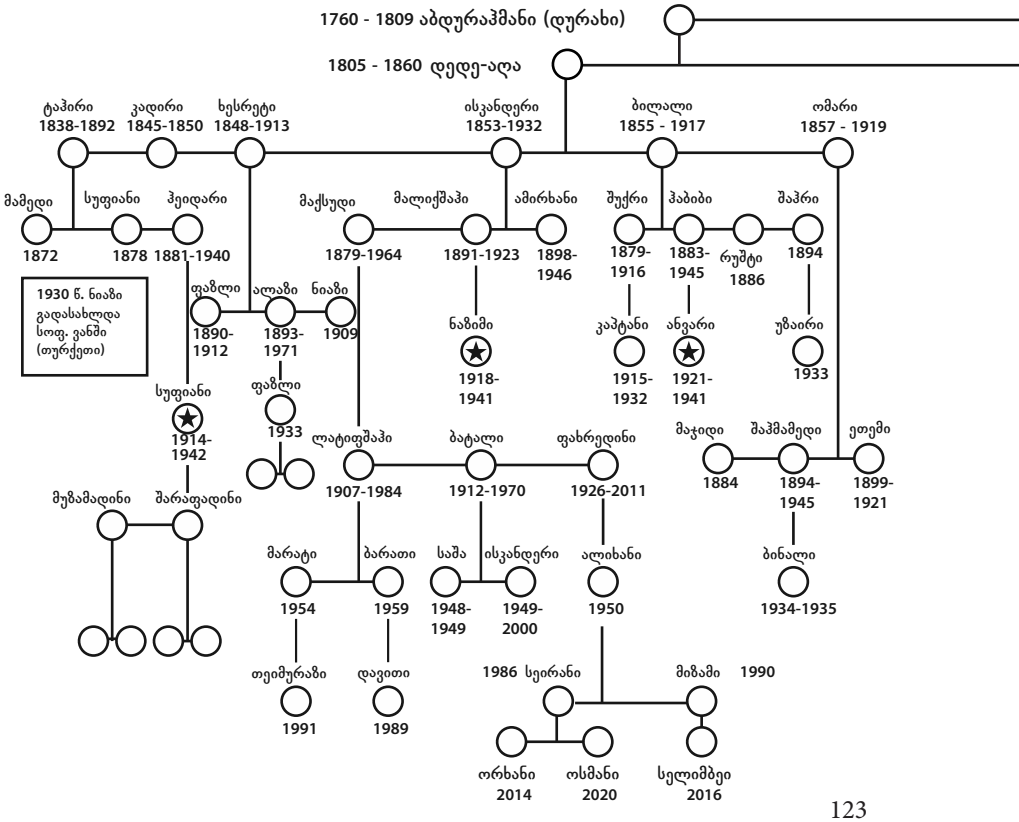

სოფ. უდის ბინადარი
გენეალოგია

(შედგენილია 1942 წ.)

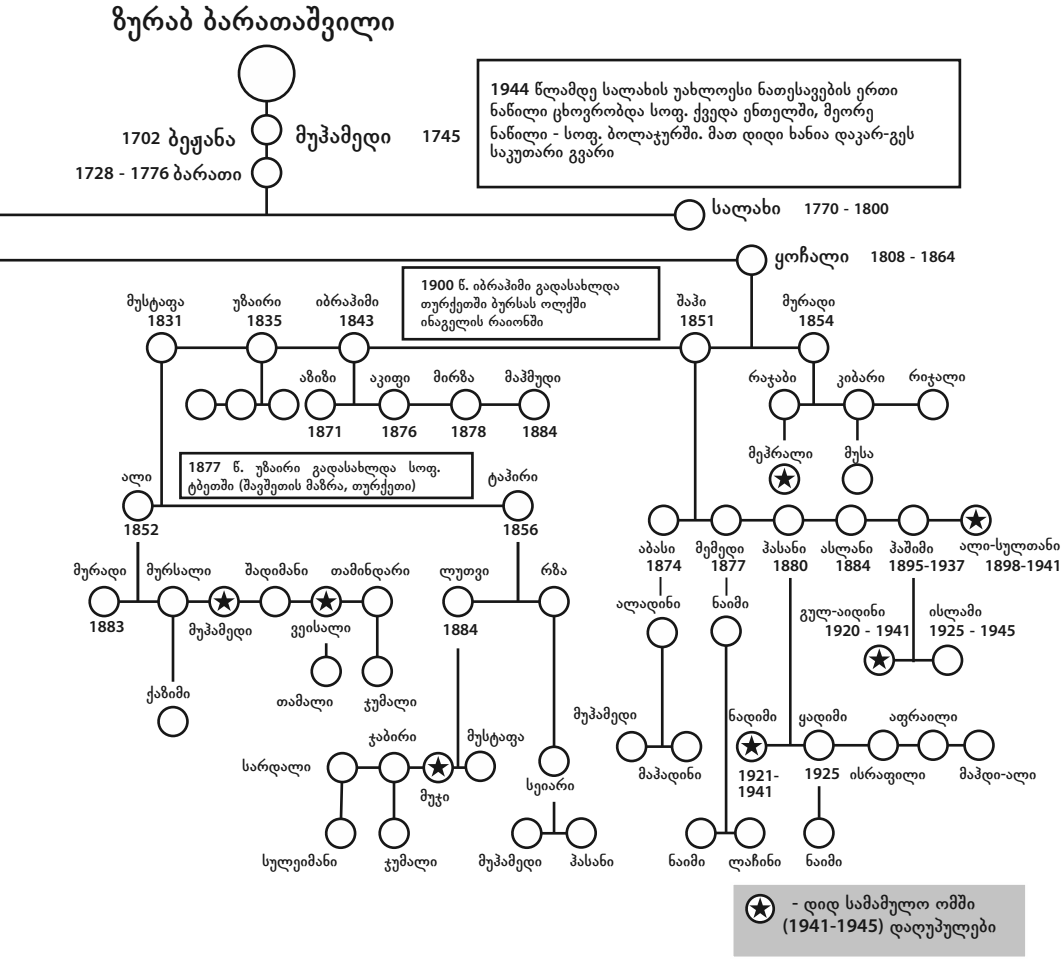

ჭინაძის ნაშრომი “წერილი ქვაბლიანიდან” (გაზეთი “ივერია” №125, 12 ივნისი 1901 წ.), სადაც ნათქვამია, რომ “უდეში არსებობს სამინისტროს სკოლა, რომელშიაც 80 მოსწავლე სწავლობს, ამათში მხოლოდ ერთი ყმაწვილი დადის მაჰმადიანისა, გვარად ბარათაშვილისა”. ლაპარაკია ბიძაჩემ მალიქშაჰ ბარათაშვილზე.

1913 წელს მალიქშაჰმა დაამთავრა ახალციხის გიმნაზია, რის შემდეგაც ქვაბლიანის ბოქაულის, ისა-ბეგ ხიმშიაშვილის კანცელარიაში შეუცვლელ კაცად იქცა.

მენშევიკების მთავრობის დროს (1917-1921 წწ.) მალიქშაჰი აჭარაში მუშაობდა სოფლების, გონიოსა და სარფის ადგილობრივი ხელისუფლების მდივნად. ქვაბლიანის გასაბჭოების შემდეგ ის ჯერ უდეს თემის რევკომის თავმჯდომარედ დანიშნეს, მერე - სოფელ ვარხანის რევკომის თავმჯდომარედ, 1923 წელს კი - აწყურის რევკომის თავმჯდომარედ. რევკომში შედიოდა სიგნალები იმის თაობაზე, რომ აწყურის მაშინდელი მილიციის უფროსი გამოძალვას ეწეოდა. მალიქშაჰი მის მხილებას აპირებდა, მაგრამ ვერ მოასწრო. 1923 წლის 19 ნოემბრის ღამეს მას ზურგში ესროლეს და მოკლეს.

ბეჟანა-მუჰამედს ორი ვაჟი ჰყოლია - დურახი და სალახი. დურახსაც ორი ვაჟი ჰყავდა: დედე და ყოჩალი. დედეს ხუთი ვაჟი ჰყავდა და მათ შორის შუათანა პაპაჩემი ისკანდერი იყო.

პაპაჩემი ისკანდერი ფიცხი კაცი იყო, მკაცრი, თუმცა ეს ხელს არ უშლიდა ჰყვარებოდა მებაღეობა, ცოცხალი არსებებივით მოევლო ხეებისთვის. ამ საქმეში ისეთი ინტუიცია ჰქონდა, რომ შეხედავდა თუ არა ხეს, მაშინათვე იტყოდა, გაიხარებდა თუ გახმებოდა, ნაყოფს მოისხამდა თუ არა. ერთი საოცარი ფაქტიც იყო, გაზაფხულის პირზე პაპაჩემს მთელი საქართველოდან აკითხავდნენ ხოლმე ხილის შემსყიდველები. ხეხილი ის-ის იყო, ყვავილობას იწყებდა, ბითუმად შემსყიდველნი კი უკვე უდესკენ მოეშურებოდნენ. იწყებოდა ახალციხის ბაღების განთქმული ჩამოვლა. ისკანდერ-აღა, გვერდზე მოგდებული ფაფახით დააბიჯებდა ბაღებში, ის წინ მიდიოდა, უმდიდრესი ადამიანები კი მოკრძალებით მიჰყვებოდნენ და

გამალებით იწერდნენ პაპაჩემის ნაწყვეტ-ნაწყვეტ რეპლიკებს. პაპაჩემი ყვავილებით ატყობდა, როგორი პირი ექნებოდა მოსავალს. “ჩაიწერეთ! - ბრძანებდა იგი. - ეს ბაღი 200 ფუთ ვაშლს და 60 ფუთ მსხალს მოისხამს”. “ქლიავს?” - ეკითხებოდნენ შემსყიდველები. პაპაჩემი ხელს გააქნევდა: “შესყიდვად არ ღირს. ქლიავი თითქმის სულ წახდება”. და ინტუიცია არასოდეს ღალატობდა. მსყიდველები აქვე ურიგდებოდნენ ბაღების პატრონს ფასზე. პაპასაც კარგ გასამრჯელოს აძლევდნენ და ისიც დაუთვლელად იტენიდა ფულს შარვლის ჯიბეებში.

ისკანდერს სამი ვაჟი ჰყავდა - მამაჩემი, მაქსუდი და ჩემი ბიძები - მალიქშაჰი და ამირხანი.

მამაჩემი, მაქსუდი ანუ, როგორც მას პატივისცემით უწოდებდნენ, მოლა მაქსუდი საშუალო შეძლების გლეხი იყო, მთელი სიცოცხლე შრომაში გაატარა. 1905 წელს, როცა რუსეთიდან რევოლუციის ამბავი მოვიდა და ქართველმა ხალხმა სოციალ-დემოკრატთა მოწოდებით მხარი დაუჭირა მას, მამაჩემს ფარულად გადაჰქონდა იარაღი ახალციხეში. ამ იარაღს მთელ სოფელში აგროვებდნენ. ძველი, ჯერ კიდევ ოსმანთა დროინდელი თოფების შეკეთებას ადგილობრივი მჭედლები ეწეოდნენ.

მამაჩემს სამი ვაჟი ვყავდით - მე და ჩემი ძმები ბატალი და ფახრედინი[35]. ჩვენც გვეყოლა შვილები.

ამგვარად, უდელი ბარათაშვილების გვარი XVIII საუკუნეში დაბადებული ზურაბით დაწყებული და 1954 წელს დაბადებული მარატით დამთავრებული ცხრა თაობას ითვლის, ანუ ყოველ 28 წელიწადში ჩვენს გვარში ერთი თაობა იცვლება.

ძველ ბერძენ ისტორიკოსს ჰეროდოტეს მიაჩნდა, რომ ადამიანთა მოდგმაში თითო თაობა დაახლოებით ყოველ 30 წელში ერთხელ იცვლება.

დედეს ჩამომავლებს და ყოჩალის ჩამომავლებს ამათი სახელების მიხედვით იხსენიებდნენ. სალახის შთამომავალნი სხვა-

35. ამ ჩანაწერის კითხვისას შეიძლება ისეთი შთაბეჭდილება შეიქმნას, თითქოს ბარათაშვილების გვარში ქალები არ იყვნენ. საქმე ის არის, რომ მამა გვარის მამრობითი ხაზის, როგორც გვარის გამგრძელებლის კვალს მიჰყვება.

დასხვა სოფლებში ცხოვრობდნენ და გვარი დაკარგეს. ისინი შემდეგ ჯურიელებად ეწერებოდნენ.

უზეირას შთამომავალნი თურქეთში არიან გაფანტულები.

გენეალოგია და შეგროვილი დოკუმენტები ნათლად ამტკიცებენ ჩვენი გვარის მკვიდრ წარმომავლობას.

ჩვენ მოსულები არა ვართ და, მით უმეტეს, არავითარი თურქები არა ვართ.

ქართველები ვართ, მესხები, რომელთაც გარკვეულ ისტორიულ ეტაპზე მაჰმადიანობა მიიღეს.

მასობრივი გამაჰმადიანების პერიოდში ვატიკანმა (რომელსაც იმ დროს ურთიერთობა ჰქონდა თურქეთთან) უფლება გამოითხოვა, მოსახლეობის ნაწილი კათოლიკეებად მოექცია. ასე რომ მართლმადიდებელი ქრისტიანები მესხეთში პრაქტიკულად აღარ იყვნენ, იყვნენ მხოლოდ მაჰმადიანები და კათოლიკეები (მამას უამბნია, რომ სოფლის კათოლიკე მღვდელი ჯამაგირს ფოსტით ღებულობდა ვატიკანიდან).

იბადება კითხვა, რატომ გაასახლეს 1944 წელს მესხეთიდან მხოლოდ მაჰმადიანი ქართველები? თუკი ჩვენ "რწმენის გამყიდველების" იარლიყი მოგვაკერეს, განა იგივე არ ითქმის კათოლიკე ქართველებზე? მათაც ხომ გამოიცვალეს სარწმუნოება - მართლმადიდებლები იყვნენ და კათოლიკეები გახდნენ.

მიუხედავად ამისა, ჩვენთვის უცნობი მიზეზით 1944 წელს მესხები რელიგიური ნიშნით გაყვეს. ნაწილს "ხალხის მტრები" უწოდეს და გადაასახლეს. "ხალხის მტრები" ის ქართველები აღმოჩნდნენ, რომელთაც მაჰმადიანობა მიიღეს. სხვები "ერთგულები" აღმოჩნდნენ - ესენი ის ქართველები იყვნენ, რომლებმაც კათოლიკობა მიიღეს.

ვინ იცოდა, რომ საბჭოთა ხელისუფლების წლებში რელიგიის საკითხი საბედისწერო აღმოჩნდებოდა!

ვინ რა იცოდა!

ამგვარად, ბარათაშვილების გვარი მთელ ქვეყანაშია მიმოფანტული. უზეირის და იბრაჰიმის შთამომავალნი თურქეთში არიან, სალაჰის შთამომავალნი თვალს მიეფარნენ შეცვლილი გვარის გამო. დანარჩენი ბარათაშვილები კი პიროვნების

კულტის ძალით შუა აზიის რესპუბლიკებში, აზერბაიჯანსა და რუსეთში არიან მიმოფანტულნი. სიკვდილის წინ მამაჩემმა მაქსუდმა საქართველოს მთავრობას მიმართა თხოვნით, რომ მშობლიურ მიწაში დამარხულიყო, მაგრამ უარი მიიღო.

ამგვარად, დღევანდლამდე ყველა ბარათაშვილს არა აქვს საშუალება თავის სამშობლოში იცხოვროს და დაიმარხოს.

რამდენიმე სიტყვა დედაზე

დედას გულენდამი ერქვა. მისი ქალიშვილობის გვარი იყო ათაძე. ეს წარჩინებული გვარი გახლავთ, მისი ფესვები თამარის ეპოქას სწვდება.

თამარს სარდალი ჰყოლია სოფელ ჯაყისმანიდან. იგი ერთგული და მამაცი მეომარი ყოფილა. არაერთი გამარჯვება ჰქონია მოპოვებული. თამარ მეფეს ის უხვად დაუჯილდოებია და ორი დიდი სოფელი - ქვაბლიანი და ფოცხოვი უბოძებია მისთვის. გარდა ამისა, მას უმაღლესი წყალობა ჰხვდომია - უფლისწულ ლაშას აღმზრდელად დაუნიშნავთ. უფლისწულის აღმზრდელებს ამ დროს "ათაბაგის" წოდება ენიჭებოდათ, რაც დიდ სიმდიდრესა და ძალაუფლებას იძლეოდა. ამგვარად, ამ მხედართმთავრის ოჯახმა და მთელმა მისმა მოდგმამ XIII საუკუნეში მიიღო ათაბაგის (შემდეგ - ათაძის) გვარი და მაღალი მდგომარეობა მეფის კარზე. ეს გადმოცემა, რასაკვირველია, ლეგენდაა.

თურქეთის მიერ მესხეთის დაპყრობის შემდეგ ათაბაგებმა მაჰმადიანობა მიიღეს, თავიანთ სოფლებში მეჩეთები ააშენეს. მათ გარშემო ადგილები სასაფლაოებისთვის იქნა გამოყოფილი.

XIX საუკუნემდე ისინი სრულად ფლობდნენ ფოცხოვსა და ქვაბლიანს, რომლებითაც თავის დროზე მეფური უშურველობით დაასაჩუქრა თამარ მეფემ. ათაბაგთა უკანასკნელი რეზიდენცია იყო სოფელი ხარჯამი, სადაც მათმა უკანასკნელმა ნაშიერმა, სარვარ-ბეგმა ხელთ იგდო ნათესავების მთელი ქონება და უწყალოდ გააღატაკა ისინი.

წინასწარი საქორწილო ხელშეკრულების თანახმად დედასთვის მზითვად უნდა გაეტანებინათ რამდენიმე წისქვილი და წიაღისეულით მდიდარი მთა, მაგრამ ქორწილის დროისათვის ოჯახი უკვე გაკოტრებული იყო და დედა, პრაქტიკულად, ღარიბი გათხოვდა. პაპაჩემს, ისკანდერს უკვე საპატარძლოს სახლში უყნოსია, რომ ყველაფერი რიგზე არ იყო, და თამასუქები მოუთხოვია. პატარძალი ცოცხალ-მკვდარი იჯდა, თურმე, ცხენზე, პაპაჩემს კი სადავე ჩაუბღუჯავს და დაძვრის საშუა-

ლება არ მიუცია. მხოლოდ ბებიაჩემის მჭევრმეტყველების წყალობით მოხერხდა, რომ პატარძალი ნეფისთვის ჩაებარებინათ.

"ერთადერთი სიმდიდრე, რაც დედას მზითვად მოჰყვა, - მიამბობს ნაფია-ბიბი[36], - გრძელი, ოთხძაფიანი მაჰმუდიები იყო. მაჰმუდია ოქროს ფულია, სულთან მაჰმუდის გამოსახულებით", - განმარტავს იგი.

რომ გაიკეთებდა, სამკაულს თვალს ვეღარ ვწყვეტდით და აღტაცებით ვუსმენდით ოქროს მონეტების ნაზ წკრიალს. ამ ოქროს ნაწილი მალიქშაჰის გიმნაზიაში სწავლას მოხმარდა, ნაწილი კი უკვალოდ გაქრა. მართალია, რამდენიმე მონეტა შემთხვევით ვუნახე მეზობლებს... ჩვენ ხომ ზეპირად ვიცოდით ყოველი მონეტა. მახსოვს, დავიყვირე "ჩვენი დედას მაჰმუდიებია-მეთქი", მაგრამ გოგო ვიყავი, ვინ დამიჯერებდა!

დედა რომ კვდებოდა (სამ დღეში ჩაქრა ქალი), გვერდით ვეჯექი და მისი ხელი მეჭირა.

- რითი გარდაიცვალა? - ვეკითხები.

- მსუბუქი ანთებით. - მპასუხობს ბიბი.

- ფილტვების ანთებით?- ვაზუსტებ მე.

- ჰო, მაგით. - ჩაფიქრებული მიქნევს თავს ბიბი და ტუჩებზე ღიმილი უკრთება.

- ულამაზესი ქალი იყო დედაჩვენი, შრომისმოყვარე... მის ხელში ყველაფერს ნაპერწკალი სცვიოდა. წარმოიდგინე, მას ერთ ღამეში შეეძლო მატყლი გაეწნწა, ძაფი დაერთო და წყვილი წინდა მოექსოვა.

ბიბი მამიდა ჩუმდება, რაღაცაზე ფიქრობს. შემდეგ განაგრძობს:

- წმინდანი იყო დედაჩვენი. რომ დავტიროდით, უეცრად მის სასთუმალთან ჩიტი გაჩნდა. მარაოსავით კუდი ჰქონდა, ცოტა ხანს გაუნძრევლად იყო, მერე ჩახტა იატაკზე და აუჩქარებლად გაემართა კარისკენ, გაიარა ყველა ღია კარი და საფეხურებიდან სკუპ-სკუპით ჩახტა, ძროხას შეაფრინდა, მერე ცხენის ზურგზე გადაფრინდა და ყველას თვალწინ გაუჩინარდა.

36. ბიბი - ასე უწოდებენ მესხები მამიდას.

ეს რას უნდა ნიშნავდეს-მეთქი? - ვიკითხე.

- იმას, რასაც გეუბნები, წმინდანი ქალი იყო-მეთქი, ეს მისი სული იყო, დალოცა სახლი და ზეცას ამაღლდა...

- მამამ როგორ გადაიტანა მისი სიკვდილი? - ვეკითხები.

- ო-ო-ო... ამ ხნის ქალი ვარ და ჯერ არ მინახავს, კაცს ასე განეცადოს დედის სიკვდილი. მამაშენი მაშინ ზინასთან ერთად ფოთში ცხოვრობდა. ტელეგრამამ ვერ მიუსწრო - რაიონებში დადიოდა შემოწმებებზე. გვიან ღამით სახლში რომ დაბრუნდა და მაგიდის ლამპა ჩართო, მის ქვეშ სამი ტელეგრამა იდო. პირველი: "ჩამოდი, დედა ავადაა", მეორე: "სასწრაფოდ ჩამოდი" და მესამე: "დედა გარდაიცვალა".

მამაშენი იმ ღამესვე წამოვიდა და მხოლოდ მეორე საღამოს მოაღწია სახლამდე. მისი ტანჯვისგან მოქცეული სახის დანახვაზე შევშინდი. დედა უკვე მიბარებული იყო მიწას. "აბა[37]-ჯან, ვაიმე აბა-ჯან..." ჩემი ძმა ქვას მკერდით დაასკდა და დაჭრილი ხარივით ღრიალებდა. "რატომ დაასაფლავეთ უჩემოდ, არა, უნდა გავთხარო საფლავი!" ხალხი გარს ეხვეოდა და მის დამშვიდებას ცდილობდა. ეუბნებოდნენ, მამაკაცს არ შეჰფერის თავის ასე გაგიჟებაო, ის კი ყვიროდა: "აბა-ჯან, რატომ მე არ მოვკვდი შენ ნაცვლად! გამიშვით მასთან".

ბიბი ისევ ფიქრებს მიეცა.

- მართლაც, არც ერთ დედას ისე არ ჰყვარებია თავისი შვილი, როგორც დედაჩემს - მამაშენი. მას ჩვენ ყველანი ვუყვარდით, მაგრამ ასე არა. პატარა რომ იყო მამაშენი, ისკანდერ პაპამ გარო ზგა. ეს გრძელი ისტორიაა...

ყველაფერი კი იმით დაიწყო, რომ მამაშენი შვიდი წლისა ფოცხოვში გაიპარა. იმიტომ გაიპარა, რომ ხმა მოგვივიდა, თითქოს მამაჩვენი იქ ციხეში ჩაესვათ, მამაშენიც ადგა და, უფროსი შვილის უფლებით - თუმცა შვიდისა ძლივს იყო - მამას დასახსნელად გაეშურა. უბეში თბილი მჭადი ჩაიდო მამასთვის და გ ზას დაადგა. კრინტი არავისთან დაუძრავს, საღამოსღა მოვისაკლისეთ. ვერსად ვნახეთ. ბიძები გაემზადნენ და მის საძებრად წავიდნენ. სიმკაცრით გამორჩეულ ისკანდერ პაპას გამოუცხადებია: ვფიცავ, რომ ვიპოვნით იმ ლაწირაკს, გავრო ზგავო.

---

37. აბა - მესხები ასე დედას ეძახიან

მამაშენს კი თურმე ფოცხოვში ციხე უპოვნია, ამოუღია უბიდან მჭადი და ყვირილი დაუწყია, იდგა და მამას ეძახდა. იყვირა, იყვირა და ბოლოს გამოეპასუხნენ - ეგეთი აქ არავინ გვყავსო... მოკლედ, მამა და შვილი ერთმანეთს ჩვენი ბებიისას, ფოცხოვში შეხვდნენ. ბიძებმა იცოდნენ, მამაშენს რომ გალახვა ელოდა. მამას უთქვამს, გავიპარებიო. ბიძები შეხვეწებიან ძმისშვილს, პატივი ეცი პაპაშენს, თუ არ გაგლახავს, მისი ფიცი ჰაერში გამოკიდული დარჩებაო. სხვა გზა არ იყო, მამაშენს დამორჩილება მოუხდა.

მაგრამ რა დაემართა აბას! ჯერ ფეხებში ჩაუვარდა მამამთილს, მერე, კარი რომ ჩაუკეტეს, კარზე ბრახუნი ატეხა, თმებს იგლეჯდა, ყვიროდა, ჩემს პირმშოს ხელი არ ახლოო. მაგრამ პაპა ულმობელი იყო... და რა გგონია, აბა სიკვდილამდე უბრად იყო მამამთილთან, პირმშოს გარო ზგვა ვერ აპატია. ასე უყვარდა თავისი შვილი.

მამაშენი თურქეთში რომ სწავლობდა, აბა სკივრიდან მის ნივთებს ამოიღებდა ხოლმე და ყნოსავდა - ლატიფშაჰის სუნი უდისო.

- სად დაკრძალეს? - ვეკითხები მამიდას.

- აბა იტყოდა ხოლმე, ნეტავ ისე დავიმარხო, თავთით ნაკადული ჩამოედინებოდეს, ან უბრალოდ წყლის გვერდით მაინცო, ასეც დამარხეს - ჩვენს სასაფლაო ზე, ნაკადულთან.

ვუსმენ ნაფია მამიდას და ვუყურებ როგორ ტრიალებს მაგნიტოფონის კასეტა, რომელიც მის ნაამბობს იწერს.

მერე ვუსმენ ამ ჩანაწერს, მამიდაჩემის ხმას, რომელიც საუბრის ბოლოს დაღლილობისაგან ხრინწიანი ხდება.

დიდხანს საუბრობს მამიდაჩემი ბებიას სილამა ზე ზე, თუმცა შეეძლო არც არაფერი ეთქვა. ამა ზე ყველა ზე ნათლად თავად მამიდაჩემის სილამა ზე მეტყველებს.

მამა პაპას ჰგავს. ოღონდ, სურათებს რომ ადარებ, ხედავ, რომ მკაცრი ნაკვთები ცოტათი შერბილებია და პაპას მტკიცე გამოხედვის ნაცვლად მამას დიდი თვალები შემოგყურებენ, რომლებშიც დედისაგან მემკვიდრეობით მიღებული კეთილშობილური სიღრმე და ა ზრი იგრძნობა.

- ახლა რა ღირსებით ეჭირა აბას თავი ყოველთვის! - განაგრძობს მამიდა, - ათაძის გვარი ავალდებულებდა, თავისი წარმომავლობით ეამაყა. ეს უფლება მისი წინაპრების მიერ იყო მოპოვებული პირმოთნეობით კი არა, არამედ იარაღით ხელში მშობლიური საქართველოსათვის ბრძოლით. და ჩვენ ყოველთვის გვახსოვს: გარდა იმისა, რომ ბარათაშვილები ვართ, ჩვენ სახელოვან ათაბაგთა სისხლი გვიდგას ძარღვებში.

ვუსმენ და ვფიქრობ. ვფიქრობ იმაზე, რომ მეც მმართებს ამის მუდამ ხსოვნა.

გზა აღმოსავლეთისაკენ

მარშრუტი ახლა გარკვეულწილად ცნობილი იყო ჩემთვის. ჯერ დერბენტი, შემდეგ მახაჩყალა, მერე გროზნო, ასტრახანი, შემდეგ... შემდეგ ვნახოთ!

დერბენტი იმით დამამახსოვრდა, რომ სადგურში გაპარტახებული ეშელონები იყო ჩამოყენებული. ის იყო, შეშა გაგვითავდა, ჩამოვხტით და ერთ-ერთი ვაგონის კარის მტვრევა დავიწყეთ. ფიცრები ჩვენს ვაგონში ავიტანეთ, და მატარებელიც დაიძრა. მოპოვებული წარმატებისაგან აღგზნებულებმა, ჩვენი ძველი თუნუქის ღუმელი დავანთეთ და კარგა ხანს ვხარობდით სითბოთი.

მახაჩყალაში მატარებლიდან ჩამოვედი. მივიხედ-მოვიხედე და ლიანდაგებს დავუყევი, ამასთან ჩემს შემადგენლობას თვალთახედვიდან არ ვკარგავდი. მალე მივადექი ფარღალალა შენობას, რომლის აბრაზეც "თევზის ქარხანა" ეწერა. ბნელ ეზოში შევედი, გავიარ-გამოვიარე. ირგვლივ არავინ იყო. მოვტრიალდი და წამოსვლა დავაპირე. მოულოდნელად ვიღაცამ დამიძახა. შევჩერდი. რამდენიმე კაცი მომიახლოვდა, თავაზიანად მივესალმე, თან ორთქლმავლის საყვირსაც ვაყურადებდი. გამოკითხვა დამიწყეს, ვინ ვიყავი, საიდან, და რამდენნი ვმგზავრობდით.

- ეჰ, - თქვა ერთ-ერთმა მათგანმა, - თქვენ პირველები არა ხართ, ყირიმელი თათრები ჯერ კიდევ ივლისში გარეკეს. მახსოვს, ერთი გოგონა როგორ განიცდიდა ყველაფერს. ახლაც თვალწინ მიდგას, კოჭებამდე ნაწნავები ჰქონდა, თვალები კი ვარსკვლავებს მიუგავდა. წყალსაქაჩიდან ჭურჭელს ავსებდა და უცებ აყვირდა: "ვაი, დედა, ვაი დედა!" და თან თავს წყალსაქაჩის რკინას ახლიდა...

ყველამ თანაგრძნობით გადააქნია თავი. გული შემეკუმშა: "ჩვენ პირველები არ ვყოფილვართ... მაგრამ ნეტავ უკანასკნელები თუ ვიქნებით?"

დავემშვიდობე უცნობებს. მათ ხელი ჩამომართვეს და ჯიბეებში რაღაცა ჩამიჩურთეს.

ვაგონში სიხარულით აღმოვაჩინე, თევზის კონსერვები მოეცათ.

დავიძარით. ახლა ახალი რკინიგზით ასტრახანისკენ მივემგზავრებით. ასტრახანში დაგვირიგეს ფაფა ღორის ქონით და პური. მთელი პროდუქტი ჩვენი ვაგონისთვის მე ავიღე. მაჰბულა ფაფის ვედროების თრევაში მეხმარებოდა, პურსაც ჭრიდა. იგი გამოცოცხლდა, მგზავრობა მხიარულ გასეირნებად ეჩვენებოდა, სადაც ყველაფერი საინტერესო იყო მისთვის და მას არავინ ჩაგრავდა.

უცებ მაჰბულა ცარიელი ვედროიანად გაქრა. მის საძებნელად წავედი. გოგონა ორთქლმავალთან იდგა და ნამუშევარ წყალს აგროვებდა ვედროში. ორთქლის ჭავლთან სხვა ქალებიც იდგნენ და გამალებით აგროვებდნენ ზეთში არეულ ცხელ წყალს. სახემოქცეული მემანქანე ზემოდან ჩამოსძახოდა: "არ შეიძლება, წადითო", ქალები დამნაშავეებივით იღიმებოდნენ, მაგრამ არ მიდიოდნენ.

ჩვენი ღუმელი ჩვენ თვალწინ იშლებოდა და შეშინებულები ვფიქრობდით, სითბოს გარეშე რა გვეშველებაო. ერთ-ერთ გაჩერებაზე თუნუქით დატვირთული სატვირთო ვაგონი დავინახე. ვუცქერი და უცბად მესმის ჩემ გვერდით ვიღაცა ამბობს: "ასეთი ერთი ფურცელი მაინც რომ მოეცათ, წამში ღუმელს გავაკეთებდი". ეს ბინალი იყო მეზობელი ვაგონიდან. "ორი რომ იყოს, რაღას გააკეთებდი?" - ვკითხე მე. "ორ ღუმელს" - იყო პასუხი. ვაგონზე ავძვერი და გადმოვითრიე ერთი ფურცელი, რომელიც გრიალით ჩამოვარდა ლიანდაგებზე. ფრჩხილების მტვრევით გადმოვათრიე მეორეც. თავზე გადმომემხო და თუნუქთან ერთად ძირს ჩამოვვარდი. სტვენა უკვე სულ ახლოდან ისმოდა. თუნუქის თრევით გავიქეცით. საბედნიეროდ, ჩვენი მატარებელი დაიძრა, ძლივს ავათრიეთ თუნუქი და ავხტით.

ფეხები საძაგლად მიკანკალებდა, ფრჩხილებდამტვრეული თითებიდან სისხლი მდიოდა. გამწარებულმა ვაგონის კედელს მუშტები დავუშინე - ნუთუ ისე დავეცი, რომ ქურდობაც დავიწყე?!

მეორე დღეს ცეცხლი მხიარულად გიზგიზებდა ახალ ღუმელში.

ცხოვრება კი თავისი გზით მიდიოდა. ვცხოვრობდით ჩვენს პატარა ვაგონში, ვამზადებდით საჭმელს, ვიხსენებდით სხვა-

დასხვა ამბებს. რუკა დავხატე და მასზე ჩვენი მატარებლის გადაადგილებას ვინიშნავდი. ყოველ ქალაქზე, რომელსაც გავდიოდით, დაწვრილებით ვუამბობდი ვაგონის მობინადრეებს, დედაბრები ყურადღებით მისმენდნენ. ერთმა მათგანმა მკითხა კიდეც:

- წინასწარმეტყველი ხომ არა ხარ? რაც არ უნდა გკითხოთ, ყველაფრის პასუხი იცი.

ახალგაზრდა ქალს გოგონა შეეძინა. აზრი ერთსულოვანი იყო - სახელად ფირგათი[38] დავარქვით.

თითქმის ყოველ გაჩერებაზე ვაგონებიდან სუდარაში გახვეული მიცვალებულები გამოჰქონდათ. ქარი ქროდა. ადამიანები ნაუცბათევად ფლავდნენ გვამებს თოვლში და უკვე დაძრულ შემადგენლობას სირბილით ეწეოდნენ.

კიდევ ერთი უბედურება დაგვატყდა თავს: ყველას ტილები დაგვესია. ერთ დილით, ქვემოთ ჩავიხედე და შევძრწუნდი. შავი მოსასხამი, რომელიც მოხუც დედაკაცს ეფარა, ნაცრისფერი გამხდარიყო და უცნაურად ირხეოდა, დავაკვირდი - თავსაფარზე ტილების ნაცრისფერი მასა დაღოღავდა. ფიქრი დავიწყე. მივხვდი, რომ კარგა ხანს ვერ დავაღწევდით თავს ამ უბედურებას, თუმცა საშიშროება როგორმე უნდა აგვეცილებინა.

განკარგულება გავეცი, ყველანი გაშიშვლებულიყვნენ და საწოლებიდან არავინ წამომდგარიყო. შემდეგ ყველას ტანისამოსი შევაგროვე, ერთ ბოხჩად შევკარი, ბაწარი შევაბი და სარკმელში გადავკიდე. უშველებელი ბოხჩა 25 გრადუსიან ყინვაში მთელი დღე კონწიალობდა გარეთ. საღამო ხანს გაქვავებული ტანსაცმლიდან გაყინულ ტილებს ვფერთხავდით. ამავე ხერხით გავასუფთავეთ საწოლებიც.

ტაშკენტს 22-ე დღეს, 9 დეკემბერს მივაღწიეთ. ამ ხნის განმავლობაში გარე სამყაროს მოწყვეტილი ვიყავი. როგორ იყო საქმე ფრონტზე - ეს იყო მთავარი, რაც მაწუხებდა. და თუმცა გაჩერებებზე დაძაბული ვაყურადებდი რეპროდუქტორების ხრინწიან ხმას, გარკვევით ვერაფერს ვიგებდი.

38. ფირგათ (არაბ.) - განშორება

ტაშკენტში ნახევარი საათი უნდა ვმდგარიყავით. ვაგონიდან ჩამოვხტი, იქნებ გაზეთები ვიშოვო-მეთქი. ნაფია გამომყვა, იგი ფეხმძიმედ იყო, მას შუშაც გამოჰყვა, აბულაძის ქალი. გაზეთებს ვერსად მივაგენით. სამაგიეროდ სადგურის გვერდით წავაწყდით უზარმაზარ აღმოსავლურ ბაზარს. დრო კიდევ გვქონდა. ლიანდაგები ხტუნვა-ხტუნვით გადავიარეთ და იქით გავეშურეთ. ბაზარმა გაგვაოგნა. შემოდგომის ყურძენი მტევნებად ეკიდა. დახლებზე შავ გორაკებად იყო დახვავებული ქიშმიში, ნაკვერცხლებზე შემწვარი ხორცის სუნი ყელში მიღიტინებდა. ყვითლად ბზინავდა ახლად გამომცხვარი ქადები.

ერთი დახლის თავზე რაღაცის ჩალიჩად დაწნული ქარვისფერი ნაჭერი ეკიდა, მორიდებულად შევახე ხელი. პატრონმა დაუფიქრებლად მოაგლიჯა პატარა წებოვანი ნაჭერი და გასასინჯად გამომიწოდა. სიტკბომ ენა დამიწვა.

- ეს რა არის? - გავიკვირვე მე.

- ნესვის ჩირია, - მიპასუხა უზბეკმა, - იყიდე, არ ინანებ.

“მადლობა ღმერთს, - გავიფიქრე, - ხალხი შიმშილით არ მოკვდება ამ ბარაქიან მიწაზე”.

ირგვლივ ფაციფუცი იყო, ხმაური და ყვირილი ისმოდა. აქლემები ნებიერად წამოწოლილიყვნენ დახლების გასწვრივ და გულგრილად იცოხნებოდნენ, თან თვალებს აქეთ-იქით ატრიალებდნენ. ციოდა და მინდოდა აქლემის კუზში ჩავმალულიყავი.

კუთხეში ძონძებში გახვეული მათხოვარი ქალი ჩამჯდარიყო, აქეთ-იქით ირწეოდა ხელგაწვდილი და რაღაცას ბუტბუტებდა. ყური მივუგდე და მოულოდნელად მის წამღერებაში რითმა დავიჭირე. გავიფიქრე, ჭეშმარიტად მშვენიერ ქვეყანაში მოვხვედრილვართ, თუკი აქ მათხოვრებიც პოეტები არიან-მეთქი.

ჯიბეში ხურდა ფული მეყარა, ორი პატარა პარკი შავი ქიშმიში ვიყიდე და ქალები დავაჩქარე, ბაქანზე გავედით. მოულოდნელად ჩვენი შემადგენლობა დაიძრა. მისი დაწევა ჯერ კიდევ შეიძლებოდა, მაგრამ ფეხმძიმე ნაფიასათვის ეს სახიფათო იქნებოდა. მატარებელი ნელ-ნელა მიეფარა ჩვენს თვალს. დავრჩით უცხო ქალაქში უფულოდ, უსაბუთებოდ, მხოლოდ პარტბილეთი მედო შიგნითა ჯიბეში. ქალებმა ვაი-ვიში ატეხეს. მე მათ შევუყვირე და მივიხედ-მოვიხედე.

ბაქანზე მილიციელი დააბოტებდა. მივედი, საქმის ვითარება ავუხსენი და რჩევა ვთხოვე. მან ხმის ამოუღებლად მიმითითა კარზე, რომელზეც ეწერა - "პოლიტგანყოფილება". შევედი. ვეება მაგიდას სამხედრო ფრენჩში გამოწყობილი კაცი მისჯდომოდა და თავი ისე დაეხარა, რომ მხოლოდ გაპარსულ კეფას ვხედავდი. მაგიდაზე მარჯვნივ უცნაურად მოხატული ფიალა იდგა. ფსკერზე სითხე იყო ჩარჩენილი. მაგიდის თავზე სტალინის საპარადო პორტრეტი ეკიდა. შევიშმუშნე. სტალინმა რომ იცოდეს, რამდენია ასე უნიჭოდ დახატული მისი პორტრეტი, ნახევარს ნამდვილად მოასპობინებდა-მეთქი.

თავაზიანად მივესალმე. კეფა არ შერხეულა. ლაპარაკი დავიწყე: პარტიის დავალებით საქართველოდან გვასახლებენ. მე და ორი ქალი მატარებელს ჩამოვრჩით, ერთი მათგანი ფეხმძიმედაა და კარგი იქნება, თუ დაგვეხმარებით-მეთქი.

კეფამ ნელ-ნელა იწყო წამოწევა და თვალების ორმა ვიწრო ღრმულმა ჩემკენ გამოიხედა, ქონით სავსე სახე კი ზიზღით დაიმანჭა.

- რაო? - ძლიერი აქცენტით იკითხა მან მოულოდნელად წვრილი ხმით. - პარტია გასახლებთ, თქვენ კი რას აკეთებთ?

- რას ვაკეთებთ? - შევუბრუნე კითხვა. ძლივს ვიგებდი მის რუსულს. ის კი ჩემს გაქუცულ ტანსაცმელს ათვალიერებდა.

- პროვოკაციაა! - იყვირა ფრენჩმა, - თქვენ განგებ ჩამორჩით, პარტიის გეგმები რომ ჩაშალოთ!

იგი მძიმედ წამოიმართა. ვისმენდი მის სულ უფრო და უფრო გაუგებარ სიტყვებს, თან მზერა ფრენჩიდან ლამაზად მოხატულ ფიალაზე გადამქონდა, რომელიც მთლად ციცქნად მომეჩვენა და გამიკვირდა, საიდან გაჩნდა ამ მაგიდაზე.

მომბეზრდა სისულელის მოსმენა და ხელის აწევით გავაჩერე, ჩემთვის მოულოდნელად უწმაწურად შევიგინე და ისე, რომ რეაქციას არ დაველოდე, სწრაფად დავტოვე იქაურობა. ყოველ წუთს შეიძლებოდა დავეპატიმრებინე. ამიტომაც ჯიქურ გავეშურე მილიციელისაკენ. მღელვარებისგან სუნთქვა მეკვროდა, ვუთხარი, პოლიტგანყოფილების უფროსმა დამავალა გადმომეცა თქვენთვის, რომ პირველ ბაქანზე მდგარ მატარებელში უნდა ჩაგვსვათ.

- თუ ჩემი არ გჯერათ, - დავუმატე, - შეგიძლიათ თავად ჰკითხოთ, მაგრამ ამასობაში შეიძლება მატარებელი წავიდეს.

მილიციელმა დაღლილი სახით დამიქნია თავი და მატარებელთან მიგვიყვანა. გამცილებელთან ორიოდე სიტყვით გადალაპარაკების შემდეგ (ვცდილობდი გამერჩია უზბეკური ლაპარაკი, მაგრამ სიტყვების - "მატარებელი", "სადგური" - გარდა, ვერაფერი გავიგე) ვაგონში შეგვიშვა. საბედნიეროდ, მატარებელი მაშინვე დაიძრა. ყურადღება დავძაბე, უკან ვიხედებოდი, მაგრამ ბაქანი ძველებურად ცარიელი იყო. მილიციელმა ხელი დაგვიქნია, მე კი მადლიერებით ვუღიმოდი.

მატარებელი კრასნოვოდსკისაკენ[39] მიემართებოდა. ადამიანები ვაგონში ისხდნენ, იდგნენ, ეკიდნენ და ჩვენკენ თითს იშვერდნენ - ყველანი ერთად ხმის ჩახლეჩამდე ყაყანებდნენ. ჩვენს ტანსაცმელს ტილების ნაცრისფერი გროვა ეხვია. ქალები მეკვროდნენ, თან შიშით ათვალიერებდნენ უცნობ ადამიანებს, ჩალმებიან და ბამბის ხალათებიან მოხუცებს, მათ გაქვავებულ ყავისფერ სახეებს. ქალებს პირსახეზე შავი, ცხენის ძუის გაუმჭვირვალე ბადეები ჩამოეფარებინათ, მაგრამ იქიდანაც შეიძლებოდა ცნობისმოყვარე, სურმით შეღებილი თვალების დანახვა. მათი ჭრელი შარვლები ფოჩებით მთავრდებოდა, ტიუბიტეიკებიდან უამრავი შავი ნაწნავი გველებივით ეშვებოდა და ლითონის წკრიალს გამოსცემდა, - ნაწნავებში ვერცხლის ფული იყო ჩაწნული.

უცბად დავინახეთ, რომ ჩვენკენ მაღალი, მხარბეჭიანი კაპიტანი მოემართებოდა. დავიძაბე. ჩვენ ირგვლივ ყაყანმა იმატა. ჩანდა, რომ კაპიტანთან გვიჩიოდნენ.

- ვინ ხართ? - ოდნავ ქედმაღლურად გვკითხა მან რუსულად. აქცენტით მივხვდი, რომ სომეხი იყო. ყველაფერი ავუხსენი, სკეპტიკურად მომისმინა და შემაწყვეტინა:

- ნუ იტყუებით! ახლახან გავაცილე თქვენნაირებით სავსე ეშელონი, და ვიცი თქვენი გუნება-განწყობა, გამოტყდით, რომ შეგნებულად ჩამორჩით მატარებელს.

---

39. კრასნოვოდსკი - ქალაქი თურქმენეთში, კასპიის ზღვის აღმოსავლეთ სანაპიროზე. ამჟამად თურქმენბაში

წამოვენთე.

- ახალგაზრდავ! - თავი ხელში ავიყვანე და ნელა დავიწყე ლაპარაკი, - მე პარტიის წევრი და პედაგოგი გახლავართ. თქვენნაირები ასობით გამიზრდია და პირველ რიგში ვცდილობდი, მათთვის უფროსების პატივისცემა მესწავლებინა.

თან პარტბილეთი ამოვიღე და ახალგაზრდა კაპიტანს გავუწოდე. ხელი მიკანკალებდა.

კაპიტანი თითქოს შეცბა. ჩემს პარტბილეთს დააკვირდა, ზედ მოფუთფუთე ტილები ჩამოფერთხა. შემდეგ ბოდიში მომიხადა, მგზავრები შეავიწროვა და ჩემი თანმხლები ქალები დასვა. ნაფია სევდიანად შეექცეოდა ქიშმიშს. შუშა სახელოზე მექაჩებოდა და ჩურჩულით მეკითხებოდა:

- რა თქვა? ხომ არ ჩამოგვსვამს?

მე და კაპიტანი ერთმანეთს გამოველაპარაკეთ.

- მაინც არ მესმის, - თქვა მან, - რატომ გადაგასახლეს.

- პარტიის პოლიტიკაა, - გარკვევით ვუპასუხე, - მაშასადამე, ასეა საჭირო.

რამდენიმე ხნის შემდეგ ვაგონში კონტროლიორები გამოჩნდნენ. ისინი ძლივს იკვალავდნენ გზას, კალოშები ეცვათ და ფეხებს სასაცილოდ ალაჯებდნენ. ბილეთები მოგვთხოვეს, ჩვენ ხმას არ ვიღებდით. კონტროლიორებმა ყვირილი ატეხეს, მაგრამ საქმეში კაპიტანი ჩაერია და ისინიც გაჩუმდნენ.

სადგურ კრასნოგვარდეისკაიაში ჩამოვედით, რადგანაც ჯერ კიდევ ყაზახეთში გავიგე, რომ ჩვენი მგზავრობის ბოლო პუნქტი ეს იყო. აქ უნდა ჩამოვსულიყავით მატარებლიდან. სადგურში ჩვენი ეშელონის ჩამოსვლამდე ჩავედით, ვიცოდი, რომ ღამის გათევა აქვე მოგვიწევდა, დრო მქონდა და ირგვლივ ყველაფერი მოვათვალიერე. გვერდით გამოცარიელებული კლუბი იდგა. ვიფიქრე, ვის რაში სჭირდება ის სადგურის მახლობლად-მეთქი. ფანჯარაში გადავძვერი. მაგარი კარი ჰქონდა, ორფრთიანი. ყველანი ერთ ოთახში შევიყუჟეთ, სიცივისგან ვცახცახებდით. 1944 წლის 13 დეკემბერი იდგა. მუხლამდე თოვლი იდო, ცივი ქარი ქროდა.

საღამოთი ჩვენს მატარებელს დავხვდით. თურმე, უკვე დაკარგულებად ჩაგვთვალეს, როგორც ყველა, ვინც გზად მატარებელს ჩამორჩა.

ღამით კოცონები დავანთეთ. ცეცხლს ხმელი აკაციის ტოტები, მორების ჩამონაჭრები შევუნთეთ. კარებიც კი ჩავაგდეთ კოცონში. დავდიოდი კოცონებს შორის, ვაკვირდებოდი ცეცხლით განათებულ ადამიანთა სახეებს, ფეხებქვეშ გამდნარი თოვლი ჭყაპუნობდა. ჩემ თვალწინ რაღაც სარდაფის კარი შეამტვრიეს და იქიდან რამდენიმე ადამიანმა ჭარხლის გამალებით გამოზიდვა დაიწყო. ბავშვები ხარბად სტაცებდნენ ხელიდან უფროსებს ჭუჭყიან დამპალ ბოლქვებს, ღრღნიდნენ და სახეები წითელი ზოლებით აიჭრელეს.

- ქალებო! - გაუბედავად დავიწყე, - ეს ხომ სახალხო დოვლათის ძარცვაა! საბჭოთა ხელისუფლება ხომ...

ქალების ზიზღნარევმა მზერამ გამაჩერა. მერე გავიფიქრე, საბჭოთა ხელისუფლება რა შუაშია-მეთქი და ჭარხლით სავსე კალათების გამოთრევაში მივეხმარე მათ.

დილით მოვიდნენ კოლმეურნეობების და საბჭოთა მეურნეობების წარმომადგენლები. დაიწყო გაცხარებული ვაჭრობა - ვინ საით უნდა წასულიყო. ჩემი რიგიც დადგა. სიებს სათვალიანი გამხდარი ებრაელი ადგენდა. ვთქვი, მასწავლებელი ვარ-მეთქი. ებრაელმა დაღლილი სახით შემომხედა:

- ჩვენ მუშახელი გვჭირდება და არა მასწავლებლები.

- ყველაფრის გაკეთება შემიძლია, - ვთქვი სწრაფად.

მე და ჩემი ოჯახი იანგიარიკის საბჭოთა მეურნეობაში ჩაგვწერეს.

მხოლოდ საღამო ხანს დავსხედით ჭრიალა ურმებზე და მალე მეურნეობაში მივედით, იგი სანახევროდ დაცლილი აღმოჩნდა. გამოგვიყვეს დანგრეული სახლი, შევათრიეთ შიგ ბოხჩები და სადგურის კლუბიდან წამოღებული კარები, რომლებსაც მერე სამი წელიწადი საწოლებად ვიყენებდით.

უპირველეს ყოვლისა, ავანთეთ ღუმელი, რომელიც ვაგონში გვედგა, და ირგვლივ შემოვუსხედით. ჩაიდანში წყალი ადუღდა. ჭრაქი ბჟუტავდა და ცეცხლის ენა გამჭოლი ქარისაგან ირხეოდა. გარეთ გადაუღებლად თოვდა. ვისხედით და ჩუმად

ვჭამდით. ხელებს ტოლჩაზე ვითბობდი და თან ვფიქრობდი: “რა გველის წინ? სად არის მამა? ცოცხალია თუ არა ფრონტზე მყოფი ჩემი ძმა ბატალი? რა მოელის ზინას? რა მოუვა სხვის მიწაზე გაფანტულ ხალხს? საერთოდ - როგორი იქნება ცხოვრება მომავალში?..”

❊ ❊ ❊

დილით აკაციებისკენ გავემართე და ჭრა დავიწყე. წელამდე თოვლი იდო. ვიცოდი, რომ ბარბაროსობა იყო ამ ხეების მოჭრა, მაგრამ თუ არ ვიბარბაროსე, გავიყინებით-მეთქი, შევეპასუხე ჩემს თავს და მთელი ძალით დავკარი ნაჯახი ხის ზროს. ჯერ ადამიანი და ყოველივე სხვა მერე-მეთქი.

როგორღაც უნდა მოვწყობილიყავით. შევაგროვეთ ქვები, დანგრეული სახლებიდან აგურები მოვათრიეთ და ღუმელის ამოშენებას შევუდექი.

ჩემს სიცოცხლეში არასდროს მეკეთებინა მსგავსი საქმე - ალალბედზე ვირჯებოდი. მოდიოდნენ უზბეკები, ენის წკლაპუნით, გულუბრყვილოდ მეკითხებოდნენ:

- კიაფკაზ, უსტო? (კავკასიელი ხარ, ოსტატო?).

მეც თავს ვუქნევდი:

- დიახ, უსტო ვარ და მერე როგორი!

ჩემი შინ მიწვევა დაიწყეს. თანდათან ვისწავლე ღუმელის ამოშენება, მით უფრო, რომ სამუშაოში კარგ გასამრჯელოს იძლეოდნენ - ერთი ღუმელისათვის ფუთ ხორბალს. იმ წელს კი საშინელი სიძვირე იყო - ბაზარზე ერთი ფურნის პური ასი მანეთი ღირდა. ოჯახში, ჩემ გარდა, არავინ მუშაობდა.

მე ვაწყვეტინებ მამას:

- შენ სად მუშაობდი?

- თავდაპირველად არსად, - ამბობს იგი, - შემდეგ მივიღე უფლება წავსულიყავი პარტიის რაიკომში და აღრიცხვაზე დავმდგარიყავი. პირველ მდივანთან შევედი, თავი წარვუდგინე და ვთხოვე სამსახურის მოძებნაში დამხმარებოდა, მან არ

მომისმინა, ისე გამაგ ზავნა მესამე მდივანთან. ამ უკანასკნელთან უფრო ყოჩაღად მოვიქეცი - ვთქვი, რომ პირველ მდივანთან ვიყავი და მან ჩემი სამსახურით დაკმაყოფილება ბრძანა. ასე აღმოვჩნდი სახალხო განათლების რაიონულ განყოფილებაში. გამგედ ევგენია აბრამის ასული არუთიუნოვა მუშაობდა - ყარაბახელი სომეხი, ქმარი კი აზერბაიჯანელი ჰყავდა, ისიც ყარაბახელი - მუხტარ აბასის ძე ხალილოვი. ეს უცხო ადამიანები ჩემი უახლოესი მეგობრები გახდნენ - რამდენი თანაგრძნობა მახსოვს მათგან. სხვათა შორის,თქვენც მათ თვალწინ გაიზარდეთ. რამდენი კარგი რამ მაკავშირებს ამ ადამიანებთან, რამდენი ერთად გადატანილ-გადალახული რამ, რამდენი პურის ჭამა ერთად, გულითადი საუბარი დილამდე… - მამა თავს აქნევს და იღიმება. - ყველაფერს ვერ მოყვები.

სახალხო განათლების რაიონული განყოფილების ინსპექტორად დამნიშნეს. ასე დაიწყო ჩემი მძიმე მუშაობა. ჩემს გამგებლობაში 62 სკოლა აღმოჩნდა. ყიშლაღებში[40] ფეხით მივდიოდი, არაერთი კილომეტრის გავლა მიწევდა. ხანდახან სახედარს მთავაზობდნენ - ისინი ყოველთვის მტვრით იყვნენ დაფარულები და რუხ ფერს იძენდნენ, იშვიათად მანქანა გამოჩნდებოდა ხოლმე, მაგრამ მაინც, მთელი ბულუნგურის რაიონი ყიშლაღიდან ყიშლაღამდე ფეხით მოვიარე.

მოგვიანებით, 1947 წელს, მომივიდა ცნობა ზინას გარდაცვალების შესახებ. ამაზე უკვე ვილაპარაკე. ასე რომ 40 წლის ასაკში დავქვრივდი და არც შვილები მყავდა. ჩემს მომავალზეც უნდა მეფიქრა. ვცხოვრობდით ძველებურად, მიტოვებულ სახლში, იანგიარიკის საბჭოთა მეურნეობაში. ყველანი სპეცაღრიცხვაზე ვიყავით აყვანილები და კომენდატურის ნებართვის გარეშე ვერსად გავემგზავრებოდით. ოჯახში ათნი ვიყავით და მე ოჯახის უფროსად ვითვლებოდი. მამაჩემმა ნახევარი წლის შემდეგ მოგვძებნა იანგიარიკში. ბატალმა მხოლოდ 1946 წელს ჩამოაღწია ჩვენამდე. გადასახლებისას მისი ცოლი და სამი წლის გოგონა დავკარგეთ. მოგვიანებით გავიგეთ, რომ ისინი შიმშილისაგან დაიხოცნენ ყაზახეთში.

40. ყიშლაღი (თურქ.) - სოფელი შუა აზიაში

თავდაპირველად იმედი გვქონდა, რომ მალე ყველაფერი გაირკვეოდა, გაუგებრობა დასრულდებოდა, ჩვენი საკითხი დადებითად გადაწყდებოდა და ჩვენ ბოლოს და ბოლოს სამშობლოში დავბრუნდებოდით. თურმე ამაოდ ვოცნებობდით. 1946 წლის შემდეგ ხალხი მიხვდა, რომ იმედი ძალიან მცირე იყო და უცხო მიწებზე დამკვიდრება დაიწყო. სხვისმა შემხედვარემ, მეც გადავწყვიტე დასახლება. ამ დროს დავქორწინდი კიდეც და ნება მოგვცეს რაიონულ ცენტრ ბულუნგურში აგვეშენებინა სახლი, სადაც მოგვიანებით ჩემი სამი შვილი დაიბადა.

* * *

1948 წლის ცხელ ზაფხულს სახლს ვაშენებდით. ამისთვის არანაკლებ ათასი თიხის აგურის დაყალიბება მოგვიხდა. ფახრედინი და მამაჩემი ხსნარს ურევდნენ, ბატალი გვაწვდიდა მას, მე და ჩემი ცოლი რაისა კი აგურებს ვაწყობდით.

ჩამოცხა. სადილის დრო იყო. ერთმანეთს წყალი დავუსხით, ხელ-პირი დავიბანეთ და სახელდახელოდ გაკეთებულ მაგიდას მივუსხედით.

ამ დროს ეზოში ხალილ უმაროვი[41] შემოვიდა, ჩვენი დიდი ხნის მეგობარი. გაგვიხარდა მისი მოსვლა და სუფრასთან მივიწვიეთ. ამ მტვრიანი ადგილის კვალობაზე კოხტად ეცვა და დიდი პორტფელი ეჭირა.

- გავიგე, რომ მშენებლობა დაგიწყიათ და ამბის გასაგებად მოვედი, - თქვა მან და ჩამოჯდა, - ხალხმა ჩვენთანაც დაიწყო დამკვიდრება. პატარა სახლი ჩვენც ავიშენეთ.

ცოტ-ცოტა ვისაუბრეთ მშენებლობაზე. მაშინ ხალილი სამარყანდის უნივერსიტეტში სწავლობდა ისტორიის ფაკულტეტზე. ვკითხე სწავლის საქმე როგორაა-მეთქი. ვისაუბრეთ და იმ დასკვნამდე მივედით, რომ დღევანდელ ვითარებაში ჩვენს ხალხს უპირველეს ყოვლისა სწავლა ესაჭიროებოდა.

---

41. ხალილ უმაროვი (გოზალიშვილი) - მაჰმადიან მესხთა სამართლიანობისთვის მოძრაობის ერთ-ერთი ლიდერი.

ხალილი გულზე ხელს იდებდა და ამბობდა, ვამაყობ, რომ ჩემი მრავალტანჯული ხალხის შვილი ვარო.

- აბა, ნახეთ, ხალხი ამ მძიმე ჰავაში შიმშილით კვდება, მაგრამ აბა, ერთი ქალი მაინც თუ დაადგა პროსტიტუციის გზას! არც ერთი ქურდი არ გვირევია, არავის გაუშვერია ხელი სამათხოვროდ. ნამდვილად შეუპოვარი ხალხი ვართ - ამბობდა ხალილი.

მის პათოსზე მეღიმებოდა, მაგრამ გულში ვფიქრობდი - მართლაც შეუპოვარი ხალხი ვართ-მეთქი.

სიცხემ იკლო, მუშაობა განვაგრძეთ. ხალილმა ხალათი გაიხადა და მუშაობაში მოგვეხმარა. შებინდებისას სამუშაოს მოვრჩით, წყალი გადავივლეთ და შინ წავედით - საბჭოთა მეურნეობაში, რომელიც აქედან სამ კილომეტრში იყო. შინ სტუმრები დაგვხვდნენ - მანსურ ფოლადოვი, შაჰბაზ აბულაძე, მამას ბიძაშვილი შაჰრი და ზაქარია რამიზოვი სამარყანდის ოლქიდან.

ოთახებში შეხუთული ჰაერი იყო, ეზოში დავსხედით, ხეების ქვეშ. ხინკალი მოვხარშეთ. ვივახშმეთ. სტუმრებმა პატარძალი შეაქეს გემრიელი ვახშმისათვის. ისეთი კარგი იყო ერთად ყოფნა, რომ დაშლა აღარ გვინდოდა.

რაისამ ნავთის ლამფა მოიტანა. ვთქვით აქეთური, იქითური, ვილაპარაკეთ ჩვენიანების ბედზე, იმაზე, თუ რა გვიყვეს და რა მოგველოდა. ამ დროს უკვე ყველამ ვიცოდით, რომ ჩვენი გასახლება სტალინის ბრძანებით და ბერიას უშუალო ხელმძღვანელობით მოხდა. ადვილი წარმოსადგენია, როგორ წყევლიდა ხალხი ყველაფერს, რაც სტალინის სახელთან იყო დაკავშირებული.

ჩვენთან მოსვლამდე ზაქარია ფეიარიკის, იშთიხანისა და კათაყორღანის რაიონებში ყოფილა.

- თქვენ იცით, რომ მარტში ყველა ჩვენს რაიონში შინსახკომის ოფიცერთა ბრიგადა ჩამოვიდა. ყველას შეგვავსებინეს ანკეტები, რომლებშიც ყველა მესხს მიაკუთვნეს ეროვნება "თურქი".

საუბარში ბატალი ჩაერია:

- ეს ოპერაცია ჩვენს რაიონებშიც ჩატარდა. ლატიფშაჰს პასპორტში ჩაუწერეს "აზერბაიჯანელი", მე - "თურქი", ხოლო ჩვენი ძმა ფახრედინი რაღაცა მიზეზით, რომელიც მხოლოდ

თვითონ იციან, “ქართველად” ჩაწერეს. გარდა ამისა, ანკეტებში ეწერა: “შუა აზიაში ნებაყოფლობით ჩამოვიდა, სამუდამოდ დასასახლებლად”. ანკეტა პირადი ხელმოწერით მთავრდებოდა.

შაჰრი ძიამ პაპიროსს ლამფაზე მოუკიდა, მოქაჩა და იკითხა:

- როგორ გგონია, ლატიფშაჰ, რისთვის სჭირდებათ მათ ეს ანკეტები?

იმ დროს ამ კითხვის პასუხი არ გაგვაჩნდა. წელიწადში 365-ვე დღე კომენდანტები და ბრიგადირები ისე გვექცეოდნენ, როგორც მტრებს. იძულებულები ვიყავით შევრიგებოდით დაპატიმრებებს, წინასწარი პატიმრობის საკნებს და ქრთამებს. ჩვენ ჩივილზე არავინ რეაგირებდა.

სპეცაღრიცხვიდან მოხსნისას 1956 წელს ყოველ მესხს ორ ბლანკზე აწერინებდნენ ხელს. ერთში ნათქვამი იყო, რომ იგი თავისუფლდებოდა გასახლების რეჟიმისაგან, მეორეში - რომ მას ჰქონდა სსრკ-ს ტერიტორიაზე ყველგან ცხოვრებისა და გადაადგილების უფლება ძველი საცხოვრებელი ადგილის გარდა და რომ იგი უარს ამბობდა გასახლებისას დატოვებულ მთელ თავის ქონებაზე.

1948-1949 სასწავლო წელს ყველა გადასახლებული, ვისაც კი პედაგოგიურ საქმიანობასთან ჰქონდა კავშირი, საქმეებს ჩამოაცილეს. ბატალი ამ დროს სკოლის დირექტორად იყო სოფ. ნიბუსში. იგი არა მარტო გაათავისუფლეს, კომენდანტმა სამარყანდში უნივერსიტეტში ჩასაბარებლად წასვლაც კი აუკრძალა (ომამდე ბატალს მხოლოდ პედტექნიკუმი ჰქონდა დამთავრებული). სწორედ ამ დროს ეყოლა მას ვაჟი, ისკანდერი. მისი ცოლი რამზია ცეცხლს რომ ანთებდა ბუხარში, ბნედა დაემართა და ცეცხლში ჩავარდა. ჯერ მშვენიერ ნაწნავებზე მოეკიდა ცეცხლი, მერე ტანსაცმელზე. ორი კვირის ისკანდერი ტირილით ბჟირდებოდა. რამზია ვერ გადაარჩინეს. ისკანდერი ყველამ ერთად გავზარდეთ.

❋ ❋ ❋

მამობის სიხარული მეც გამოვცადე - 1948 წელს თამარა მეყოლა... ერთ საღამოს, შინ რომ ვბრუნდებოდი, ფანჯრიდან ბავშვის ტირილი გავიგონე. გავირინდე, მთელი არსებით ვიგრძენი, რომ უბრალოდ ბავშვი კი არა, **ჩემი** შვილი, ჩემი სისხლი და ხორცი ტიროდა. ამ გრძნობამ ისე შემძრა მაშინ, რომ მოულოდნელად ავტირდი. ფანჯარასთან ვიდექი და ვტიროდი. ეს სიხარულის ცრემლები იყო, სულის განმბანველი და მარტოობისაგან თავის დაღწევის იმედის მომცემი ცრემლები.

ცხოვრება კი თავისი გზით მიდიოდა. მე რაიონის განათლების განყოფილების ინსპექტორად ვმუშაობდი. უკვე დიდი ოჯახი მყავდა - ორი ქალიშვილი და ერთი ვაჟი. მქონდა სახლი, ბაღ-ბოსტანი, მყავდა საქონელი. ბევრს ვშრომობდი შინა მეურნეობაში. გარდა ამისა, ყოველ წელს ღვინოს ვაყენებდით, რაც დიდ გარჯას მოითხოვდა: კასრების მომზადებას, ყურძნის შეძენას, დაწურვას, დუღილისთვის თვალის მიდევნებას, გადაღება-გადმოღებას...

ერთი სიტყვით, საქმე თავზე საყრელი მქონდა, მაგრამ ეთნოგრაფიულ მასალაზე მუშაობისთვის მაინც ვიცლიდი. ეს საქმე ჯერ კიდევ ომამდე მქონდა დაწყებული. ამის შესახებ ჯერ არაფერი მითქვამს.

1941 წელს საგაზაფხულო არდადეგებზე (მაშინ სკოლაში ვმუშაობდი) ახალციხეში ჩავედი მხარეთმცოდნეობის მუზეუმის დასათვალიერებლად. დიდი ხანი იყო ჩემი მხარისა და მისი წარსულის შესწავლას ვაპირებდი. მაგრამ არ ვიცოდი ამ საქმეს როგორ მივდგომოდი.

მუზეუმის ცარიელ დარბაზებში რომ დავბორიალობდი, ქალიშვილი შევნიშნე, რომელიც სტენდებს ათვალიერებდა. გამომელაპარაკა და რატომღაც გაიბადრა, ჩემი გვარი რომ გაიგონა. მარიკა ერქვა. მამაჩემი მუზეუმის დირექტორიაო და რაღაც შინაურულად წამსვე იკისრა ჩემთვის მუზეუმის დათვალიერებინება. გზადაგზა დაწვრილებით მიყვებოდა მუზეუმის ამბებს. კერძოდ, მითხრა, მეორე დღეა, რაც მუზეუმში ბატონი

გიორგი ჩიტაია მუშაობსო. ვიფიქრე, აი, ვისთან მჭირდება გასაუბრება-მეთქი. გიორგი ჩიტაია მაშინ უკვე ითვლებოდა ქართული ეთნოგრაფიის მამად. მარიკა თითქოს მიმიხვდა სურვილს და შემომთავაზა, გაგაცნობო. სიხარულით დავეთანხმე, თუმცა უცნობი ქალიშვილის ასეთი კეთილგანწყობის მიზეზს ჯერ ვერ ვხვდებოდი. მიზეზი შემდეგ გავიგე: ისიც ბარათაშვილი ყოფილა. მისი წინაპრები XVIII საუკუნეში გაჰქცევიან იძულებით გამაჰმადიანებას და თავი დასავლეთ საქართველოსთვის შეუფარებიათ. ჩვენი ნაცნობობა მრავალი წელი გაგრძელდა. ახლა (1984 წ.) მარიკა ჟურნალ "საქართველოს ქალის" რედაქტორია. მშვენიერ ლექსებს წერს...

მარიკამ მამამისის კაბინეტში მიმიყვანა. მაგიდასთან პირხმელი კაცი იჯდა. მან ყურადღებით შემათვალიერა. მარიკამ უთხრა: "ესეც ბარათაშვილია. ისტორიის მასწავლებელია უდეში". პროფესორი წამოდგა და ხელი გამომიწოდა: "გიორგი ჩიტაია". ცოტა დავიბენი, მაგრამ მოვახერხე და ვუთხარი, დიდი ხანია, ეთნოგრაფია მაინტერესებს, ჩემი სოფლის, უდეს ისტორიის დაწერა მინდა, მაგრამ არ ვიცი, საქმეს ხელი როგორ მოვკიდო-მეთქი. "დიდი ხნის წინ უნდა დამკავშირებოდიო", - გამოცოცხლდა ჩიტაია. დიდხანს გატაცებით მელაპარაკა საქართველოს ისტორიაზე. მერე დაჯდა, რაღაც ჩამოწერა ფურცელზე და გამომიწოდა. აქ 36 კითხვაა ისტორიის, ენის, გვარების, ყოფის, ფოლკლორის შესახებ. თუ პასუხს გასცემთ, ჩათვალეთ, რომ უდეს ისტორია დაგიწერიათო.

ამ შეხვედრამ ამაღელვა. შინ მისული წამსვე შევუდექი მუშაობას. ჩემი მოწაფეებიც ჩავრთე საქმეში. სამმა უფროსმა კლასმა დავალება მიიღო, უნდა შეეგროვებინათ თავისიანებში ცნობები ოჯახების, გვარების, ფოლკლორის და ა. შ. თაობაზე. ამ სამუშაომ ისე დააინტერესა სოფლელები, რომ სკოლა მათთვის სალოცავ ადგილად გადაიქცა. აქ მოაშურა ყველამ, ვისაც კი თავისი ცოდნის გაზიარება სურდა. მთელი სოფელი მუშაობდა. მე ისღა მრჩებოდა, რომ ჩანაწერები ჩამესწორებინა, კორექტურა გამეწია და რამდენსამე მოწაფესთან ერთად სისტემაში მომეყვანა. ამ მუშაობამ 1944 წლამდე, გასახლებამ-

დე გასტანა. ამ დროისათვის თითქმის ყველა სოფლელის გენეალოგია მქონდა შედგენილი და ეთნოგრაფიული მასალა შეგროვებული. გასახლებისას მთელი ეს მასალა თან წავიღე, 1955 წლამდე დავამუშავე და სისტემაში მოვიყვანე. გ. ჩიტაიას მივწერე აკადემიაში, საქართველოში. ოცდათექვსმეტსავე კითხვას ვუპასუხე, ახლა რა ვქნა-მეთქი. მალე მისი პასუხი მომივიდა:

"ძვირფასო ძმაო ლატიფშა!

ძმური სიყვარულით მოგიკითხავთ, გისურვებთ ჯანმრთელობას და ბედნიერ ცხოვრებას. თუ ჩვენი ამბის გაგება გსურთ, ცოცხლები და ჯანმრთელები ვართ. შეძლებისდაგვარად ვეხმარებით ჩვენს საერთო საქმეს, ვიბრძვით ჩვენი სამშობლოს უკეთესი მომავლისთვის. თქვენი გამოგზავნილი წერილი მივიღეთ, ძალიან გავიხარეთ. უწინარეს ყოვლისა იმიტომ, რომ თქვენ ჯანმრთელად ხართ. მეორეც იმიტომ, რომ საქართველოში წამოწყებული საქმე თქვენ არ მიატოვეთ, მეტიც - დაასრულეთ. მწამს, ასე გულდასმით შესრულებული სამუშაო საინტერესო და უეჭველად სასარგებლო იქნება ჩვენი მეცნიერებისთვის. ვფიქრობ, თუ თქვენს ნაშრომს გამოგვიგზავნით, ან ჩამოგვიტანთ, ჩვენ მას გამოვცემთ ან რომელიმე რედაქციაში, ან ჩვენსავე გამომცემლობა "მეცნიერებაში". მაგრამ, ვისურვებდი, რომ მასალა იყოს უტყუარი და ეფუძნებოდეს დოკუმენტურ ფაქტებს.

ცოტა ხნის წინ დაარსდა ვარძიის მუზეუმი-ნაკრძალი, იგი პირველ რიგში შეისწავლის მატერიალური კულტურის ძეგლებს. ახალციხის მხარეთმცოდნეობის მუზეუმი აღარაა დაკავებული ეთნოგრაფიული მასალის შეგროვებითა და შესწავლით. ამ ფონზე თქვენი ნაშრომი დიდ მნიშვნელობას შეიძენს. სულით და გულით გისურვებთ ჯანმრთელობას. მოგვწერეთ თქვენს სამუშაოზე, იმაზე, თუ რა გადაწყვიტეთ და თავს როგორ გრძნობთ.

ღრმა პატივისცემით თქვენი ძმა გიორგი ჩიტაია.
1955 წლის 2 ოქტომბერი."

წერილმა ძალიან გამახარა. ცხადია, გ. ჩიტაიამ იცოდა, რომ გასახლებულები ვიყავით და რომ მიპასუხა, ეს მის პოზიციაზე მეტყველებდა, ყოველ შემთხვევაში, იმაზე მაინც, რომ ჩემს ნაცნობობაზე ხელს არ იღებდა.

იმ დროს უმუშევარი ვიყავი. პედაგოგიური აპარატის მორიგი "წმენდა" მიდიოდა. მეც არასაიმედო ელემენტთა რიცხვში აღმოვჩნდი. განათლების განყოფილებამ აღმოაჩინა, რომ დიპლომი არ მქონდა; მის ნაცვლად მქონდა ადიგენის განათლების განყოფილების ხელმოწერილი ცნობა, რომ ჩემი დიპლომი იქ იყო. მივხვდი, რომ უდიპლომოდ ვერ ვიქნებოდი და გადავწყვიტე თბილისში წასვლის ნებართვისათვის მებრძოლა. ბარემ პროფესორსაც ვნახავ, ჩემს ნაშრომს ვაჩვენებ-მეთქი, ვფიქრობდი.

ბრძოლის წლები

სტალინის სიკვდილის შემდეგ თავისუფლად ამოვისუნთქეთ, პარტიის მეოცე ყრილობა გამოცხადებად გვექცა. ყოველდღე ველოდით ახალ ამბებს ჩვენი ბედის თაობაზე. მაგრამ არანაირი ამბავი არ მოდიოდა.

უზბეკეთში უკვე შევქმენით კომუნისტების უჯრედი - მევლუდ ბაირახტაროვი, მანსურ ფოლადოვი, ზაქარია რამიზოვი სამარყანდის ოლქიდან და მე.

ერთხელ ჩვენსა ვახშმად ვისხედით. ჩვეულებრივი სუფრა იყო, სადღეგრძელოებითა და სიცილ-ხუმრობით. ოთხნი რომ დავრჩით, მანსურმა ფრთხილად დაიწყო: "აგერ უკვე თორმეტი წელიწადია, რაც გადმოგვასახლეს. რამდენი ამნისტია იყო. სტალინიც მოკვდა. მეოცე ყრილობამაც ჩაიარა. ჩვენ შესახებ კი არაფერი ისმის". დადუმდა. მერე თქვა: "მე მგონი, დროა ყველა ჩვენიანი გამოვაფხიზლოთ". სამარყანდის ოლქის სავარაუდო აქტივისტთა სია შევადგინეთ. 12 კაცი მოვაგროვეთ. სამ-სამი დავინაწილეთ, გადავწყვიტეთ, თითოეულ ჩვენს სამეურვეოს შევხვდეთ და ახსნა-განმარტებითი მუშაობა ჩავუტაროთ.

მევლუდმა შემოგვჩივლა, გასახლებისას დოკუმენტები დავკარგე, მათ შორის, ორწლიანი პედინსტიტუტის დიპლომიცო.

მაშინ მე ვუთხარი: "ორ დღეში თბილისში მივდივარ, პირობას გაძლევ, რომ შენი დიპლომის დუბლიკატს ჩამოგიტან. მაგრამ შენც დაიფიცე, რომ ბოლომდე ჩვენთან იქნები მესხების სრულ გათავისუფლებამდე". დაიფიცა. ჩვენც შევუერთდით ამ ფიცს და გათენებისას დავიშალენით.

❊ ❊ ❊

ნებართვა მივიღე და 1956 წლის 12 მარტს თბილისში ჩავედი. მოვეწყვე თუ არა სასტუმროში, ქალაქის დასათვალიერებლად წავედი.

წვიმიანი დღე იყო. ქალაქი პირქუში მეჩვენა. ბევრი რამ შეცვლილიყო, ბევრიც - არა. სიხარულით ვცნობდი ქუჩებს, სახლებს, მიხვეულ-მოხვეულ ჩიხებს.

პირველსავე დღეს შევხვდი ჩემს ძველ მეგობარს პეტრე თუმანიშვილს - განათლებით ფილოსოფოსს. გავედით რუსთაველზე, ყოველთვის ხალხმრავალმა და მორთულმა პროსპექტმა ამჯერად თავისი სამგლოვიარო იერით განმაცვიფრა. ხალხი ცოტა იყო და იშვიათი გამვლელებიც ერთმანეთს განზე უვლიდნენ.

პეტრემ თქვა:

- სტალინის სიკვდილის შემდეგ ცხოვრება გაგვიჭირდა.

- შენ, მგონი, მემარჯვენე უკლონისტი[42] ხარ! - წამოვიძახე მე.

- თუმცა შენ ბარათაშვილი ხარ, - გაიცინა მან, - მაგრამ საქართველოში რა ხდება, არ იცი.

და მიამბო 2-9 მარტის ტრაგიკულ დღეებზე, როდესაც სტალინის გარდაცვალების წლისთავისადმი მიძღვნილი სამგლოვიარო მიტინგები ანტისამთავრობო გამოსვლებში გადაიზარდა, რაც სასტიკად იქნა ჩახშობილი. პეტრემ ცენტრალური ტელეგრაფის წინ მდებარე მოედანზე მიმითითა, სადაც, მისი სიტყვებით, 9 მარტის ღამეს 1500 ადამიანის სისხლი დაიღვარა.

მეორე დღეს, ცივ, ნესტიან დილას უნივერსიტეტისაკენ გავემართე. უნივერსიტეტის შენობაში შევედი და რექტორის ძებნა დავიწყე. დერეფანში მომავალ კაცზე მიმითითეს. გავყევი და, როცა კაბინეტში შევიდა, მეც იქით გავეჩქარე. დაჯდომა არ შემოუთავაზებია, მოჭრით მკითხა:

- რა გნებავთ?

ვუთხარი: გეტყვით, ოღონდ დავჯდები, ბარათაშვილი ვარ--მეთქი უზბეკეთიდან.

- ეგღა გვაკლია, რომ ბარათაშვილები უზბეკები იყვნენ! - გამაწყვეტინა რექტორმა.

- არა, ბატონო-მეთქი, შევეპასუხე რაც შეიძლება ზრდილობიანად. მე თვითონ ბარათაშვილი ვარ და უზბეკეთიდან ჩამოვედი-მეთქი და გავაცანი ჩემი საქმე.

რექტორი პირქუში სახით მისმენდა, შემდეგ სიტყვის უთქმელად წააწერა ჩემს განცხადებას რეზოლუცია: "შეამოწმეთ ყოფილი სტუდენტის, ლ. მ. ბარათაშვილის საქმე და დიპლომი მიეცით".

---

42. უკლონისტი (რუს.) - კომუნისტური პარტიის წევრი, რომელიც პარტიის გენერალური ხაზიდან გადაიხარა.

იმავე დღეს მევლუდის დიპლომიც მივიღე. შვებით ამოვისუნთქე - ძირითადი საქმე გაკეთებული მქონდა.

რა თქმა უნდა, ჩემი ეთნოგრაფიული მასალაც თან მქონდა წამოღებული, მივედი მეცნიერებათა აკადემიაში, ვნახე პროფესორი გ. ჩიტაია. არცთუ აუღელვებლად გადავეცი ჩემი ნაშრომი. ორი დღის მერე მაცნობეს, რომ მეცნიერებათა აკადემია გამოსცემს მას.

გარდა ამისა, გავიცანი ისტორიის მეცნიერებათა დოქტორი ნ. რეხვიაშვილი, თურქოლოგი, პროფესორი ს. ჯიქია. მათ მირჩიეს, მესხეთის ისტორიაზე სერიოზულად მემუშავა და მიმართულებაც მომცეს.

მეტად სასარგებლო აღმოჩნდა ჩემი ნაცნობობა ისტორიული მუზეუმის დირექტორის მოადგილესთან, ვახტანგ ჯაფარიძესთან, უნივერსიტეტის ლიტერატურის მასწავლებელთან სავლე აბულაძესთან და პავლე ხუბუტიასთან (იგი მიკითხავდა, როცა კომუნისტურ უნივერსიტეტში ვსწავლობდი).

ეს ადამიანები, ჭეშმარიტი ინტელიგენტები, სერიოზულად წუხდნენ მესხების ბედზე. ჩვენი ნაცნობობა შემდეგ გულითად მეგობრობაში გადაიზარდა, რომელმაც დროსაც გაუძლო და იმ უსიამოვნებებსაც, რაც ზოგჯერ ამ ადამიანთა კეთილდღეობას ემუქრებოდა. ამ ადამიანებმა მხნეობა შთამბერეს სამშობლოში დაბრუნებისათვის საბრძოლველად. “თქვენ იქ იბრძოლეთ, ჩვენ კი აქ ვიბრძოლებთო” - მითხრეს მათ გამოთხოვებისას მაშინ, 1956 წელს და მეც ფრთაშესხმული დავბრუნდი თბილისიდან.

ბულუნგურში 20 მარტს ჩავედი, შევკრიბე აქტივისტები იშთიხანიდან, ჯუმიდან, სამარყანდიდან და მოვახსენე, რაც ვნახე და მოვისმინე, ვის შევხვდი და რა დასკვნები გამოვიტანე. აქტივმა მხარი დამიჭირა და წინადადება შემოიტანა მოქმედების სფეროს გაფართოების შესახებ.

ამ კრებაზე რამდენიმე საკითხზე ვიმსჯელეთ. პირველ რიგში კი იმაზე, თუ როგორ შეხედავენ ადამიანები ბრძოლას სამშობლოში დაბრუნებისათვის - ამის თაობაზე ბახრამ გიუნეშევმა ილაპარაკა. ამ კომუნისტ კაცს რთული ცხოვრება

ჰქონდა გამოვლილი. მან 1930 წელს დაამთავრა ბაქოში პარტსკოლა და ახალციხის გაზეთ "კომუნისტის" პასუხისმგებელ მდივნად დაინიშნა. 1937 წელს ბახრამი, პარტიის წევრი 1930 წლიდან, "თურქეთის აგენტად" გამოაცხადეს და ციმბირში გადაასახლეს. სტალინის სიკვდილის შემდეგ იგი რეაბილიტირებული იქნა და 1954 წელს მან ბულუნგურში მოგვნახა. იქ დაიწყო ხალხთან ერთად ცხოვრება, გაიზიარა მისი ბედი. შემდეგ ხაჩმაზში, აზერბაიჯანში გადასახლდა, სადაც 1975 წელს გარდაიცვალა. ხაჩმაზშივეა დასაფლავებული ჩემი ძმა ბატალი.

მეორეც, გავარკვიეთ, რომ აუცილებელი იყო სკკპ ცკ-ს[43] და სსრკ უმაღლესი საბჭოს პრეზიდიუმისათვის რეაბილიტაციის მოთხოვნით მიგვემართა. მაგრამ როგორ უნდა აგვეწყო მუშაობა? გამოირკვა, რომ ჯერ იურისტის დახმარებით წიგნიერი განცხადების შედგენა იყო საჭირო. ეს საკითხი ჩვენთვის ყველაზე რთული გამოდგა. დავასკვენით, რომ სამუშაო ორად უნდა გაგვეყო; ეს იქნებოდა, ერთი მხრივ, დოკუმენტაციის გაძღოლა, მეორე მხრივ - სააგიტაციო მუშაობა მასაში, რათა ხალხს სამშობლოში დაბრუნება მოეთხოვა.

30 მარტს სადილობის ხანს მოხუცებულთა დელეგაცია მოვიდა - იშთიხანისა და ფაიარიკის რაიონებიდან. ხალხმა აქტივისტთა კრების შესახებ შეიტყო და უნდოდა დაწვრილებით გაეგო, რა ხდებოდა. რამდენიმე საათის შემდეგ კიდევ ერთი დელეგაცია მოვიდა ბულუნგურის რაიონიდან. შეხვედრა დიდ კრებად გადაიქცა. ბერიკაცები ძალიან აღელვებულები წავიდნენ. თათბირზე აქტივმა გადაწყვიტა მესხთა დელეგაციის გაგზავნა მოსკოვში სკკპ ცკ - ში მიღებაზე მოხვედრის მიზნით. გზის ხარჯები ხალხს უნდა გაეღო.

კრებამ აირჩია მოსკოვში წამსვლელთა დელეგაცია შემდეგი შემადგენლობით:

- ბულუნგურის რაიონიდან - ლატიფშაჰ ბარათაშვილი, სკკპ-ს წევრი 1942 წლიდან, სოფელ უდეს მკვიდრი, განათლება უმაღლესი, პედაგოგი.

---

43. სკკპ ცკ - საბჭოთა კავშირის კომუნისტური პარტიის ცენტრალური კომიტეტი.

- იშთიხანის რაიონიდან - ზაქარია რამიზოვი, სკკპ-ს წევრი 1940 წლიდან, ადიგენის რაიონის მკვიდრი, განათლება საშუალო-სპეციალური, მასწავლებელი.

- ფაიარიკის რაიონიდან - მაჰათდინ ადამოვი, სკკპ-ს წევრი 1945 წლიდან, სოფელ წახანის მკვიდრი, განათლება საშუალო, ტრაქტორისტი.

- სირდარიის რაიონიდან - მევლუდ ბაირახტაროვი, სკკპ-ს წევრი 1926 წლიდან, სოფელ ზანავის მკვიდრი, განათლება საშუალო-სპეციალური, მასწავლებელი.

მგზავრობის თანხების შეგროვება ხამზა აზიზოვს და ალი შახპანდაროვს დაევალა.

დელეგაციის მეთაურობა მე დამავალეს.

1956 წლის პირველ ნახევარში გაძლიერდა ჩვენი პროპაგანდა მესხებში სამშობლოში დაბრუნების აუცილებლობის შესახებ. 1956 წლის აგვისტოში აქტივმა მოიწონა "განცხადება" ხრუშჩოვის სახელზე. იქ ასეთი სიტყვები იყო: "დარწმუნებულები ვართ, რომ მეოცე ყრილობის შემდეგ თქვენ არა მარტო არ დაგვსჯით ასეთი წერილისათვის, არამედ დადებითადაც გვიპასუხებთ მასზე. კომუნისტური სალამით ლ. ბარათაშვილი".

ამ მიმართვაზე მოგვივიდა პასუხი საქართველოს სსრ მინსაბჭოს საქმეთა სამმართველოდან. აქ ლაპარაკი იყო იმაზე, რომ ჩვენ მოხსნილი გვქონდა სპეცდასახლების შეზღუდვა. პასუხი შემდეგი სიტყვებით მთავრდებოდა: "თქვენ უფლება გაქვთ აირჩიოთ მუდმივი საცხოვრებელი ადგილი სსრკ-ს ნებისმიერ პუნქტში, გარდა საქართველოს სს რესპუბლიკისა. საქართველოს სსრ მინსაბჭოს საქმეთა მმართველი ვ. პაატაშვილი. 26 იანვარი, 1957 წ.[44]"

თუმცა ეს პასუხი ჩვენი საქმისათვის მოყენებული პირველი დარტყმა იყო, მუშაობა გრძელდებოდა. მოვიარეთ სამარყანდის ოლქის მრავალი კოლმეურნეობა. სირდარიის რაიონის კოლმეურნეობა "კომუნიზმში" ჰასან ბინალიევის სახლში ბევრი ხალხი შეიკრიბა. ისეთი გზნებით წარმოვთქვი სიტყვა, რომ დოლორეს იბარურის[45] შემადარეს.

---

44. წერილი და პასუხი მასზე ლ. ბარათაშვილის არქივში ინახება.

45. დოლორეს იბარური (1895-1989) - კომუნისტი, ესპანელი რევოლუციონერი, მჭევრმეტყველი ორატორი.

ხალხი სამ რესპუბლიკაში იყო გაფანტული. მორიგ ამოცანად იმ ხალხის გამოფხიზლებაც მიგვაჩნდა, რომელიც სამარყანდის ოლქის გარეთ ცხოვრობდა. ამ მიზნით გავთავისუფლდი ინსპექტორის თანამდებობიდან და ტაშკენტის ოლქში მუშა ახალგაზრდობის სკოლის დირექტორად მოვეწყვე. იქ ერთი წელი ვიმუშავე - 1956 წლის სექტემბრიდან 1957 წლის პირველ სექტემბრამდე.

აქტივისტ ჰამზა აზიზოვთან ერთად მოვიარეთ ტაშკენტის ოლქის თითქმის ყველა რაიონი, სადაც ჩვენი ხალხი ცხოვრობდა, ჩავატარეთ ახსნა-განმარტებითი მუშაობა. თვით ტაშკენტში მრავლად იყვნენ ჩვენი სტუდენტები. ისინი გულმხურვალედ გამოეხმაურნენ ჩვენს მოწოდებას, ვიმოქმედოთო. დააარსეს სტუდენტთა კომიტეტი, წერდნენ წერილებს, მიმართვებს, მოითხოვდნენ ჩვენი გასახლების საქმის გარჩევას, ხალხის რეაბილიტაციას და საკუთარი კანონიერი უფლებების აღდგენას. ამ დროისათვის აქტივმა შეადგინა მიმართვა პირადად ხრუშჩოვის სახელზე. ამ დოკუმენტის დიდი იმედი გვქონდა, რადგან ვაპირებდით მის გადაცემას პირდაპირ სკკპ ცკ-ში.

ოჯახიდან შორს ვცხოვრობდი. სამუშაო ბევრი იყო, ღამეების თევა მიხდებოდა, გამუდმებით ვწერდით მიმართვებს, მოწოდებებს, ვადგენდით მოსკოვში მოქმედების გეგმას, ვანგარიშობდით მგზავრობისა და სხვა ხარჯებს, რათა ხალხის არც ერთი კაპიკი ქარისათვის არ გაგვეტანებინა.

1957 წლის 10 ივლისის ღამის 12 საათი იყო. ვიჯექი და ქაღალდებზე ვმუშაობდი. ამ დროს გულის განმგმირავი ხმა მომესმა: “მამიკო!” შევკრთი: ეს ჩემი შვიდი წლის კლარას ხმა იყო. მაგრამ რა უნდა კლარას აქ? წამოვხტი, კარი გავაღე. არავინ იყო. ხმამაღლა ვუძახე ჩემს შვილს, იქაურობა მოვათვალიერე. ყველა ბუჩქი გავჩხრიკე სიბნელეში.

უცებ ვიფიქრე, პროვოკაცია ხომ არ არის-მეთქი მოსკოვში წასვლის ჩასაშლელად, მით უფრო, რომ ამ რამდენიმე დღის წინ სირდარიელი აქტივისტები დააპატიმრეს. ბავშვი ხომ არ მომტაცეს? ამ აზრმა ისე გამაოგნა, რომ დავბარბაცდი.

სწრაფად ჩავკეტე კარი და უკუნეთში დავადექი ბულუნგურის გზას, სადაც ჩემი ოჯახი ცხოვრობდა.

სახლში კლარას მშვიდად ეძინა თავის საწოლში. რაისას გაუხარდა ჩემი მისვლა, თუმცა ღამით ჩემმა გამოჩენამ ყველა ჩემიანი შეაშფოთა. ჩურჩულით ვუამბე, რაშიც იყო საქმე, თან ხელს ვუსვამდი ჩემს მძინარე გოგონას თავზე, წითურ თმაზე, თითქოს მეშინოდა, ამ წუთას ყველაფერი გაქრება-მეთქი.

- ბევრს მუშაობ, - მითხრეს შინ, - ეტყობა, სმენითი ჰალუცინაცია გქონდა.

მოსკოვში წასასვლელად 20 ათასი მანეთი შეგროვდა. დელეგაციის სრულ მომზადებას ერთ წლამდე დაძაბული მუშაობა დასჭირდა.

❊ ❊ ❊

1957 წლის 21 ივლისს სირდარიიდან ბულუნგურში ჩავედი, კიდევ ერთხელ შევხვდი რაიონის აქტივისტებს. იმ დროისათვის უკვე ვიცოდით, რომ სადგურ კრასნოგვარდეისკაიადან გამგზავრების საშუალებას არ მოგვცემდნენ, ამიტომ დელეგაცია შემოვლითი გზებით გაემგზავრა - ავტობუსით კატაკურგანამდე, იქიდან კი - მატარებლით. 26 ივლისს ბაქოში ვიყავით, 28-ში - თბილისში, იმავე დღეს შევიარეთ საქართველოს კპ ცკ-ს შენობაში.

ცკ-ს განყოფილების გამგემ რთველიაშვილმა და პასუხისმგებელმა მუშაკმა კობერიძემ მიგვიღეს. გვარწმუნებდნენ, რომ ჩვენი სამშობლოში დაბრუნების საკითხი მხოლოდ სკკპ ცკ-ზე იყო დამოკიდებული.

3 აგვისტოს დელეგაცია მოსკოვში ჩავიდა.

აქამდე მოსკოვში არც ერთხელ არ ვიყავი ნამყოფი და გამაოგნა ხალხით გაჭედილმა ვაგზლებმა, ქუჩებმა, სკვერებმა, შესახვევებმა. ცოტა მოგვიანებით, როცა ყველა სასტუმროდან უარით გამოგვისტუმრეს, მივხვდი, რა იყო ხალხის დიდი თავყრილობის მიზეზი - იმ დღეებში მოსკოვში სტუდენტთა და ახალგაზრდობის VI საერთაშორისო ფესტივალი ტარდებოდა.

პირველად ვნახე სხვადასხვა ეროვნების ადამიანების ასეთი სიმრავლე. ისმოდა ლაპარაკი სხვადასხვა ენაზე.

გადავწყვიტეთ ქალაქგარეთ დავბინავებულიყავით. ვიყიდეთ ელექტრომატარებლის ბილეთები და განათებული ვაგონი ხშირ სიმწვანეში მიგვაქროლებდა. მზე უცებ შემოაჭყეტდა ფანჯარაში და ასევე უცებ ქრებოდა. გრილოდა, ოდნავი სინოტივე იგრძნობოდა. გარემო უჩვეულო იყო ჩემთვის და ძალიან მწვავედ აღვიქვამდი ყველაფერს.

სოფელ მიტიშჩიში საკმაოდ სწრაფად მოვნახეთ ღამის გასათევი - კერძო სახლში. სახლის პატრონი, ივანე მიხეილის ძე ძალიან სიმპათიური ადამიანი აღმოჩნდა.

1957 წლის 5 აგვისტოს პირდაპირ სკკპ ცკ-ში გავემართეთ. ერთხანს მისაღებში დავყავით, არ ვიცოდით, ვისთვის მიგვემართა. რომ გაიგეს უზბეკეთიდან ვიყავით ჩამოსულები, ვიღაცამ გვირჩია, შუა აზიის ინსტრუქტორისთვის მიგვემართა. იგი ხნიერი ქალი აღმოჩნდა, გვარად ვესელოვა. გაგვიკვირდა, რამდენად უცნობი იყო მისთვის საქმის ვითარება უზბეკეთში. ის ხან გვეთანხმებოდა, ხან დაბნეული იმეორებდა: "არა, არა..." ვუჩვენეთ ჩვენი დოკუმენტები - განცხადებები, ხელმოწერები…

საღამოს ცკ-დან სავსებით გამოფიტულები გამოვედით. წესიერად ვერაფერი გავარკვიეთ: მთელი დღე კაბინეტებსა და დერეფნებში დაგვატარებდნენ. ხალხი უცნობი იყო. საათობით დავბორიალობდით გრძელ დერეფნებში. სწორედ მაშინ ვიგრძენი, რა არის ბიუროკრატია.

მეორე დღეს კვლავ ცკ-ში ვიყავით. მისაღებიდან დავურეკე ვესელოვას. მითხრა, სკკპ ცკ-ს პარტიული ორგანიზაციების მუშაობის განყოფილების გამგეს, მაკაროვს ველაპარაკეო, და მისი ტელეფონი მომცა. მაშინვე დავურეკეთ. მაკაროვმა გვითხრა, მოდით, შეხვედრა ხვალისთვის გადავდოთო. იძულებულები გავხდით დავთანხმებოდით.

დრო რომ ტყუილად არ დაგვეკარგა, მოსკოვის დასათვალიერებლად წავედით. მე იმავე დღეს ვეწვიე ლენინის სახელობის ბიბლიოთეკას, რომელმაც დიდი შთაბეჭდილება მოახდინა. თუმცა კი ჩვეული ვიყავი თბილისის უნივერსიტეტის დიდ ბიბლიოთეკას, თბილისის რესპუბლიკური ბიბლიოთეკის დიდ სამკითხველო დარბაზს, ლენინის ბიბლიოთეკის მშვიდმა ძალამ მა-

ინც გამაოგნა. ვიფიქრე, რა ბედნიერებაა, რომ არის ადგილები, სადაც წარუვალი ადამიანური ფასეულობებია თავმოყრილი.

ნახევარი დღე ბიბლიოთეკაში ვიმუშავე. ამოვიწერე ყველა უახლესი მონაცემი ამიერკავკასიის რესპუბლიკების შესახებ, გადავფურცლე ძველი გაზეთების შეკვრები. 1945 წლის 20 დეკემბრის "პრავდა"-ში წავაწყდი ისტორიკოსების ჯანაშიასა და ბერძენიშვილის სტატიას, რომელშიც ისინი საქართველოსგან მოწყვეტილ სამხრეთის მიწებზე, მათ შორის, მესხეთის ნაწილზეც წერდნენ.

საღამოს მიტიშჩიში დამატებითი განცხადებები დავწერეთ მიქოიანისა და ფურცევას სახელზე. ვთხოვეთ, პირადად მივეღეთ და ჩვენი საკითხი სკკპ ცკ-სთვის და სსრკ უმაღლესი საბჭოსთვის მოეხსენებინათ.

7 აგვისტოს 9 საათზე ცკ-ს მისაღებში ვიყავით. კაბინეტში მიგვიწვიეს, სადაც სამი კაცი იმყოფებოდა: ჩვენი ნაცნობი ვესელოვა - შუა აზიის რესპუბლიკების საქმეთა ინსტრუქტორი, ტუჟიკოვი - საქართველოს კპ ცკ-ს საქმეთა ინსტრუქტორი (იგი საქმის ვითარების კურსში აღმოჩნდა) და მაკაროვი - პარტორგანიზაციათა მუშაობის საქმეთა განყოფილების გამგე.

რბილ სკამებზე დავსხედით გრძელი მაგიდის აქეთ-იქით. ოდნავ ბზუოდა ვენტილატორი. მაკაროვმა მაგნიტოფონი ჩართო (მაგნიტოფონი მაშინ პირველად ვნახე) და თქვა: დავიწყოთ, ამხანაგებოო.

მერე თავაზიანად მოგვმართა, გისმენთო. აღელვებულმა დავიწყე: "სათქმელი ბევრია. აი, ჩვენი საქმის მოკლე არსი" - გავუწოდე გამზადებული მიმართვა ხრუშჩოვის სახელზე. მაკაროვმა გვითხრა: "ამხანაგი ხრუშჩოვი ამჟამად მოსკოვში არ არის". ერთმანეთს გადავხედეთ. "თხუთმეტ დღეში ჩეხოსლოვაკიიდან დაბრუნდება. სიტყვას გაძლევთ, დაბრუნებისთანავე გადავცემ თქვენს მიმართვებს პირადად ხრუშჩოვს და მის რეფერენტს. მაგრამ გვინდა საქმის არსი თქვენგან მოვისმინოთ".

ასევე აღელვებული მოვყევი ლაპარაკს იმაზე, თუ როგორ გაასახლეს 1944 წელს მესხები უსაფუძვლოდ და სრულიად

უსამართლოდ სამშობლოდან, მაგრამ ახლა სამართლიანად მოვითხოვთ სამშობლოში დაბრუნებას. ტუჟიკოვმა მიპასუხა: “მესხეთის მიწა მწირია და ვერ გარჩენთ”. მე ვუთხარი: “მესხები შრომისმოყვარე ხალხია, თავს ირჩენენ”. ტუჟიკოვი აჰყვა ჩემს სიტყვას. თქვა, ვიცი, რომ მშრომელი ხალხი ხართ, 1940-1944 წლებში სტრატეგიული დანიშნულების 60 კილომეტრიანი რკინიგზა ბორჯომი-ვალე თქვენმა ქალებმა, ინვალიდებმა და მოხუცებმა გაიყვანესო.

კი, ეს სწორედ მაშინ იყო, მესხი ვაჟკაცები ჰიტლერელ დამპყრობლებს რომ ებრძოდნენ-მეთქი. მაკაროვი ამყვა: “საბჭოთა ხალხმა მრავალი განსაცდელი გადაიტანა, ომმა ბევრი სიცოცხლე შეიწირა, მაგრამ ხალხმა დაიცვა დამოუკიდებლობა, თავისუფლება, გაანადგურა ჰიტლერი”.

უცებ მაჰათდინმა იფეთქა: “სიტყვას ვითხოვო”. “დიახ”, - სანდომიანი ღიმილით მიუგო მაკაროვმა. “მეც ვიბრძოდი, აი, ჩემი ჯილდოები, - მაჰათდინმა ხელი გადაუსვა ორდენებს და მედლებს. - პარტიის წევრი ვარ ისევე, როგორც თქვენ. ომში დაფაზურნით გამაცილეს, ნათესავები და მეგობრები მაცილებდნენ სამშობლოს დასაცავად. ყველას ვიცავდი. ბოლოს ნანატრი გამარჯვების დღეც დადგა. თქვენ სად ჩახვედით ომის შემდეგ? მოსკოვში?” “დიახ, მოსკოვში”, - უპასუხა მაკაროვმა. “ალბათ ცოლ-შვილი დაგხვდათ, მეგობრები, ნათესავები. მე კი ჩამოვედი და სოფელი გაპარტახებული დამხვდა, კერა ჩამქრალი, არც ნათესავები, არც მეგობრები, - არავინ იცის, სად უნდა ვეძებო ისინი. რა გამოდის, ამხანაგო მაკაროვ - შენ იომე, ჩამოხვედი, ცკ-ში დაჯექი, ჩვენ კი, გამოდის იმისთვის გვიომია, რომ თქვენ ცკ-ში ისხდეთ არხეინად და გვმართოთ?” მაჰათდინი აწითლებული იყო და ხელებს იქნევდა. მკერდზე რომ ხელს ირტყამდა, მედლები ჟღარუნობდა. სიჩუმე ჩამოვარდა. მაკაროვს სახეზე ნელ-ნელა უქრებოდა ღიმილი. მაშინ მევლუდმა მაჰათდინს სახელოზე მოსწია: “რა დაგემართა, რა ანტისაბჭოთა რამეებს ამბობ?! ეს ცკ-აა და არა კრება”. მე შევეპასუხე: “ანტისაბჭოთა რა არის ამაში, სწორს ლაპარაკობს”.

ვესელოვას ამ ხნის განმავლობაში კრინტიც არ დასცდენია. მაჰათდინი კიდევ უფრო განერვიულდა, მაგიდის იქით, მაკა-

როვისკენ გადაიხარა და ცხარედ უთხრა: “არა, ჩემს კითხვას მაინც უპასუხეთ!”. მაკაროვმა მაგნიტოფონის გამომრთველი გააჩხაკუნა და გამოაცხადა: “დღეისთვის კმარა, ამხანაგებო, ხვალ გავაგრძელოთ მუშაობა”. გავშრით. ლაპარაკი ხომ ის-ის იყო დაიწყო, ესენი კი გარეთ გვისტუმრებდნენ!

ქუჩაში გავედით და სკამზე ჩამოვსხედით.

ამ პერიოდზე მუშაობისას მამას ბლოკნოტები ძალიან გამომადგა. ისევე, როგორც სხვა ჩანაწერებში, აქაც ოთხი ენაა გამოყენებული: ქართული, რუსული, თურქული და აზერბაიჯანული. არაბულადაც კი რაღაცაა მიწერილი. ვკითხულობ:

“1957 წ. 10 აგვისტო. ვიყავით სასოფლო-სამეურნეო გამოფენაზე. ტელეფონით ველაპარაკე ტუჟიკოვს”.

11 აგვისტო. დავათვალიერეთ ტრეტიაკოვის გალერეა.

12 აგვისტო. წავედით უნივერსიტეტის დასათვალიერებლად. ტელეფონით ველაპარაკე მაკაროვს.

13 აგვისტო. წერილები გავუგზავნეთ ხრუშჩოვს და მიქოიანს.

15 აგვისტო. ვნახეთ კრემლი, მავზოლეუმი”.

ეს ჩანაწერები საშუალებას იძლევა, დეტალურად აღვადგინოთ მოვლენათა მსვლელობა.

ვისხედით და ხმას არ ვიღებდით. ნელ-ნელა მოვდიოდით გონს, თითქმის შეუცნობლად დავიწყე წითელი გრანიტის მონუმენტის შესწავლა. აღმოჩნდა, რომ იგი ეძღვნება შიპკის ბრძოლას, როდესაც ჩრდილო სლავებმა - რუსებმა ხუთსაუკუნოვანი თურქული მონობისგან გაათავისუფლეს სამხრეთის სლავები - ბულგარელები.

ჩვენ - სტალინის ბრძანებით გასახლებულმა ძირძველმა ქართველებმა - მესხებმა, ვიღას ვთხოვოთ გათავისუფლებაში დახმარება?

მოგვიანებით, სამოციან წლებში საქართველოს ისტორიულ მუზეუმში მასალებს რომ ვეძებდი, ყური მოვკარი ერთი გამხდარი ბერიკაცის მონათხრობს, რომელსაც ასეთივე ბერიკაცები უსმენდნენ:

“დაახლოებით 1944 წლის გაზაფხულზე გორში სტალინის სემინარიელი ამხანაგები შეიკრიბნენ. მსჯელობდნენ, რა კარგი იქნებოდა, ყველა კავკასიელი მაჰმადიანი, ქართველი მაჰმადიანების ჩათვლით, როგორც “ქრისტეს გამყიდველები”, აქაურობას რომ გასცლოდა და მათი მიწა-წყალი ჩვენ, ჭეშმარიტ ქართველებს დაგვრჩენოდაო. გადაწყვიტეს, კობას[46] მაშინდელი მდგომარეობით ესარგებლათ. შეადგინეს წერილი “ქართველი ერის” სახელით და ერთ-ერთს სტალინთან გაატანეს. ერთი კვირა ეს კაცი სტალინთან ცხოვრობდა, როგორც უძვირფასესი სტუმარი... მეორე კვირას სტალინს ის წერილი გადასცა. სტალინმა წაიკითხა, დაფიქრდა, ხოლო რომ ისტუმრებდა, უთხრა, ამ თემაზე ნუ ვილაპარაკებთ, დაე, ეს “ეროვნულ საიდუმლოდ” დარჩეს, რაღაც ამის მსგავსი მეც მაქვს აზრად, მაგრამ ჯერ სიტუაცია არ მომწიფებულაო.”

დაძაბული ყურადღებით მოვისმინე ეს დაუჯერებელი ამბავი. როგორც ისტორიის სპეციალისტმა, ვიცოდი საქართველოს ისტორია, მაგრამ როგორც მესხმა, ისიც ვიცოდი, რა უსამართლო იყო ჩვენ მიმართ საქართველოს ხელისუფლება, რომელიც აშკარად შოვინისტურ პოლიტიკას ატარებდა. წლების განმავლობაში სახელმწიფო უშიშროების ორგანოები მესხთა გაშავებას ეწეოდნენ. ამტკიცებდნენ, თითქოს ჩვენ თურქეთიდან ვიყოთ მოსულნი (მესხების გენეალოგიებს სწორედ იმის დასამტკიცებლად ვადგენდი, რომ ადგილობრივი წარმოშობისანი ვიყავით).

“ამტკიცებდნენ”, მესხები თურქების აგენტები არიან და წამით წამზე მზად არიან, საზღვარი გახსნანო.

საზღვარზე ყოველი გადასვლა - ნათესავების სანახავად თუ სავაჭროდ - გულმოდგინედ შეჰქონდათ აქტებში, წერდნენ მრავალრიცხოვან მოხსენებებსა და პატაკებს. მაღალი და ლამაზი მიქელაძე თავისი საუცხოო ხელით იწერდა საზღვრის დამრღვევ მესხთა მრავალრიცხოვან გვარებს. თქვენ წარმოიდგინეთ, სასაზღვრო საგუშაგოს ეს მდივანი არც ერთხელ არ შემცდარა, არც ერთხელ არ დავიწყნია მას შემთხვევის ჩაწერა.

46. კობა- სტალინის რევოლუციამდელი პარტიული მეტსახელი.

ყველაფერი იმისთვის მუშაობდა, რომ დამტკიცებულიყო, ყველა მესხი ანტისაბჭოთა ელემენტიაო. მაგრამ აბა, როგორ არ უნდა გადავსულიყავით საზღვარზე, თუკი ფოცხოვი, ღვინია, ქვაბლიანი, არტაანი - ძველისძველი ქართული მიწებია, მესხებით - ჩვენი ნათესავებით, ძმებით, ბიძაშვილებითა და მეგობრებით დასახლებული, რომლებთანაც საზღვრის დაურღვევლად ვერ მიხვიდოდით ქორწილში, გასვენებაში ან, უბრალოდ, სტუმრად. არადა ამ დროს მე საზღვრის დამრღვევთა დაჭერაში ვეხმარებოდი ხელისუფლებას…

ვისხედით გრანიტის მონუმენტთან და კიდევ ერთხელ ვატარებდით ჩვენს გულ-გონებაში წეღანდელ შეხვედრას.

- სეპარატისტო, - ვუთხარი მევლუდს, - რატომ არ ათქმევინე კაცს თავისი სათქმელი?

- ცკ-დან სულაც რომ ვეღარ გამოვსულიყავით, მაშინ რაღას იტყოდი?

- მაშინ საერთოდ არ უნდა წამოვსულიყავით მოსკოვში ხალხის სახელით - ვუპასუხე მე.

გვესმოდა, რომ ალბათ, აღარ მიგვიღებდნენ. მაგრამ წერილები ფურცევასა და მიქოიანის სახელზე მაინც გავგზავნეთ.

როგორც მოსალოდნელი იყო, მეორე დღეს ცკ-ში ჩვენს ზარებს არავინ უპასუხა, არავინ მიგვიღო. რისთვის დასჭირდა მაკაროვს, ხვალ შევხვდებითო, რომ გვითხრა, გაუგებარია. ისევ დერეფნებში ვისხედით, საათები უმიზნოდ გადიოდა.

მისაღებში ასე, 27 წლის კავკასიური ტიპის ახალგაზრდა შემოვიდა. რომ დაგვინახა, გვკითხა, ვინა ხართო. ვუპასუხე. თავის კაბინეტში მიგვიწვია. გაგვეცნო:

- ვიცნობდეთ ერთმანეთს. რუსტამ მამედოვი გახლავართ. წარმოშობით აირუმი[47] ვარ. მოსკოვში ყველა მოკავშირე რესპუბლიკის წარმომადგენლობა არსებობს. აზერბაიჯანის წარმომადგენელია ისლამ ისლამზადე, მე მისი მოადგილე ვარ.

ჩვენი ამბავი ვუამბეთ. ყურადღებით მოგვისმინა.

- დღეს ამხანაგი ისლამზადე არ არის, ხვალ კი ვნახავ და ვთხოვ, მიგიღოთ.

---

47. აირუმი - აზერბაიჯანში მცხოვრები ერთ-ერთი ეროვნებაა.

მეორე დღეს კვლავ მამედოვის კაბინეტში შევიკრიბეთ. ერთმანეთს ლაპარაკს არ ვაცლიდით. მამედოვმა გაგვაჩერა, გვითხრა, როცა დელეგაცია მიღებაზეა, პირველი დელეგაციის ხელმძღვანელი ლაპარაკობს, დანარჩენები კი მერე ამატებენო.

მან შეგვიყვანა ისლამზადესთან, რომლის კაბინეტიც მეორე სართულზე იყო. ვრცელ კაბინეტში აზერბაიჯანის დიდი რუკა მეცა თვალში. ფანჯარასთან მდგარი კაცი ჩვენკენ შემობრუნდა. მაღალი არ იყო, სახეზე ეტყობოდა, რომ წარმოშობით აფშერონელი[48] იყო. სადად, მაგრამ აკურატულად ეცვა. მამედოვმა წარგვადგინა. დავსხედით. ისლამზადე მოგვიჯდა. დუმილი ჩამოვარდა. არ ვიცოდით, რით დაგვეწყო. ისლამზადეს არაფერი უკითხავს, ისე გვითხრა: "ვიცით, საქართველო ძალიან უსამართლოდ მოგექცათ, მაგრამ ვინაიდან თქვენ საქართველოდან გამოსულები ხართ, გადასახლებით კი ისე გადაგასახლეს, როგორც "თურქები", კანონით ჩვენ თქვენი დაცვის უფლება არა გვაქვს, თუმცა 1944 წელს, როცა ეს უკანონობა ხდებოდა, აზერბაიჯანის პარტიამ და მთავრობამ საქართველოს პროტესტი განუცხადეს, მაგრამ წარმოდგენილი დოკუმენტების მიხედვით სკკპ ცკ-მ ეს უსამართლობა კანონიერად სცნო".

ბევრ რამეზე ვისაუბრეთ. ბოლოს ისლამზადემ გვითხრა: "გთავაზობთ ჩვენთან გადმოსახლდეთ. მიწა საკმარისი გვაქვს - მუღანი, მილი, ყარაბაღი, ჯეირანი, შირვანი - სულ ტრამალებია. ჩამოდით, იცხოვრეთ. ჩვენი ენა თურქულთან ახლოსაა. ჩვენი ზნე-ჩვეულებები ერთმანეთს ჰგავს. ბოლოს და ბოლოს ერთი სარწმუნოებისანი ვართ. თქვენგან სარძლოებს წამოვიყვანთ, ჩვენგანაც გაგატანთ. შევურევთ ერთმანეთს ჩვენს სისხლს, ერთმანეთს დავეყრდნობით, ჩამოდით, ძმები ვიყოთ".

საქმის ასეთ შემობრუნებას არ ველოდით. ისლამზადემ ყურმილი აიღო და პირდაპირ აზერბაიჯანის კპ ცკ-სთან დაკავშირება ითხოვა. ილაპარაკა და ჩვენ მოგვიბრუნდა:

- დროს ნუღარ დაკარგავთ, ბაქოში წადით. პირველი მდივანი იმამ მუსტაფაევი გელოდებათ. როგორც ჩანს, ბედმა გაგიღიმათ.

48. აფშერონი - ნახევარკუნძული აზერბაიჯანში, კასპიის ზღვის დასავლეთ სანაპიროზე

გამომშვიდობებისას ისლამზადე გადაგვეხვია და წარმატებები გვისურვა.

ისევ საგონებელში ჩავვარდით, სწორი გზის ძებნა, ახალი დაბრკოლებებისა და ჩიხების შიში…

1957 წლის 15 აგვისტოს მიტიშჩიში გვიან საღამოთი ჩვენი მისიის შედეგებზე ვიმსჯელეთ. გამოირკვა, რომ:

1. სკკპ ცკ არ აპირებს მესხების სამშობლოში დაბრუნებას;

2. აზერბაიჯანი მზადაა მიგვიღოს მუღანის, მილის, ჯეირანის, შირვანის ტრამალებიან რაიონებში;

3. თუ მოხერხდება აზერბაიჯანში ჩვენი ხალხის შემოკრება, ის სამშობლოში დაბრუნებისათვის ახალი, უფრო ახლო პლაცდარმი გახდება.

მეორე დღეს მოსკოვიდან გამოვემგზავრეთ.

ახლა გადავდივარ მამას ბლოკნოტებზე, რომლებშიც ის ყოველღიურ ჩანაწერებს აკეთებდა.

16 აგვისტო. 1957 წელი. გამოვედით მოსკოვიდან. რუსეთში გვალვაა.

19 აგვისტო. შევიარე აბაშაში. შევხვდი ბენიას. მან ყველაფერი მიამბო ზინას შესახებ.

20 აგვისტო. გავჩერდით თბილისში.

22 აგვისტო. ავტობუსით ჩამოვედით კიროვაბადში[49]. ღამე აქ დავრჩით.

23 აგვისტო. კიროვაბადიდან ავტობუსით ჩავედით ბაქოში.

24 აგვისტო. დეპეშა გავუგზავნეთ იბრაგიმოვს ჩასახლებების განყოფილებაში.

27 აგვისტო. აზერბაიჯანის უმაღლესი საბჭოს პრეზიდიუმის მდივანი მიღებას შეგვპირდა.

28 აგვისტო. ბაქოდან კრასნოვოდსკში გავფრინდით.

30 აგვისტო. დავბრუნდი ბულუნგურში.

1 სექტემბერი. კვირაა.

---

49. კიროვაბადი - აზერბაიჯანული ქალაქის, განჯას სახელწოდება 1935-დან 1989-მდე წლებში.

2 სექტემბერი. კლარა პირველ კლასში მივიყვანე. თამარა 9 წლის გახდა.

ამ ჩანაწერებს რომ ვკითხულობ, ცხადად მყავს წარმოდგენილი ახალგაზრდა, ენერგიული მამაჩემი, შეუსვენებლად რომ დადის ოთხ რესპუბლიკაში: რუსეთში, უზბეკეთში, საქართველოში, აზერბაიჯანში. მამასთან განშორებას ყოველთვის განვიცდიდით ხოლმე, ამიტომ მისი ჩვენთან ყოფნა მუდამ დღესასწაული იყო.

მუდმივად გზაში ყოფნას თან ახლდა მრავალი უხერხულობის მოთმენა და გაძლება, მამას უნდა აეტანა სიცივე, სიცხე, ჭუჭყი... მაშასადამე, იყო ისეთი რამ, რისთვისაც ღირდა ეს მგზავრობა - საათობით ჯაყჯაყი აზერბაიჯანის თუ უზბეკეთის მცხუნვარე მზეში, გაუთავებელ, ხრიოკ, სასოწარკვეთილების მომგვრელ გზებზე. ღირდა, მაშასადამე, მტვრისა და ქვიშის ყლაპვა, გაჩერებებზე გულისამრევი თბილი წყლის სმა, საათობით ლოდინი მისაღებებში და ფიქრი, თუ როგორ ჯობია საკუთარი სიმართლის დამაჯერებლად დასაბუთება. შემდეგ ვაგონების ხმელ და ვიწრო სკამებზე მოკუნტული წოლა, რათა ისევ და ისევ ვიღაცა ნახო, ვიღაცას სთხოვო, მოსთხოვო...

მაშასადამე, იყო რაღაც, რისთვისაც ღირდა ყოველივე ეს.

და კიდევ იყო ოჯახი... უსაზღვრო სიყვარული და ერთგულება, პასუხისმგებლობის გრძნობა ოჯახის წინაშე, პატარა ქალიშვილის სკოლაში პირველად მიყვანის სიხარული და უფროსი ქალიშვილისთვის დაბადების დღის მილოცვით მამობრივი სიყვარულისა და სინაზის გამოხატვა.

კარგად მახსოვს ის დღე, მახსოვს ნათლად და საზეიმოდ.

ყავისფერი ნაჭრისაგან ახალი ფორმა შემიკერეს, სარკის წინ ვტრიალებდი, რათა კაბის უკანა ნაკეცებისათვის შემეხედა. იგი ოდნავ შრიალებდა.

შიშისა და სიახლის განცდა მქონდა, ამ ახალი კაბით მამას გვერდზე რომ მივდევდი. ჩემი ხელი მამას ხელისგულში იკარგებოდა. მეორე ხელში უხერხულად მეჭირა ბრჭყვიალასაკეტებიანი ახალი ჩანთა, რომელიც სიარულისას ფეხებზე მცემდა.

მამა დაფიქრებული და სერიოზული იყო, ვგრძნობდი, რომ რაღაცის თქმა უნდოდა. ის კი დუმდა და მე შიში მეუფლებოდა. ახლა კი ვიცი, რაზე ფიქრობდა ის ასე დაძაბულად. ჰქონდა საფუძველი, რომ ასე მძიმედ ევლო. მე კი მაშინ მეგონა, ყველაფერი დამთავრდა-მეთქი: აღარც ველოსიპედით ქროლვა გადატყავებული მუხლებით, აღარც ზამთრის იისფერ ბინდში ციგაობა და ყინვისგან გალურჯებული ტუჩები, აღარც პაპას გაკეთებული იფნის სასტვენებით თამაში და გაზაფხულის პირზე ღრანტეებში ძრომიალი ტიტების საკრეფად. აღარც დამალობანას თამაში, როცა მსუსხავ ჭინჭრებში იმალები და გული ამოვარდნაზე გაქვს.

ასე მეგონა, ეს ყველაფერი დამთავრდა. ახლა არის ახალი ფორმა, ბრჭყვიალასაკეტებიანი ჩანთა და ის საიდუმლო რაღაცები, შიგ რომ ეწყო. მივყვებოდი შუბლშეჭმუხნულ მამას რაღაცა ჩემთვის გაუგებარისკენ და მეშინოდა იმ შეუცნობელის.

აზერბაიჯანში გადასახლება

ბრძოლის შემდგომი ეტაპი ჩვენთვის, აქტივისტებისათვის, მესხების გადმოსახლებასთან დაკავშირებული დაძაბული შრომით დაიწყო. მოსკოვიდან ჩამოსულებმა, პირველ ყოვლისა, ჩვენი მგზავრობის ანგარიში ჩავაბარეთ აქტივს.

საკითხი, ღირდა თუ არა აზერბაიჯანში გადმოსახლება, სახალხო კრებაზე გავიტანეთ. დიდი ახსნა-განმარტებითი სამუშაოს ჩატარება მოგვიხდა. აზრი გაიყო. ხალხს არ უნდოდა საკითხის სანახევროდ გადაჭრა, მაგრამ უმრავლესობა გადმოსახლებას ემხრობოდა - უნდოდათ, ჩქარა გასცლოდნენ იმ საძულველ ადგილს, სადაც სპეცაღრიცხვის რეჟიმი სუფევდა და სადაც მტრებად გვრაცხდნენ.

ექვსი თვე ჩვენი სამი დელეგატი ბაქოში ცხოვრობდა საკითხის საბოლოოდ გასარკვევად. საკუთარი ოჯახები გვინახავდნენ. რეგულარულად ვიღებდი შინიდან ფულად გზავნილებს და შეშფოთებულ დეპეშებს "გეძებენო", "ოფიციალური პასუხის გარეშე არ დაბრუნდეო", აგრეთვე წერილებს, სადაც ნათქვამი იყო, რომ ჩვენს სახლში ჩემი ჩამოსვლის მოლოდინში მთელი კვირაობით ცხოვრობდნენ უშიშროების თანამშრომლები.

ექვსი თვე მიმდინარეობდა მოლაპარაკება ბაქოსა და მოსკოვს შორის, უზბეკეთის ცკ-ში ჩვენი განზრახვა რომ გაიგეს, დიდი ხმაური ატეხეს, ყველაფერი იღონეს რათა ჩვენთვის ხელი შეეშალათ. პირველ რიგში საჭირო იყო ჩვენი, მოძრაობის ხელმძღვანელების, უვნებელყოფა, ამიტომაც იძულებულნი ვიყავით ბაქოში დავმალულიყავით.

უზბეკეთის ხელმძღვანელობის პოზიცია გასაგები იყო. ჩვენი წასვლა უზბეკეთისათვის ერთბაშად დიდძალი მუშახელის დაკარგვას ნიშნავდა, რაც ეკონომიკისათვის დიდი დარტყმა იქნებოდა, თუ ჩვენი ხალხის უდიდეს შრომისმოყვარეობას გავითვალისწინებთ. მესხები თავდაუზოგავად შრომობდნენ ბამბის პლანტაციებში, აშენებდნენ ვენახს, ამუშავებდნენ გვალვიან მიწას…

მაგრამ მოძრაობას ველარაფერი გააჩერებდა.

მაშინ უზბეკეთის ხელისუფლებამ პროვოკაცია წამოიწყო. ეს ხალხი რად გინდათო, დაეკითხნენ აზერბაიჯანის ხელმძღვანელებს. რად გინდათ ეს ზარმაცები და დემაგოგები?.. რად უნდა რესპუბლიკას ზედმეტი მჭამელები? ჩვენ როგორღაც შევეგუეთ ამათ, თანაც არც თვითონ უნდათ გადასახლება - ეს მხოლოდ მათი ხელმძღვანელების აკვიატებული იდეაო.

1958 წლის 12 იანვარს აზერბაიჯანის მინისტრთა საბჭოს თავმჯდომარემ, რაგიმოვმა მიგვიღო და საქმის ვითარება გაგვაცნო. ასე გვითხრა, მოსკოვი პრინციპში მესხების გადმოსახლების წინააღმდეგი არაა, მაგრამ ხმა მიუვიდათ, თითქოს ეს ხალხის კი არა, არამედ - ერთი მუჭა ხელმძღვანელების ნებააო, ამ ხალხს იმდენად შრომა არ უყვარს, რამდენადაც ლაქლაქიო. მართალია თუ არა ეს ხმებიო, გვკითხა.

აღშფოთებისაგან სული შემიგუბდა. "ამ აბდაუბდა მითქმა-მოთქმის დაჯერების ნაცვლად უმჯობესია თვითონ ჩავიდნენ და ხალხს დაელაპარაკონ-მეთქი, - გაცხარებულმა მივუგე მე, თუმცა მესმოდა, რომ ამგვარ მიღებაზე თავდაჭერა გვმართებდა. - ჩავიდნენ და ნახონ, რა ოაზისებად იქცა შუა აზიის უდაბნოებში მესხთა დასახლების ადგილები-მეთქი, რა ვენახები გააშენეს, რა სახლები ააშენეს-მეთქი. ზარმაცი ხალხი ბამბას ვერ მოიყვანს და სახლებს ვერ ააშენებს. მაგრამ, ჩვენ ყოველივე ამას მივატოვებთ და წავალთ, უკან აღარ მოვიხედავთ, ოღონდ სამშობლოსთან ახლოს ვიყოთ-მეთქი".

რაგიმოვმა უხმოდ მოისმინა ჩემი მგზნებარე სიტყვა, თან ხელში ფანქარს ატრიალებდა. ჰო, ჩვენც ასე გვგონია, საჭიროა იქ ჩასვლა და ხალხთან დალაპარაკება, უნდა ვნახოთ, როგორ ცხოვრობთო. და დასძინა: "ამ დღეებში აზერბაიჯანის ცკ-ს პირველი მდივნის დავალებით უზბეკეთში ოთხი მინისტრი მიემგზავრება. მათი ეს ვიზიტი საბოლოო გადაწყვეტილების მიღებაში დაგვეხმარება".

დილით მინისტრები კრასნოვოდსკში გაფრინდნენ. ჩვენც გავემგზავრეთ. კერძო მანქანით რომ ჩავედით ბულუნგურის საბჭოთა მეურნეობაში, გავიგეთ, რომ მინისტრები, ის იყო, სამარყანდში გამგზავრებულიყვნენ. საღამოთი მანქანა ვიშოვეთ

და ჩვენც იქ წავედით. გვიან საღამოთი ჩავედით და გავიგეთ, რომ მინისტრები იქ დაებინავებინათ. დამშვიდებულები, ჩვენც ღამე სამარყანდში დავრჩით.

მეორე დღეს მე, ალი შახპანდაროვმა, ალი ჩხეიძემ და ქირმან დვალიძემ აზერბაიჯანის წარმომადგენლები უკვე იშთიხანის რაიონში ვნახეთ.

ხალხმა რომ მინისტრების ჩამოსვლა გაიგო, ყველა მხრიდან იწყო რაიონული ცენტრისაკენ დენა. ათას კაცამდე შეგროვდა. იმპროვიზებული ტრიბუნა მოვაწყვეთ. რაიკომისა და საოლქო კომიტეტის პარტიული მუშაკებიც მოვიდნენ.

აქ შევეჩეხე არაქელოვს, სამარყანდის საოლქო კომიტეტის მესამე მდივანს. მას დიდი ხნიდან ვიცნობდი, როცა ის ბულუნგურის პარტრაიკომის მეორე მდივანი იყო. გაუკვირდა, "შენც აქა ხარო?" "როგორც ხედავთ" - ვუპასუხე. "ვერ გამიგია, რა გაკლია - მითხრა არაქელოვმა, - განათლების განყოფილების ინსპექტორი ხარ, ავტორიტეტი გაქვს, სახლი, კარი, მეურნეობა. სხვა რაღა გინდა? ხომ იცი, ასეთ საქმეში კაცმა შვიდჯერ უნდა გაზომოს". "ჩვენ სამოცდაათჯერ გავზომეთ და ახლა გაჭრას ვაპირებთ", - ვუპასუხე მე.

კრება დაიწყო. ჯერ რაიკომისა და საოლქო კომიტეტის მუშაკები გამოვიდნენ. ხალხს სთხოვეს, არ წახვიდეთო, არ დაგჩაგრავთო, ისევე მოგეკიდებით, როგორც უზბეკებს ვეკიდებითო.

მათ შემდეგ მე გამოვედი. ვილაპარაკე ყველა ხალხის წმიდათაწმიდა უფლებაზე, თავის მიწა-წყალზე იცხოვროს. ისიც ვთქვი, უზბეკებთან არავითარი პრეტენზია არა გვაქვს, დაე, მათ თავის სამშობლოში იცხოვრონ ბედნიერად, ჩვენ კი ჩვენი სამშობლო გვინდა-მეთქი, იქ დასაბრუნებლად ვიბრძვით და ვიბრძოლებთ-მეთქი.

შემდეგ გამოვიდნენ აქტივისტები, ბერიკაცები, ქალები, ახალგაზრდები. ვნებათაღელვა მატულობდა. ვხედავდი ცრემლებს ადამიანთა თვალებში, ყელში რაღაც მებჯინებოდა - ეს პირველი შემთხვევა იყო, მესხებს უსამართლობაზე ღიად ლაპარაკის უფლება რომ ეძლეოდათ. სიტყვები ძნელი მოსაძებნი იყო, მაგრამ წრფელად და მგზნებარედ ჟღერდა.

ტრიბუნაზე მინისტრი ნაზიმ ჰაჯიევი ავიდა. ხალხი უსამართლოდ არის დასჯილიო, უნდა დავეხმაროთ, საქართველოსთან ახლოს დასახლდესო. მიუხედავად იმისა, რომ ჰაჯიევი კარგი ორატორი იყო, ოდნავ აკანკალებული ხმა მის მღელვარებას მაინც ამჟღავნებდა. მან სული მოითქვა და შემართებით წაიკითხა ლექსის სტრიქონები: "ნუ დახუჭავ თვალებს, თუმც კი მზე ჩავიდა. ხელებს ნუ ჩამოუშვებ, თუმც კი აისი ჩაქრა. ყოველ ღამეს თავისი დღე აქვს. ხალხს ზურგს ნუ შეაქცევ, რამეთუ შენი გზა სწორია. დიდება ხალხს!"

ხალხი აგუგუნდა. ქალები აქვითინდნენ. ისეთი გრძნობა იყო, ახლა რომ მათთვის გეთქვა ფეხით წადითო, წავიდოდნენ.

ადგილობრივი პარტმუშაკები შეძრა ამ სანახაობამ. ისინი შეეცადნენ, უჩინრად გასცლოდნენ იქაურობას.

მინისტრები ბაქოში დაბრუნდნენ.

საბოლოოდ აზერბაიჯანისა და უზბეკეთის წარმომადგენელთა მოლაპარაკებაზე გადაწყდა: 1958 წლის ივლის-აგვისტოში უზბეკეთის სს რესპუბლიკიდან აზერბაიჯანის სსრ-ში გადასახლდეს 2150 კომლი. მესხები ასაყრელად იყვნენ განწყობილები, მაგრამ საკითხის გადაწყვეტა გვიანდებოდა.

აქტივმა განცხადება გაუგზავნა აზერბაიჯანის კპ ცკ-ს პირველ მდივანს: "ამხანაგო მუსტაფაევ, ჩვენი საქართველოდან შუა აზიაში გადასახლების ისტორია თქვენთვის კარგადაა ცნობილი. ამჟამად ამოცანა ისაა, თუ როგორ მოხდეს ხალხის გადმოსახლება თქვენს რესპუბლიკაში, რათა გამოირიცხოს უკმაყოფილება და შეიქმნას საჭირო პირობები შემდგომი არსებობისათვის. მაგრამ საჭიროდ მიგვაჩნია გაცნობოთ, რომ ზოგი ამხანაგი და ამ საქმესთან დაკავშირებული ორგანიზაციები არ იჩენენ სათანადო ინიციატივას.

თქვენ კარგად იცით, რომ ახლა საგაზაფხულო სასოფლო-სამეურნეო სამუშაოების დაწყების დროა. ყველა გლეხი დაინტერესებულია იმაში, რომ საკუთარი ნაკვეთი დაამუშაოს და ამით უზრუნველყოს თავისი თავი მომავალში. ჩვენი ხალხი კი ამჟამად მოკლებულია ამის საშუალებას, ვინაიდან აზერბაიჯანში გადასახლების ამბავი უკვე მთელ შუა აზიას მოედო

და ხალხი დღე-დღეზე მოელის ახალ ადგილზე გადასახლებას, ამიტომ საკუთარ ნაკვეთებს აღარავინ ამუშავებს.

უსიამოვნებების თავიდან ასაცილებლად აუცილებლად მიგვაჩნია დაუყოვნებლივ დადგინდეს გადმოსახლების პირველი ეტაპის ზუსტი კონტინგენტი, დანარჩენებისათვის კი შედგეს წინასწარი გრაფიკი იმ ადგილისა და თარიღის მითითებით, სადაც მათი ჩამოსახლება მოხდება. ამის შესახებ მათ თქვენი წარმომადგენლების მეშვეობით ახლავე უნდა ეცნობოს, ამასთანავე უნდა შედგეს ხალხის ზუსტი სია ჩამოსახლების ცალკეული ეტაპების მიხედვით.

ჩვენი აზრით, საჭიროა პირველი ეტაპის ჩამოსახლების ფორსირება არა უგვიანეს ამ წლის მარტის თვისა. ეს ჩამოსახლებულებს საშუალებას მისცემს, ჯერ ერთი, დაამუშაონ მათთვის გამოყოფილი ნაკვეთები, მეორეც, მონაწილეობა მიიღონ იმ კოლმეურნეობათა და საბჭოთა მეურნეობათა საგაზაფხულო სასოფლო-სამეურნეო სამუშაოებში, სადაც ჩასახლდებიან.

გარდა ამისა, კარგად რომ მოეწყობიან, ისინი სასიკეთო გავლენას მოახდენენ სხვა ეტაპის ჩამოსახლებაზეც მომავალში.

ბარათაშვილი ლ.,
ბაირახტაროვი მ. და სხვები.
3 მარტი 1958, ბაქო".

აზერბაიჯანის მინსაბჭოში დაიწყო მუშაობა თითოეული ოჯახისათვის ჩამოსახლების ხარჯთაღრიცხვის შესადგენად. აზერბაიჯანი თვლიდა, რომ ამ ფულს მოსკოვი გამოყოფდა. ხარჯთაღრიცხვა სამჯერ შეადგინეს. პირველად თითოეული ოჯახისათვის 22 000 მანეთი უნდა გამოეყოთ. ხარჯთაღრიცხვა წარუდგინეს სსრკ ფინანსთა სამინისტროს. უარი მიიღეს, მეორედ თითოეული ოჯახისათვის 18 000 მანეთი იანგარიშეს. ისევ უარი. ხარჯთაღრიცხვა 12 000 მანეთზე დაიყვანეს და ისევ უარი მიიღეს. ბოლოს და ბოლოს აზერბაიჯანის მინსაბჭომ გადაწყვიტა, ფული თავისი ბიუჯეტიდან გამოეყო, შეძლებისდაგვარად.

ჩემმა ოჯახმა გადასახლების ხარჯებისთვის 9 000 მანეთის ოდენობის დახმარება მიიღო.

აქტივი ბაქოში გაემგზავრა.

1958 წლის 6 ივნისს აზსსრ მინსაბჭოს თავმჯდომარის მოადგილემ ამხ. მამედოვმა მიგვიღო. უზბეკეთი ათასნაირ დაბრკოლებას გვიქმნის, რათა არ გაგვიშვას. აზერბაიჯანმა პროტესტი განაცხადა. 11 ივნისს ამხანაგმა მამედოვმა ისევ მიგვიღო. დაელაპარაკა მოსკოვს. გამოირკვა, რომ ჩვენი გადმოსახლების ბრძანებისთვის ხელი ჯერ არ მოეწერათ. 12 ივნისს მუსტაფაევს განცხადებით მივმართეთ:

"გადმოსასახლებლებმა გააუქმეს თავიანთი მეურნეობები უზბეკეთში იმ იმედით, რომ მალე გადმოსახლდებოდნენ აზერბაიჯანში. მაგრამ ორგანიზებული წესით გადმოსახლების საკითხი ჭიანურდება და გადმოსასახლებლებმა აქამდე არ იციან, როდის და სად მოხდება მათი გადასახლება და როდის დაიწყებენ ისინი ახალ ადგილზე დაფუძნებას.

ამხანაგო მუსტაფაევ, თუ ეს საკითხი კვლავაც გაჭიანურდება, ამით ხელიდან გავუშვებთ გადმოსახლების ყველაზე საუკეთესო პერიოდს და ყველა გადმოსახლებული ზამთრის პერიოდის უმძიმეს ყოფით პირობებში აღმოჩნდება.

ბარათაშვილი, ბაირახტაროვი, ფოლადოვი.
12 ივნისი 1958.
გლეხის სახლი, ქ. ბაქო".

მუსტაფაევმა აზიზოვს დაავალა ჩვენი მიღება. მიღებაზე გამოირკვა, რომ ჩვენს საკითხთან დაკავშირებით ყოველდღე ურეკავენ მოსკოვს.

13 ივნისი 1958 წ. აზერბაიჯანის კპ ცკ-ს პირველი მდივანი ი. მუსტაფაევი მოსკოვში გაფრინდა ჩვენი საკითხის გადაწყვეტის დაჩქარების მიზნით.

21 ივნისი. მანსურთან ერთად თეატრში ოპერა "ვაგიფი" მოვისმინე.

23 ივნისი. აზერბაიჯანის სოფლის მეურნეობის მინისტრ სულეიმანოვისგან გავიგეთ, რომ ჩვენი საკითხი დაამტკიცეს სსრკ-ს მინისტრთა საბჭოში.

24 ივნისი. რამდენიმე ოჯახი მუღანში გაემართა.

25 ივნისი. მანსური სამარყანდში გაემგზავრა.

26 ივნისი. ჩვენი პირველი ახალმოსახლეები, რომლებზედაც დიდ იმედებს ვამყარებდით, უკან, უზბეკეთში გაიქცნენ. მათ მუღანის სტეპის მლაშე ნიადაგი შუა აზიის უდაბნოებზე უარესი მოეჩვენათ.

28 ივნისი. წავედი საათლიში.

29 ივნისი. კვირა. გავეცანი რაიონულ ცენტრს.

30 ივნისი. საათლის რაიონის აღმასკომის თავმჯდომარესთან ერთად წავედით ლენინის სახელობის და კრასნოსელსკის კოლმეურნეობებში. ლენინის სახ. კოლმეურნეობაში ჩვენი ჩამოსახლებულების განთავსების შტაბი შევქმენით.

1 ივლისი. სირდარიიდან ჩამოფრინდა ალიხანი.

2 ივლისი. საათლიში გაიმართა აზერბაიჯანის რადიოს მსახიობების კონცერტი. მონაწილეობდნენ შოვკეტ ალეკპეროვა და ნარმინა მამედოვა.

5 ივლისი. გზის ხარჯების ანაზღაურების მიზნით ფორმალურად მაფორმებენ სარემონტო-ტექნიკური სადგურის ბუღალტრად.

6 ივლისი. სარეცხი გავრეცხეთ.

7 ივლისი. გავემგზავრეთ საათლის რაიონულ ცენტრში. მივიღეთ ტელეგრამა: "გამოვედით 7-ში საღამოს. დაგვხვდით ბაქოს პორტში. მამედ ისკანდეროვი".

9 ივლისი. მევლუდთან ერთად ბულუნგურის წარმომადგენლებთან შესახვედრად წავედით ბაქოში.

10 ივლისი. შევხვდი სოფლის მეურნეობის მინისტრს სულეიმანოვს. ბულუნგურის წარმომადგენლები საათლიში წავიყვანეთ.

11 ივლისი. საათლის პარტიის რაიკომში მოვიწვიე კრება შუა აზიის წარმომადგენლებისთვის: ხუთი კაცი იშთიხანიდან, ოთხი კაცი ბულუნგურიდან, ორი - სირდარიიდან საღამოს საათლიდან ბაქოში გავემგზავრეთ.

12 ივლისი. მიგვიღო აზერბაიჯანის მინისტრთა საბჭოს თავმჯდომარემ რაგიმოვმა.

13 ივლისი. კვირა. გავიგეთ, რომ ქოჩო ნანეიშვილის ხელმძღვანელობით ცხრაკაციანი დელეგაცია მოდის უზბეკეთის ბუკის რაიონიდან. საჭიროა დავხვდეთ 14-ში.

14 ივლისი. ჩამოსული დელეგატები (თორმეტი კაცი) სოფლის მეურნეობის მინისტრმა სულეიმანოვმა მიიღო. ჩამოვიდა ბატალი.

15 ივლისი. ვესაუბრე დელეგატებს.

16 ივლისი. დელეგატების ნაწილი უზბეკეთში დაბრუნდა. ნაწილი გაემართა მუღანის იმ რაიონების დასათვალიერებლად, სადაც მათ ჩასახლება მოუწევთ.

18 ივლისი. დავბრუნდი საათლიში ბატალთან ერთად.

19 ივლისი. ბაზარში ყველი და პომიდორი ვიყიდეთ. სარემონტო-ტექნიკურ სადგურში ხელფასი მივიღე "ბუღალტრული სამუშაოსათვის" - 500 მანეთი. გადავიხადე პარტიის საწევროების გადასახადი. საათლიში კარგი აბანოა. ვიბანავეთ.

20 ივლისი. საბირაბადის ბაზარი უფრო იაფი მომეჩვენა, ვიდრე უზბეკეთის.

21 ივლისი. ჩამოვედით ბაქოში.

22 ივლისი. ბაქოდან საათლიში რამდენიმე კაცი (ბერიძე, ნანეიშვილი) გავგზავნეთ. საღამოს ვსეირნობდით კიროვის სახელობის პარკში.

23 ივლისი. სოფლის მეურნეობის მინისტრმა სულეიმანოვმა გვითხრა, შეგიძლიათ 2-3 დღის შემდეგ ოჯახების ჩამოსაყვანად წახვიდეთო.

24 ივლისი. ჩამოვიდა 10 ოჯახი და ჩვენი აგიტაციის მიუხედავად, ხაჩმაზში გაემგზავრნენ.

29 ივლისი. მამედ ისკანდეროვი და ალადინი სამარყანდში გაფრინდნენ.

30 ივლისი. აქტივისტები აზერბაიჯანის კპ ცკ-ს განყოფილების გამგემ თ. ჰუსეინოვმა მიიღო.

1 აგვისტო. ველაპარაკე სამინისტროს წარმომადგენლებს ჰუსეინოვს და ჯაფაროვს. მათ შეგვატყობინეს, რომ ორშაბათს, 4 აგვისტოს მიიღებენ სსრკ მინისტრთა საბჭოს ნებართვას და მთელი ჩვენი სამუშაო ფორმალურად დაკანონდება.

2 აგვისტო. შაბათი. მევლუდთან ერთად აზერბაიჯანელი პოეტის სამედ ვურღუნის საფლავი მოვინახულეთ. "ვურღუნი" სამედ ვექილოვის ფსევდონიმი ყოფილა და "შეყვარებულს"

ნიშნავს. საფლავი სადაა, გრანიტის საფლავის ქვით. გამაოცა ვურღუნის სტრიქონების პოეტურობამ, საფლავის ქვაზე რომ არის ამოტვიფრული:

როგორც მერე გავიგე, ეს არის სტრიქონები პოემიდან "მუღანი".

შენ სუნთქვა ხარ ჩემი,
პური ხარ ჩემი და წყალი!
შენმა ქალაქებმა
გულღიად მიმიღეს...
სულით და გულით შენი ვარ.
შენი შვილი ვარ მარად და მარად,
აზერბაიჯანო,
აზერბაიჯანო!

მდუმარედ ვიდექით. მე გავიფიქრე - აზერბაიჯანი ტალანტებით მდიდარია, შესანიშნავი მუსიკა, ჩინებული მომღერლები, ულამაზესი პოეზია, არქიტექტურა...

გასულ შაბათს ბაქოში მეჩეთიც დავათვალიერეთ.

3 აგვისტო. დარეკა ქოჩო ნანეიშვილმა ბაქოდან. გვითხრა, როგორც კი აქტივისტები დაბრუნდნენ ბაქოდან, ხალხმა სახლების გაყიდვა დაიწყოო.

4 აგვისტო. აზერბაიჯანის სსრ-ს მინისტრთა საბჭომ ახალი დაწესებულება გახსნა - განსახლების განყოფილება. ხელმძღვანელად დაინიშნა ჯაფაროვი. დღეს შევხვდი მას. ზოგიერთი საკითხი გადავწყვიტეთ.

5 აგვისტო. ბაქოდან სახლში, ბულუნგურში, გამოვემგზავრე. დიდხანს არ ვტოვებდი გემბანს - ვუცქერდი ქალაქსა და წყალს და კინაღამ გავიყინე.

7 აგვისტო. მატარებელში ორპირმა ქარმა დამკრა და გავცივდი. თავი დამძიმებული მაქვს.

8 აგვისტო. სახლში ავადმყოფი ჩამოვედი.

17 აგვისტო. დღემდე ლოგინში ვიწექი. ძალიან გაციებული ვარ.

26 აგვისტო. აზერბაიჯანში გავგზავნეთ კონტეინერი საოჯახო ინვენტარით. მინიმუმი დავიტოვეთ - მხოლოდ ყველაზე აუცილებელი - ჩვენთვის და ბავშვებისათვის.

29 აგვისტო. ჩემი ოჯახი, ჩემი და, ნაფია, და ჩემი ორივე ძმის - ბატალის და ფახრედინის ოჯახები მატარებლით სამარყანდიდან კრასნოვოდსკში გამოვემგზავრეთ.

31 აგვისტო. გადავსხედით გემზე "საბჭოთა თურქმენეთი", რომელმაც გეზი ბაქოსკენ აიღო. ყველაზე მეტად ბავშვებს უხარიათ მოგზაურობა.

1 სექტემბერი. ჩამოვედით ბაქოში. მოვეწყვეთ "გლეხის სახლში".

ძალიან მინდა ჩემი მოგონებებით ჩავერთო ამ მოკლე ჩანაწერებში.

როგორ ვემშვიდობებოდი ეზოს მეგობრებს, თავმომწონედ რომ ვეუბნებოდი, კავკასიაში გადავდივართ-მეთქი. როგორ დავძვრებოდით გემის კუთხე-კუნჭულებში. იქ ყველაფერი ბზინავდა - პრიალა წყლის ნიჟარებით დაწყებული, სპილენძის მოაჯირებით დამთავრებული, რომლებზეც პირქვე დაწოლილები მოვსრიალებდით ხოლმე. თამარამ, მე და ჩვენმა ბიძაშვილებმა - დარიკომ, ისკანდერმა და ალიხანმა უმალ უშველებელ გემზე დამალვა გადავწყვიტეთ. სიახლის შეგრძნება ისეთი მძაფრი იყო, რომ ეს პირველი მოგზაურობა გემით კასპიის ზღვაზე მთელი ცხოვრება დამამახსოვრდა.

წყლის გაპობის ხმაც - როცა ის შუშის ფენებად ეცემოდა ძირს, ძრავის ჩუმი და გამუდმებული გუგუნიც, აქამდე უცნობი ზღვის სუნიც. ხოლო როცა დილით ადრე გემბანზე გამოვვარდით, თავბრუ დამეხვა. სილურჯე, წყლის ბზინვა და იასამნისფერ ნისლში გახვეული ვეებერთელა ქალაქი, რომელშიც მე გაფაციცებით ვეძებდი ზღაპრული და ჯერაც უცნობი კავკასიის ნაკვთებს.

3 სექტემბერი 1958 წ. ცამეტ ოჯახს ბაქოში მანქანები მოგვცეს. საათლიში წავედით.

17 სექტემბერი. გაიმართა გადმოსახლებულთა და მეურნეთა საერთო კრება. გადაწყდა: ყოფილი აგრობაზის ადგილზე ჩამოყალიბდეს ახალი კოლმეურნეობა და საქართველოში ჩვენი მშობლიური ადგილის მიხედვით ეწოდოს ადიგენი (შემდეგში

ყველა ახალ ჩასახლებას მესხებმა მშობლიური სოფლების სახელები უწოდეს). ამ დღიდან კოლმეურნეობამ არსებობა დაიწყო.

19 სექტემბერი. საათლის პარტიის რაიკომმა და აღმასკომმა დაამტკიცეს ჩვენი კრების გადაწყვეტილება.

24 სექტემბერი. ეს გადაწყვეტილება აზსსრ მინისტრთა საბჭომაც დაამტკიცა.

გაჩნდა კითხვა, ვინ ჩაუდგება სათავეში კოლმეურნეობას? მევლუდს ვუთხარი, მე მასწავლებელი ვარ, სკოლაში ვიმუშავებ, გავუძღვები კოლმეურნეობის პარტიულ საქმეებს, თავმჯდომარეობა კი შენ უფრო შეგეფერება-მეთქი. ასეც გადავწყვიტეთ.

მევლუდი თავმჯდომარე გახდა, მე პარტორგანიზაციას ჩავუდექი სათავეში.

ხალხი ჩამოდიოდა, საცხოვრებელი ადგილი არსად იყო, კარვების გამოყენება გვიხდებოდა. მე საშენი მასალების შოვნაზე ვზრუნავდი, სახლების აშენება რომ დაგვეწყო. სარაჯალარში ხე-ტყის სახერხი ქარხანაც კი ავაშენეთ. მესხები ძირითადად საკუთარ დანაზოგს იყენებდნენ.

1958 წლის მიწურულს ჩემთვის ნათელი გახდა, რომ სახელმწიფო ორგანოები არ აპირებდნენ სახსრების გამოყოფას. გადმოსახლება ყოველი ოჯახის პირადი საქმე გახდა.

ის ათასობით მანეთი კი, რომელზედაც ლაპარაკი იყო სსრკ მინსაბჭოში, მითიური თანხა აღმოჩნდა.

1959 წლის 1 აპრილი. ჩამოვიდა 38 ოჯახი ტაშკენტის ოლქიდან. ყველანი მესხეთის სოფელ ფლატედან არიან. ცალკე კოლმეურნეობის შექმნა მოისურვეს. ბევრი ადიგენელი ახალ კოლმეურნეობაში გადადის, ვინაიდან კოლმეურნეობის თავმჯდომარეს ბაირახტაროვს ვერ ეწყობიან. მევლუდი ბოროტად იყენებს ძალაუფლებას, თავის თანასოფლელებს სარფიან თანამდებობებს ურიგებს. ხალხს ეს არ მოსწონს. მევლუდი ხალხს ჩემ წინააღმდეგ აქეზებს.

2 მაისი. წავედი საბირაბადში - ახლახან ორგანიზებული კოლმეურნეობის დასათვალიერებლად. აქ უკეთესი, უფრო ნაყოფიერი მიწაა. ჩვენს კოლმეურნეობაში კი მხოლოდ მლაშე

მიწებია - გადააქცევ ჭიქა წყალს და ზედაპირზე წამსვე მარილი გაჩნდება.

5 მაისი. პარტიულ კრებაზე მევლუდი გააკრიტიკეს.

8 მაისი. ნაფიამ ჩვენი საკუთარი წიგნების ბაზაზე ბიბლიოთეკა გახსნა.

11 მაისი. საბირაბადის რაიონში შეიქმნა კოლმეურნეობა "ახისხა" (ახალციხე).

22 მაისი. საათლის რაიონში შეიქმნა კოლმეურნეობა "ვარხანი".

27 მაისი. გვესტუმრა აზერბაიჯანის მინისტრთა საბჭოს თავმჯდომარე ახუნდოვი. იმავე საღამოს რაიონულ კლუბში ჩატარდა კრება, რომელზეც შეჯამდა კოლმეურნეობებს შორის სოცშეჯიბრების შედეგები. ახუნდოვმა მონაწილეობა მიიღო ამ კრების მუშაობაში.

19 ივნისი. ჩამოვედი მინგეჩაურში.

21 ივნისი. ვიბანავე მინგეჩაურის წყალსაცავში.

22 ივნისი. ვიყავი მინგეჩაურის პარტიის ქალაქკომის პირველ მდივანთან, ამხანაგ მუსტაფაევთან მიღებაზე. ქალაქს კადრები სჭირდება. მან ხელი მოაწერა განცხადებას ჩასახლების განყოფილების სახელზე ქალაქ მინგეჩაურისა და ახლომდებარე სოფლებისათვის 100 საოჯახო მეურნეობის შესაქმნელად მიწის გამოყოფის თხოვნით.

23 ივნისი. ველაპარაკე ძერჟინსკის სახელობის კოლმეურნეობის თავმჯდომარეს 100 საოჯახო მეურნეობის განთავსების შესახებ.

26 ივნისი. ბათუმის ისტორიულ მუზეუმში პროფესორ ახვლედიანს ჩემი ეთნოგრაფიული მასალების გამოქვეყნებაზე ვესაუბრე (თავისუფალ დროს ვაგრძელებდი მუშაობას მესხების ისტორიასა და ეთნოგრაფიაზე). საღამოს თბილისში წავედი. ჩემი დეიდაშვილის ხეირიას მამამთილმა, სოციალისტური შრომის გმირმა აჭარელმა კადირ კაკაბაძემ გამომაცილა.

29 ივნისი. ბაქოში ვიყავი განსახლების განყოფილებაში, გადავეცი მუსტაფაევის განცხადება.

3 აგვისტო. შედგა კოლმეურნეობა "ადიგენი"-ს პარტიული ორგანიზაციის საანგარიშო-საარჩევნო კრება. ესწრებოდა სა-

ათლის პარტიის რაიკომის ინსტრუქტორი ამხანაგი ნარიმანოვი. მუშაობა "დამაკმაყოფილებლად" შეაფასეს. ახალ მდივნად მანსურ ფოლადოვი აირჩიეს.

8 აგვისტო.1959 წელი. მინგეჩაურში ვართ. 100 ოჯახი გადმოდის ძერჟინსკის სახელობის კოლმეურნეობაში.

ჩვენ მიერ საცხოვრებელი ადგილის გამოცვლის პერიოდის ჩანაწერები ნაწყვეტ-ნაწყვეტია, ბევრჯერ კი გაუგებარიც: რატომ წამოვედით მულანიდან, სადაც მთელი წელი ჩვენიანებში, მესხებში ვცხოვრობდით და სადაც ის-ის იყო ფეხს ვიკიდებდით?

იმ წელს მე მეორე კლასში ვიყავი, თამარა - მეოთხეში, დარიკო და ისკანდერი - მესამეში. კიდევ რამდენიმე პირველკლასელი შემოვიერთეთ და ჩამოყალიბდა ეგრეთ წოდებული კომპლექტური კლასი, სადაც დედაჩემი გვიტარებდა გაკვეთილებს რუსულ ენაზე. მეორე კლასშივე საზეიმო ვითარებაში მიმიღეს პიონერთა რიგებში.

მე უკვე ბევრს ვკითხულობდი, საღამოობით მამა "ათას ერთი ღამის" უთვალავ ვარიაციებს გვიყვებოდა. დედამ კოლმეურნეობის ბავშვებისთვის ბალ-მასკარადი მოაწყო, და მე, წითურთმიანი ფიფქია, ყველა ბიჭის სიყვარულის საგანი გავხდი, მე კი იმ ბიჭებს კარგა გემრიელად ვტყეპავდი.

რატომ წამოვედით? გავემგზავრეთ მინგეჩაურში, ამ მგზავრობას მცხუნვარე მზის ქვეშ და სამ საატვირთო მანქანაზე თითქმის მთელი დღე-ღამე მოვუნდით. ჩაგვასახლეს არა თვით ქალაქში, არამედ მისგან სამი კილომეტრით დაშორებით, ძველ ფინურ სახლში, სოფელ გავარლის განაპირას. ქალაქის სკოლის მესამე კლასში თავი პირველი დღიდანვე უხერხულად ვიგრძენი იმის გამო, რომ მე პიონერის ყელსახვევს ვატარებდი, ისინი კი ჯერ არ მიეღოთ პიონერთა რიგებში, ამიტომ მე მაშინვე კლასში ჩარჩენილად ჩამთვალეს და ბოლო მერხზე დამსვეს. როგორ მომხვდა გულზე ჩურჩული, "ჩარჩენილიო", რომელმაც მთელ კლასს გადაუარა და ეს მაშინ, როცა მე ყველაფერში პირველობას ვიყავი მიჩვეული.

რისთვის წამოვედით? სოფლიდან ქალაქის სკოლამდე ავტობუსით უნდა გვევლო, ზოგჯერ არ გვიჩერებდნენ ხოლმე,

ესეც ძალიან გვწყინდა, განსაკუთრებით, როცა წვიმდა და გაუვალ ტალახში უნდა გვევლო...

- რატომ წამოვედით? - ვეკითხები მამას.

- იცი რა არის, ჩემსა და მევლუდ ბაირახტაროვს შორის სერიოზული უთანხმოება წარმოიშვა. მევლუდმა ხელი აიღო სამშობლოში დაბრუნების იდეაზე. მე თუ აზერბაიჯანში დასახლება დროებითად მიმაჩნდა - მხოლოდ გარდამავალ ეტაპად სამშობლოში დაბრუნების გზაზე, მევლუდის სახით აზერბაიჯანის ხელისუფლებმა ის კაცი ნახეს, ვისაც მუღანის ასათვისებლად მესხთა ორგანიზება შეეძლო.

მუღანის ბუნებრივი პირობები უმძიმესია. ნიადაგი იქ იმდენად მლაშეა, რომ მარილი ზედაპირზე ამოდის. ჰავა აუტანლად ცხელია, სასმელი წყალი არ კმარა. ამ პირობებში მაღალხარისხოვანი ბამბის მოყვანა მხოლოდ ადამიანის ჯანმრთელობის ფასად შეიძლება.

მევლუდ ბაირახტაროვმა აქ ცხრა კოლმეურნეობის დაარსება შეძლო, მიიღო სოციალისტური შრომის გმირის წოდება და არჩეულ იქნა სსრკ უმაღლესი საბჭოს დეპუტატად. იგი მოჰყვა მესხთა დარწმუნებას, დამკვიდრებულიყვნენ აზერბაიჯანში. მისი პროპაგანდის შედეგად ბევრმა მესხმა ქართული გვარი აზერბაიჯანულით შეიცვალა, ხოლო აზერბაიჯანელმა მწერალმა ისაევმა გამოსცა წიგნი "ძია მევლუდი", რომელშიც ბაირახტაროვს აქებდა და წერდა, მესხები აზერბაიჯანლები არიან და მთიდან ბარად იმისთვის ჩამოვიდნენ, რომ ცხოვრების პირობები გაიუმჯობესონო.

ბოლოს და ბოლოს ბაირახტაროვი, მას შემდეგ, რაც კარგა მოზრდილი ქონება შეიძინა, ჩრდილო კავკასიაში გადასახლდა. დიდებული სახლი იყიდა. იქვეც მოკვდა.

მამასა და ბაირახტაროვს შორის განხეთქილება ჩვენი მინგეჩაურში გადმოსვლის ერთ-ერთი მთავარი მიზეზი იყო. გარდა ამისა, როგორც შოთა ლომსაძის ახლახან გამოქვეყნებული წერილიდან შევიტყვე, მამას საათლიში ტექნიკუმის დირექტორის ადგილი შესთავაზეს იმ პირობით, რომ გვარს აზერბაიჯანულით შეიცვლიდა. უარი რომ უთხრა, საათლის რაიკომის მდივანი დაემუქრა, ჩემს რაიონში არ გაგახარებო.

აი, რა მიზეზებით წამოვედით მუღანიდან.

მაგრამ ეს გარიდება მაინც მამას შეცდომად მიმაჩნია. ჩვენი ოჯახი ჩვენიანებისგან სრულიად მოწყვეტილი აღმოჩნდა. ისევ სხვათა ენასთან, ზნე-ჩვეულებებთან, კულტურასთან შეგუება გვიხდებოდა.

ერთი შეხედვით, თითქოს რა გვჭირდა შესაგუებელი? ჩვენც და ისინიც კავკასიელები ვიყავით. ჩვენ XVIII საუკუნიდან თურქული ენის დიალექტზე ვლაპარაკობთ, ისინი - აზერბაიჯანულ ენაზე, რომელიც თურქულ ენათა ოჯახს ეკუთვნის. მაგრამ უმალ თვალში გეცემათ განსხვავება ყველაფერში - ჩაცმულობაში, სახეებში, მიხვრა-მოხვრაში. ამ განსხვავებას ჩემს ხალხსა და ახლანდელ გარემოცვას შორის მე ძალიან მწვავედ ვგრძნობდი.

ნებისმიერ გარემოცვაში თავს მუდამ უცხოდ ვგრძნობდი. სოფელში ყველა აზერბაიჯანელი იყო, ქალაქის სკოლაში კი - აზერბაიჯანელები, რუსები, სომხები. ცოტა უკეთ ვგრძნობდი თავს რუს თანატოლებთან - მე ხომ რუსულ სკოლაში ვსწავლობდი. მაგრამ ჩემს თანაკლასელებთან სტუმრად ყოფნისას გაოცებული ვხედავდი სხვა ურთიერთობებს, სხვა ინტერიერს, სხვა კერძებს, საერთოდ ცხოვრების სხვა ნირს. ვხვდებოდი, რომ რუსულ ენაზე ლაპარაკი და რუსად ყოფნა სხვადასხვა რამეებია. მაშასადამე, ჩვენ რუსები არა ვართ. არც აზერბაიჯანელები და არც სომხები. მაშ ვინ ვართ?

დაჟინებით ვეძებდი ჩემს ადგილს გარშემო არსებულ სამყაროში და ვერ მეპოვა. არ არსებობდა ეროვნული კულტურა, რომელზედაც ვიქნებოდი გაზრდილი. ვხედავდი, რა თავდავიწყებით ცეკვავდნენ რუსები, რა მოხდენილად მოძრაობდნენ ცეკვისას აზერბაიჯანლები. მაგრამ სად იყო ის ცეკვა, რომელსაც მეც ასე თავდავიწყებით მივეცემოდი? ასეთი ცეკვები არ არსებობდა. არც სიმღერები. ჩვენ ისე ვიზრდებოდით, რომ საკუთარი კულტურა არ გაგვაჩნდა და იძულებით ვისრუტავდით სხვისი კულტურის ნამსხვრევებს. ამის გამო მუდამ საკუთარი არასრულფასოვნების განცდა მქონდა.

სადაა ზღაპრები, სადაა სიმღერები, ანდაზები, სადაა ჩვენი ფოლკლორი? ყველაფერი ისტორიის ქარს იყო გატანებული.

შესაძლოა, სწორედ ამიტომ იყო, მამაჩემი რომ გულდასმით აგროვებდა მესხეთის ფოლკლორს. ერთ-ერთ მის საქაღალდეს აწერია "ფოლკლორი". აქ არის სიმღერები, ანდაზები, გამოცანები, შაირები.

მამა თანდათან მაცნობდა საქართველოს ისტორიას. საკუთარი თავის "პოვნა" დავიწყე.

ჩემში თანდათან იღვიძებდა პატრიოტიზმის გრძნობა. მაგრამ ეს გრძნობა არ იყო გამყარებული მშობელ ხალხთან ცოცხალი ურთიერთობით.

ხალხი კი სადღაც, შუა აზიის უდაბნოებსა და მუღანის სტეპებში ცხოვრობდა, საიდანაც ჩვენ 1959 წლის ზაფხულში წამოვედით.

მესხებს მაშინ ვხვდებოდი, როდესაც მუღანის კოლმეურნეობებიდან ვინმე გვესტუმრებოდა ხოლმე მინგეჩაურში მტვრიანი "ვოლგებითა" და "მოსკვიჩებით" და იქიდან მოსაკითხით ხელდამშვენებული დაღლილი ადამიანები გადმოდიოდნენ.

მაშინ ჩვენს სახლში ზეიმი იყო ხოლმე - მაგიდას წამსვე შრიალა სუფრა გადაეფარებოდა და გემრიელი საჭმელ-სასმელით სავსე მაგიდის თავში მამაჩემი ჯდებოდა. სტუმრები კი საჭმელს შეექცეოდნენ და დაწვრილებით ყვებოდნენ ნათესების, მოსავლის, საქონლის ამბავს... რჩევას ეკითხებოდნენ მასპინძელს - შვილები სად და როგორ მოეწყოთ.

ჩვენ კი შევცქეროდით მოხუცებულების თეთრწვერშემოვლებულ ქარდაკრულსა და მზედაკრულ წითელ სახეებს, ვუყურებდით ქალების ჭრელ ჩაცმულობას და ვათვალიერებდით მათ თავზე მოხერხებულად მოხვეულ ლეჩაქებს, რომლებშიც ისინი ღიმილს მალავდნენ. წკრიალებდა ძველებური ოქროს ფულებისგან აკინძული მათი მძივები, ჟღარუნობდა ლამის ბუტაფორიული ხანჯლები მამაკაცების ვერცხლის ქამრებზე.

მათ მსხვილი, უხეში ხელებით ეჭირათ ჩაის ჭიქა, ამ ხელებში სათამაშოს რომ ჰგავდა.

ამ ხალხს რაღაც, რძის მსგავსი მძაფრი სუნი უდიოდა. როგორ უცნაურად იყო შერწყმული მათში ჩაცმულობისა და გამოხედვის გულუბრყვილობა ქალაქური ბინის თვალიერებისას

და მშვიდი გულდაჯერებულობა, რომელიც ჩვენ მუდამ გვაკლდა. ჩვენ არასოდეს გვკლებია დაჟინებული სწრაფვის უნარი - მისი წყარო იყო უცხო ვითარებაში თავის დამკვიდრების სურვილი და ეს ჩვენთვის აუცილებელიც იყო. ამ ადამიანებში კი იმ კაცის გულდაჯერებულობას ვგრძნობდით, ვისაც არავისი არაფერში დარწმუნება არ სჭირდება. მესხები არიან - და მორჩა!

გზად უამრავ ხალხში ნაცნობი ჭრელი ტანსაცმელი რომ გაიელვებს, ან აეროპორტში შენიანს რომ გამოარჩევ, ან მატარებელში ნაცნობ ენაზე ლაპარაკს რომ გაიგონებ და მივარდები. "სადაური ხარო?" - ჰკითხავ. გაკვირვებით შემოგხედავენ გაევროპელებულ მესხს. "ვისი შვილი ხარო?" - შეგეკითხებიან. "ლატიფშაჰის-მეთქი", ვეტყვი დარწმუნებული იმაში, რომ გაუხარდებათ. და არც ერთხელ არ შევმცდარვარ. გაიგონებენ თუ არა ამას, ღიმილით გაიბადრებიან, მამას ამბავს მკითხავენ, დამაბარებენ, ამა და ამ აფრაილმა შემოგითვალაო, ამა და ამ მაჰათდინმა მოგიკითხაო. გულმოდგინედ ვიწერ ყველაფერს. ამ მოკლე ხნის მანძილზე ისეთი განცდა მაქვს, თითქოს შინაურებში ვარ, თუმცა სინამდვილეში პირველად ვხედავ მათ.

მაგრამ აეროპორტში ჩასხდომას აცხადებენ. ისინი ბაქოში ან ტაშკენტში მიფრინავენ, მე კი - ლენინგრადში ან მოსკოვში. მივრბივარ თვითმფრინავისკენ და ვფიქრობ: რად მინდა მე ეს ლენინგრადი ან რად უნდათ იმათ ის ტაშკენტი, მაშინ, როცა ჩვენ, ყველანი, ერთად საქართველოში, მესხეთში უნდა ვცხოვრობდეთ.

❊ ❊ ❊

1960 და1961 წლებმა შედარებით მშვიდად ჩაიარა, თუ არ ჩავთვლით საყოფაცხოვრებო სირთულეებს. მე და რაისა სოფლის სკოლებში ვმუშაობდით: ის - გავარლიში, მე - აქშამში. მატერიალურად გვიჭირდა. სოფლის სკოლაში პატარა ხელფასები გვქონდა, სარჩენი კი მამა და ოთხი შვილი გვყავდა. ჭრიალა ფინური სახლი როგორც შეგვეძლო, დავათბუნეთ და მთლიანად ნატურალურ მეურნეობაზე გადავედით. პურს ჩემ მიერ ამოშენებულ ღუმელში ვაცხობდით. მუღანიდან ჰოლანდიური

ჯიშის ძროხა წამოვიყვანეთ და მარალი დავარქვით. ეს მშვიდი და ლამაზი ძროხა ჩვენი მარჩენალი იყო. დღეში 15 ლიტრს იწველიდა. რძე ძალიან სჭირდებოდათ ბავშვებს, განსაკუთრებით, ერთი წლის ბარათს. სეპარატორი ვიყიდეთ, ვაკეთებდით არაჟანს, ვდღვებავდით კარაქს და ამოგვყავდა ყველი. გავაშენეთ ბოსტანი - ხახვი, კიტრი, პომიდორი, სიმინდი და უამრავი რამ. სახლის გარშემო ბავშვების დახმარებით ხეები დავრგეთ. ქათამი ბევრი გვყავდა, 50-მდე ფრთა. ზაფხულში საღამოობით ძროხისთვის გათიბულ ბალახს ვაქუჩებდით, ვკრავდით და ზურგზე მოკიდებული შინ მიგვქონდა. ბავშვები შეეჩვივნენ შრომას და მე ეს მახარებდა.

მიწასთან და ბავშვებთან ყოველდღიური გულმოდგინე ურთიერთობის წყალობით სულიერი უკმაყოფილება თანდათან ქარწყლდებოდა. ბავშვები გონიერები და ცნობისმოყვარეები გვეზრდებოდნენ. შრომა თავისებურად აყალიბებდა მათ. ყველაზე უფრო ის მაფიქრებდა, რომ ბავშვები ზოგადი განვითარების დონეს არ ჩამორჩენოდნენ. კვირაობით ქალაქში მიმყავდა, ვსეირნობდით პარკში, შევდიოდით კინოთეატრში. ქალაქის ბიბლიოთეკიდან წიგნები მომქონდა მათთვის, ვუკითხავდი "საიდუმლო კუნძულს" და "კაპიტან გრანტის შვილებს". ძველებურადვე ვუგონებდი ზღაპრებს, ვცდილობდი მათთვის ვაჟკაცობა, პატიოსნება, ცხოვრებისადმი რომანტიკული დამოკიდებულება ჩამენერგა.

სოფელი გავარლი მინგეჩაურიდან სამ კილომეტრში იყო. ყველა სხვა სოფელივით, მასაც საკუთარი ცხოვრება ჰქონდა. ჩვენ სრულიად უცხონი ვიყავით აქ, მით უმეტეს, რომ ჩვენი პატარა ხის სახლი სოფლის განაპირას იდგა.

ჩამოსვლის დღეს, როცა მგზავრობისაგან და სიცხისაგან გაბრუებულები (აგვისტოს ბოლო ჩახუთული დღეები იყო), სატვირთო მანქანიდან ბარგს ვეზიდებოდით, ეკლიანი ღობის იქით გამხდარი კაცი და ქალი, ეტყობა ცოლ-ქმარი, იდგნენ და თვალს გვადევნებდნენ. მერე კაცმა ღობეს შემოუარა, ჩვენთან მოვიდა და საზეიმოდ თქვა: "კეთილი იყოს თქვენი მობრძანება, ძვირფასო მეზობლებო!" ჩვენ დავიბენით. მე ხელი გავუწო-

დე, გავეცანი. გავიგეთ, რომ მას შაჰნაზარი, ცოლს კი - ზალხა ჰქვიათ, რომ ორი ვაჟიშვილი ჰყავთ, ერთი - მოსწავლეა, მეორე კი ჯარში მსახურობს. მას შეკითხვებით თავი აღარ მოუბეზრებია და ბარგის ჩამოტვირთვაში მოგვეხმარა (ჩემი ცოლი ფეხმძიმედ იყო და მისთვის სიმძიმეების აწევა არ შეიძლებოდა). ბარგი სახლში რომ მივალაგეთ, პარმაღზე გამოვედით და საოცარი რამ დავინახეთ - ჩვენი ახალი მეზობელი ეკლიან ღობეს შლიდა. ჩვენი გაკვირვებული მზერის საპასუხოდ წყნარად აგვიხსნა: "ერთმანეთთან ღობის შემოვლით ხომ არ ვივლით". გავიდა კიდევ ნახევარი საათი და ჩვენი მეზობლის ცოლი გამოჩნდა ხელში დიდი სინით. სინზე იდო ვახშამი მთელი ჩვენი ოჯახისათვის: თბილი პური, არაჟანი, ყველი, სალათი, ცხელი ჩაი და მურაბა ღრმა ფიალით. თვალებზე ცრემლები მოგვადგა აღელვებისგან. ყველანი ისე დაღლილები ვიყავით და ისე გვშიოდა, რომ მოულოდნელ გამასპინძლებაზე უარის თქმისთვის ძალა არ გვეყო. ასე გავიცანით ადამიანები, რომლებიც წლების განმავლობაში ჩვენი ახლობლები გახდნენ.

შაჰნაზარი უწიგნური იყო, მაგრამ ამ ადამიანში იმდენი ბუნებრივი ჭკუა და კეთილშობილება იყო, რომ ყოველთვის აღტაცებული ვრჩებოდი. თითქოს მასში აზერბაიჯანელი ხალხის ყველა საუკეთესო თვისებას მოეყარა თავი. ის ჩემზე უმცროსი იყო, მაგრამ ზოგ რამეში ბრძენკაცად მიმაჩნდა. მშვიდი და დამოუკიდებელი იყო - ისეთი ღირსებით ატარებდა გახუნებულ "კოზიროკიან" მაუდის ქუდს, თითქოს ძვირფასი კრაველის ფაფახი ყოფილიყო. საერთოდ, როცა ის ქუჩაში დადიოდა, ნუჟრიანი ჯოხის დახმარებით ისეთი ღირსებით გადააბიჯებდა ხოლმე გუბეებს, თითქოს ფეხზე რეზინის ჭვინტიანი კალოშები და ტანზე გახუნებული პიჯაკი კი არ ეცვა, არამედ მდიდრულ ტანსაცმელში გამოწყობილი მისი ერთგული ჯარისკაცების რიგებს ათვალიერებდა. ჩვენ ერთნაირად გვიყვარდა მიწა, ბევრს ვშრომობდით ბაღ-ბოსტანში. შაჰნაზარს ჩემი განსწავლულობისა ცოტა არ იყოს, ეშინოდა, მისთვის მიუწვდომლად ეჩვენებოდა. სამშობლოში დაბრუნებისათვის ჩემს მუშაობას დიდი გაგებით ეკიდებოდა.

როცა მინგეჩაურისა და მისი შემოგარენის ტოპონიმიკის შესწავლა დავიწყე, შაჰნაზარმა ბევრი საინტერესო რამ მიამბო, დამაკავშირა მოხუცებთან, ეძებდა გეოგრაფიული სახელწოდებების წარმოშობის ახალ წყაროებს. მისი დამსახურებით მინგეჩაურის ტოპონიმიკის სოლიდური მასალა შევაგროვე. ეს მასალა დამეხმარა მინგეჩაურის მხარეთმცოდნეობის მუზეუმის ორგანიზებისას, რომლის პირველი დირექტორიც მე შემდგომში გავხდი.

შაჰნაზარი და მისი ოჯახი ჩვენთვის ახლობელი და ძვირფასი გახდა - მათ გარეშე არც ერთი საოჯახო ზეიმი არ ჩაივლიდა, საპატიო ადგილზე კი ყოველთვის შაჰნაზარი იჯდა, რომელსაც განსაკუთრებული ჭიქით მივართმევდით ხოლმე ჩაის. ბოლო ხანს მას ძალიან დააკლდა თვალს, მე ის ექიმებთან დამყავდა, ხოლო ბარათი, რომელიც მოსკოვში ბაუმანის სახ. ტექნიკურ უნივერსიტეტში სწავლობდა, რაღაც იშვიათ წამლებს უგზავნიდა. 1980 წლის მაისის დასაწყისში, როცა გარშემო ყველაფერი ყვაოდა, შაჰნაზარი ბოსტანში მუშაობდა. მერე, მწვადებისათვის კარგი ნახშირის მისაღებად მიწაში ცეცხლმინავლებული კუნძი ჩაფლო. ჭიკჭიკებდნენ ჩიტები, სურნელებას აფრქვევდნენ აყვავებული გარგარის ხეები. რძალი სარეცხს რეცხავდა ეზოში, შვილიშვილები მხიარული ყიჟინით დასდევდნენ მამალს. “როგორ მინდა ასეთ დროს მოვკვდე - გარშემო რომ ყველაფერი ყვაოდეს და ახალი სიცოცხლე იწყებოდეს”, - თქვა შაჰნაზარმა.

ღამით გულის შეტევა დაემართა. სანამ სოფლის ექთანი მოიყვანეს, სანამ მან შპრიცი გამოხარშა... ნემსის გაკეთება საჭირო აღარ გახდა.

ასე წავიდა შაჰნაზარი თავის უკანასკნელ გზაზე.

ბრძოლა გრძელდება

1961 წელს ქ. მინგეჩაურში გადავსახლდით. იქ ახალი სკოლა-ინტერნატი გაიხსნა. ქალაქის განათლების განყოფილებამ იქ გადაგვიყვანა სამუშაოდ. სკოლის ტერიტორიაზე ორსართულიანი სახლიც იდგა მასწავლებლებისათვის და იქ დავსახლდით.

1962 წელს, იანვარში თბილისიდან ჩემთვის უცნობი შოთა ლომსაძისაგან წერილი მივიღე. ის მწერდა:

"პატივცემულო ლატიფშა ბარათაშვილო, ძალიან მინდა თქვენი პირადად გაცნობა. თქვენ შესახებ ბათუმის მუზეუმის დირექტორისგან, ხარიტონ ახვლედიანისგან შევიტყვე. გავიგე, რომ უმაღლესი განათლება გქონიათ და საქართველოს ისტორიის საკითხებზე, კერძოდ, მესხეთის ისტორიაზე მუშაობთ, გავიგე აგრეთვე, რომ "მოამბეში" გამოქვეყნებულია თქვენი ეთნოგრაფიული ნაშრომი მესხთა საქორწინო ზნე-ჩვეულებებზე. ეს ამბავი ძალიან გამიხარდა. დიდი მნიშვნელობა აქვს თქვენს მუშაობას ამ საკითხებზე. ეს იმიტომ, რომ მესხი ბრძანდებით და მაჰმადიან მესხთა ტრადიციებსა და ზნე-ჩვეულებებს სხვაზე უკეთესად იცნობთ. თქვენი მისამართი თბილისში ჩამოსული აწყურელებისაგან გავიგე.

მეც მესხი ვარ, ჩუნჩხელი, თუ გაგიგონიათ.

ამჟამად თბილისში, მეცნიერებათა აკადემიაში ვმუშაობ უფროს მეცნიერ თანამშრომლად, საქართველოს ისტორიის სპეციალისტი ვარ.

ამას წინათ რომ სტატია დავწერე მესხებზე, მათ ისტორიაზე და ეროვნულ კუთვნილებაზე და ა. შ., მინდა ამ შრომას იცნობდეთ, ახლა მას დიდი მნიშვნელობა აქვს.

თუ თავისუფალი იქნებით ამ დღეებში, თბილისში ჩამობრძანდით.

მე ვმუშაობ ისტორიის სახელმწიფო მუზეუმში, კეცხოველის ქ. 10-ში. მთავრობის სასახლესთან ახლოსაა. ადვილად მოაგნებთ.

ძალიან გთხოვთ, თუ ხელნაწერი შრომები გაქვთ, თან წამოიღეთ, ეგებ აქ დაბეჭდვა მოვახერხოთ.

ამჯერად მეტს არაფერს გწერთ, იმედია, ჩვენი გაცნობა წარმატებული იქნება.

პატივისცემით შოთა ლომსაძე.
17 იანვარი 1962 წ."

წერილმა გამახარა და, დრო რომ ვიშოვე, თბილისში ჩავედი. ჩვენი გაცნობა მართლაც იღბლიანი გამოდგა. მოგვეწონა ერთმანეთი. შოთა ენერგიული ახალგაზრდა აღმოჩნდა - პოეტი და ისტორიკოსი. იბეჭდებოდა კიდეც. თავი ჭეშმარიტ პატრიოტად გამოავლინა, ჩვენი საქმე საკუთარ სისხლხორცეულ საქმედ მიიღო. ეთნოგრაფიული მასალის გამოქვეყნებაში დამეხმარა. ჩემს ეთნოგრაფიულ ნაშრომებზე იმდენს ვლაპარაკობ, რომ შეიძლება კვეხნაში ჩამომართვან. მაგრამ ეს ასე არ არის. ჩემი ეთნოგრაფიული კვლევა საერთო საქმის მნიშვნელოვანი ნაწილი გახლავთ. თუკი ეს ნაშრომი აღიარებას ჰპოვებს მეცნიერული თვალსაზრისით, მაშინ ადვილი დასამტკიცებელი იქნება ჩვენი ხალხის ჭეშმარიტი წარმომავლობა - ჩვენ, მესხები, ძირძველი ქართველური ტომი ვართ და ჩვენი მიწა-წყალი მესხეთია, რომელიც საქართველოს განუყოფელი ნაწილია.

შოთას გავაცანი ჩვენი აქტივი, რომელთანაც მან კარგი ურთიერთობა დაამყარა. ძალიან გვეხმარებოდა, განსაკუთრებით ისეთ ადამიანებთან მიღებაზე მოხვედრაში, ვისზეც იყო ჩვენი საქმის ბედი დამოკიდებული.

მოგვიანებით თავის ლექსში "სადღეგრძელო" იგი ამ სიტყვებით მომმართავს:

სუფრავ, მცირე ხნით დაშლილო,
აღსდექ ერთობით, ვაშადა.
ლატიფშავ ბარათაშვილო,
შენ გნიშნავ ტოლუმბაშადა.
ნახეთ, შეკრიბეთ ყანწები,
მე ვარ სიმღერის დამწყები,
მე ვმღერი თქვენდა იმედად
ხან ეს მიტაცებს, ხან ისა,

ამყევით, მომლოდინე ვარ
ასიათასი ბანისა,
იმ დაუვიწყარ სუფრულის
და წმინდა იავნანისა.
ორჯონიკიძევ მაადინ,
ერთხელ ჩვენ ტაბლას, ისანთან,
შენ რომ გვირგვინად დაადგი,
ახლა მეც მინდა ისა ვთქვა:
- ეს იყოს ჩვენი ძმობისა,
სულის და სისხლის ცნობისა...

იმავე 1962 წელს დაარსდა სამშობლოში დაბრუნების კომიტეტი. მის დასაარსებლად თბილისში ჩამოვიდნენ მესხთა წარმომადგენლები უზბეკეთიდან, ყირგიზეთიდან, ყაზახეთიდან, აზერბაიჯანიდან. ქალაქის იპოდრომთან პატარა სასტუმრო იყო, იქ მოვთავსდით. იქვე ტარდებოდა ჩვენი კრებები. კომიტეტის შემადგენლობაში ექვსი კაცი იქნა არჩეული:

1. ოდობაშევი ანვერი - ყირგიზეთიდან.
2. უმაროვი (გოზალიშვილი) ხალილი - აზერბაიჯანიდან.
3. თურმანიძე ჯავადი - აზერბაიჯანიდან.
4. რამიზოვი ზაქარია - აზერბაიჯანიდან.
5. აბაშიძე ჯუმალი[50] - აზერბაიჯანიდან.
6. ფოლადოვი მანსური - აზერბაიჯანიდან.

კომიტეტის სათავეში მე დამაყენეს.

პირველსავე სხდომაზე გავანაწილეთ მუშაობის ზონები. შეკრების ცენტრად თბილისი დავთქვით.

დაიწყო აქტიური საქმიანობის პერიოდი - კომიტეტი მუშაობდა და სულ უფრო მეტ ხალხს იზიდავდა. მოწინავე ქართველი ინტელიგენცია იგებდა მაჰმადიანი მესხების უუფლებო მდგომარეობის ამბავს და სამართლიანობის გრძნობის კარნახით ებმებოდა ჩვენი დაბრუნებისათვის ბრძოლაში.

მოწინავე ქართველ ინტელიგენციაზე შემთხვევით როდი ვლაპარაკობ, რამეთუ იყო ინტელიგენციის სხვა ნაწილიც, რო-

50. აბაშიძე ჯუმალი (ჯემალი) - გარდაიცვალა სამშობლოში. მისი ოჯახი (მეუღლე და შვილები) ამჟამად საქართველოში ცხოვრობს.

მელიც ყველანაირად აბრკოლებდა მცირე ძვრასაც კი ჩვენს საქმეში, ან კი სულაც ისე იქცეოდა, თითქოს მას ეს საქმე არ ეხებოდა. იყვნენ ამხედრებული ინტელიგენტებიც, პირზე ქაფ-მომდგარნი რომ ამტკიცებდნენ, თითქოს ჩვენ "სარწმუნოება გაგვეყიდოს" და საქართველოში ყოფნას არ ვიმსახურებდით.

ამ დროს ეკუთვნის ჩემ მიერ ისტორიული მუზეუმის დირექტორის მოადგილის ვახტანგ ჯაფარიძის გაცნობაც. ამ მრავალმხრივ განათლებულ, კულტურულ ადამიანთან ურთიერთობა დიდ სიამოვნებას მანიჭებდა. მე ის შემთხვევით გავიცანი, მუზეუმში რომ გავუარე შოთას და ადგილზე რომ არ დამხვდა. ვახტანგმა მკითხა, რითი დაგეხმაროთო, საუბარი გავაბით, შემდეგ უფრო ახლოს გავიცანით ერთმანეთი. მე ის ძალიან მომეწონა - იშვიათად კარგი საურთიერთობო კაცი აღმოჩნდა და ალერსიანიც კი. ვახტანგიც ჩვენი საქმის პატრიოტი გახდა. ჩვენი აქტივი ბევრჯერ შეკრებილა მის კაბინეტში. მოგვიანებით, მეცნიერებათა აკადემიაში თეორიულ კონფერენციაზე რომ გამოვდიოდი მოხსენებით თემაზე "მესხთა გენეალოგია", იგი პირველი იყო, ვინც საჯაროდ დამიჭირა მხარი. ისეთი დარწმუნებითა და გზნებით ილაპარაკა, რომ ბევრ მსმენელს ცრემლი მოადგა. ეს 1968 წელს იყო.

დავუახლოვდი გიორგი ზედგინიძესაც. იგი ბორჯომში ცხოვრობდა და სკოლა-ინტერნატის დირექტორად მუშაობდა. მან დაწერა ისტორიული რომანი "დედის ტაძარი", სადაც მთავარი გმირი ხალხის გათავისუფლებისათვის მებრძოლი იუსუფია. მოქმედება XVII საუკუნეში იშლება სამხრეთ-აღმოსავლეთ საქართველოში, მესხთა გამაჰმადიანების დროს. გიორგის თქმით, იუსუფის პროტოტიპი მე ვარ.

ჩვენი მხარდამჭერი გახდა ალექსანდრე ცუცქირიძეც - ბორჯომელი არქიტექტორი, რომლისგანაც აუარებელი წერილი მაქვს მიღებული.

მახსოვს, აქტიური საქმიანობის ამ პერიოდში ვიყავით სახალხო პოეტ გიორგი ლეონიძესთან. ვეწვიეთ მის უზარმაზარ აგარაკზე წყნეთში. გულთბილად მიგვიღო, მოგვისმინა, სუფრაზე მიგვიწვია. ვიუარეთ. მისაყვედურა "როგორ არ გრცხვე-

ნია, ბარათაშვილი ხარ და სტუმარ-მასპინძლობის კანონები უნდა იცოდეო". საუცხოო ღვინო დავლიეთ, ყველი და ქორფა მწვანილი დავაყოლეთ. ლეონიძემ გვითხრა: "ჩემთვის მომართვას გერჩიათ ირაკლი აბაშიძისთვის მიგემართათ, ის ახლა დიდი კაცია, მთელი დღეები მჟავანაძეს[51] ნარდს ეთამაშება". ვილაპარაკეთ უმნიშვნელო რამეებზე, შემდეგ ლეონიძე თავის "პობედაში" ჩაჯდა და ვიღაცა სტუმრების შესახვედრად წავიდა.

შევადგინეთ მიმართვა ირაკლი აბაშიძის სახელზე. შიგ ასეთი სიტყვებიც იყო:

"ჩვენი ბედი მრავალტანჯული სულხან-საბა ორბელიანისას ჰგავს. 20 წელია, რაც უდანაშაულოდ ვიტანჯებით გადასახლებაში, თუმცა არა ერთხელ მიგვიმართავს პარტიისა და მთავრობის ყველა ხელმძღვანელისთვის. ახლა, ჩვენი გამათავისუფლებელი მოძრაობის დროს, ყველა ჭეშმარიტი პატრიოტი მხარს გვიჭერს და თანაგვიგრძნობს. ნუთუ თქვენ არ გამოგვიწვდით დახმარების ძმურ ხელს - დახმარებისა, რომლისთვისაც მესხები, მათი მომავალი თაობები მარად მადლიერნი იქნებიან თქვენი".

ზედგინიძემ მოახერხა და ირაკლი აბაშიძესთან მიღებაზე მიგვიყვანა. ვისხედით ერთხანს სახელოვან პოეტთან, საქართველოს მწერალთა კავშირის თავმჯდომარესთან კაბინეტში, მაგრამ საუბარი არ შედგა, კონკრეტულს ვერაფერს მივაღწიეთ. აღარაფერი დაგვრჩენოდა, დავტოვეთ ჩვენი მიმართვა და წამოვედით.

1962 წლის ივნისში ისტორიის მეცნიერებათა კანდიდატმა, პოეტმა შოთა ლომსაძემ საქართველოს კპ ცკ-ს პირველ მდივანს ვ. მჟავანაძეს შემდეგი წერილით მიმართა:

"ძველი მესხეთის ისტორიული საზღვრები ვრცელი იყო: სამხრეთიდან მდინარე არაქსამდე აღწევდა და არაქსიდან შოქართაღის მთამდე უწევდა ქალაქ არზრუმის მახლობლად. ამ ადგილს ჩვენი ისტორიკოსებიც და უცხოელებიც გურჯი-ბოღაზს, ანუ "ქართველთა ყელს" უწოდებენ.

51. ვასილ პავლეს ძე მჟავანაძე (1902-1988) - 1953-1972 წლებში საქართველოს კომუნისტური პარტიის ცენტრალური კომიტეტის პირველი მდივანი.

XV საუკუნიდან საქართველოს სამეფო-სამთავროებად დაშლის შემდეგ ჩვენს სამშობლოს თურქების სახით სამხრეთიდან საფრთხე გაუჩნდა. დაშლილ საქართველოში აღარ იყო სპარს-თურქთა წინააღმდგომი ძალა.

ამიტომ XVI საუკუნიდან საქართველოს სამეფო-სამთავროები რუსეთთან დაახლოებისაკენ ისწრაფიან. ამან გაამწვავა ურთიერთობა სპარსეთთან და თურქეთთან, რომლებსაც ესმოდათ, რომ საქართველოს სამხედრო კავშირი რუსეთთან ბოლოს მოუღებდა მათ სამხედრო და პოლიტიკურ გავლენას მთელ კავკასიაში. ამიტომაც საქართველოს დამორჩილება მათ გადაუდებელ ამოცანად იქცა. XVI საუკუნის მეორე ნახევარში თურქეთმა დაიკავა სამცხე-საათაბაგო და მას "გურჯისტანის ვილაიეთი" (ქართული ოლქი) ანუ ახალციხის საფაშო უწოდა.

მიწათმფლობელობის ქართული წესი ამ მხარეში თურქულით შეიცვალა, რომლის თანახმადაც მიწის ფლობის უფლება მხოლოდ სამხედრო ვალდებულს ჰქონდა, სამხედრო სამსახურის უფლება კი - მხოლოდ მაჰმადიანს. სიკვდილი ან მაჰმადიანობა - ასეთი არჩევანის წინაშე აღმოჩნდა ქართველი მოსახლეობა. ამგვარმა კანონებმა, ხშირმა ომებმა და აუტანელმა გადასახადებმა შეამცირა მესხეთის მოსახლეობა. XVI საუკუნის დამლევისათვის აქ 296 ნასოფლარი და 344 სოფელი იყო, სადაც მხოლოდ 1-2 კომლიღა ცხოვრობდა. ვინც მაჰმადიანობის მიღებაზე უარს ამბობდა, ძალად ასახლებდნენ თურქეთის შორეულ მხარეებში.

ასეთი ძალადობის მიუხედავად, სამცხე-საათაბაგოს მოსახლეობის დიდი ნაწილი XVIII საუკუნის პირველ ნახევარში ჯერ კიდევ არ იყო გამაჰმადიანებული.

ვახუშტის ცნობის თანახმად, ჯავახეთის (დღეს ახალქალაქის და ბოგდანოვკის რაიონები) მოსახლეობა XVIII საუკუნის პირველ ნახევარში ჯერ კიდევ მთლიანად ქრისტიანი იყო. სამცხეში კი (დღეს ახალციხის, ადიგენის და ასპინძის რაიონები) გლეხობამ გამაჰმადიანება მხოლოდ უდიდესი ზეწოლის შედეგად დაიწყო.

ქართველი ერი მუდამ ცდილობდა დაკარგული ტერიტორიების და მოსახლეობის დაბრუნებას.

მთელმა XVIII საუკუნემ მშობლიური მხარის გათავისუფლება-გადარჩენის გზების ძიებაში ჩაიარა. ამის მიღწევის რეალურ გზად ქართველ პოლიტიკოსებს ერთმორწმუნე რუსეთთან კავშირი ესახებოდათ. რუსეთთან დიპლომატიური მოლაპარაკებებისას ერეკლე მეორე მუდამ ხაზს უსვამდა იმას, რომ მესხეთი ოდითგანვე ქართული მიწა-წყალი იყო და იქ ყოველთვის ცხოვრობდნენ და ცხოვრობენ ქართველები, რომლებიც მხოლოდ ქართულად ლაპარაკობენ და მათი უმრავლესობა ჯერ კიდევ ქრისტიანია.

მეფე ერეკლემ რამდენჯერმე ილაშქრა ამ მხარის შემოსაერთებლად, თურქებმა კი ამაზე ფანატიკოსი მოლების გამოგზავნით და რამდენიმე სოფელში ქურთებისა და თარაქამების ჩასახლებით უპასუხეს. მათ ოფიციალურად აკრძალეს ქრისტიანობა.

საქართველოში რუსეთის შემოსვლის შემდეგ ახალციხე რუსეთის წინააღმდეგ მიმართული აგრესიული მოქმედების ცენტრი გახდა. ამიტომ ახალციხის თურქეთისგან ჩამოშორება რუსეთმა გადაუდებელ ამოცანად დაისახა და მან ეს 1828-1829 წლების ომის დროს განახორციელა.

რუსთველის, თმოგველის, იოანე, ექვთიმე და გიორგი მთაწმინდელების, ბექა და ბეშქენ ოპიზრების მხარე გავერანებული იყო. მის იარებს სათუთი მკურნალობა სჭირდებოდა. მოსახლეობის უმრავლესობას ქართველი მაჰმადიანები შეადგენდნენ, რომლებსაც შენარჩუნებული ჰქონდათ ქართული ენა.

მოგზაურები, ვინც ეს მხარე იმ დროს მოიარა, ერთხმად ადასტურებენ, რომ გაბატონებული ენა იქ ქართული იყო (მოურავოვი, ვაიდენბაუმი და სხვანი).

მაგრამ, სამწუხაროდ, მეფის მოხელენი მაჰმადიან ქართველებს ისე განიხილავდნენ, როგორც ომის გზით შემოერთებულ თურქ მოსახლეობას. სპეციალურად მათთვის მეფის ადმინისტრაციას თურქეთიდან მოჰყავდა ფანატიკოსი სულიერი მოძღვრები, რაც ამ მოსახლეობაში კიდევ უფრო აძლიერებდა რელიგიურ ფანატიზმს.

მეფის მოხელეები ცდილობდნენ ამ ადგილებიდან გაესახლებინათ მკვიდრი მოსახლეობა და მის ნაცვლად უფრო კეთილსაიმედო ადამიანები დაესახლებინათ.

ასეც მოხდა.1828 წელს ყარსიდან და არზრუმიდან მესხეთში 30 ათასზე მეტი სომეხი გადმოასახლეს.

1900 წელს მეფის მთავრობამ მაჰმადიანი ქართველებისთვის ამ მხარეში თურქული სასულიერო სკოლები "მედრესეები" გახსნა, რათა ხელი შეეწყო მათ შორის თურქული ენის დანერგვისა და ქართველი ხალხისაგან მათი მოწყვეტისათვის.

1920-იან წლებში ამას ზედ ახალი დანაშაული დაერთო - ქართველ მაჰმადიანებს ქართულის ნაცვლად აზერბაიჯანული სკოლები გაუხსნეს.

1944 წლის ნოემბერში ამგვარ პოლიტიკას 130 ათასამდე მესხეთის მკვიდრი მაჰმადიანი ქართველი ემსხვერპლა: ისინი, როგორც "თურქები", მამაპაპეული ადგილებიდან აყარეს და შუა აზიაში გადაასახლეს. ეს ორმაგი დანაშაული იყო. ჯერ ერთი, ეს იყო უდანაშაულო საბჭოთა ადამიანების იძულებითი გადასახლება მშობლიური მიწა-წყლიდან მათთვის სრულიად უცხო კლიმატურ პირობებში და უცხო ქვეყნად, მეორეც, უგულებელყოფილი იქნა მათი ქართული წარმომავლობა, ქართული გვარები და ენა. მაშინ, როცა ტატანისის, სვირის, ღურკელის, გიორგიწმინდის, აგარის, მუგარეთის, საყუნეთის, შურდოს, ტობას, ახაშენის, ჭობარეთის, ტოლოშის და ბევრი სხვა სოფლის მოსახლეობა მხოლოდ ქართულად ლაპარაკობდა.

მესხეთის მოსახლეობის ეს ნაწილი გამოირჩეოდა დიდი შრომისმოყვარეობით, მებაღეობისა და მესაქონლეობის უბადლო ცოდნით. შუა აზიაში გასახლებულმა ამ ადამიანებმა ეს დაამტკიცეს. მათგან მრავალი მოწინავე მეურნე შრომის გმირი გახდა.

ახლა, როცა ჩვენი მთავრობა ყველანაირად ცდილობს დაშვებული შეცდომების გამოსწორებას, როცა სამშობლოში დააბრუნეს გასახლებული ჩეჩნები, ინგუშები და სხვანი, თავისთავად დგება მაჰმადიან მესხთა დაბრუნების საკითხიც.

ეს საკითხი მით უფრო საყურადღებოა, რომ ჩვენი მეზობელი რესპუბლიკა - აზერბაიჯანი შუა აზიიდან თავის ტერიტორიაზე ასახლებს მესხებს და ყველანაირ პირობებს ქმნის მათ იქ დასამაგრებლად. ათი ათასზე მეტი კაცი უკვე გადმოსახლდა აზერ-

ბაიჯანში, მაგრამ მათი ფიქრი სულ საქართველოში დაბრუნებას უტრიალებს. განა შეიძლება, საქართველომ კარი დაუკეტოს თავის ღვიძლ შვილებს - მესხეთელ მაჰმადიან ქართველებს?

გამოვთქვამთ ღრმა რწმენას, რომ პარტია და ხელისუფლება სათანადო ყურადღებას მიაქცევენ ამ საკითხს და სამართლიან გადაწყვეტილებას მიიღებენ.

ისტორიის მეცნიერებათა კანდიდატი შოთა ლომსაძე.
რედაქტორი - საქ. მეცნ. აკადემიის
ნამდვილი წევრი ნ. ბერძენიშვილი.
10.6.1962 წ."

მაგრამ ყველაფერი ძველებურად რჩებოდა.

არ მახსოვს, რომლის წინადადება იყო, პირდაპირ ლენინს მივმართოთო - რაკი ყველა სხვა მიმართვა უპასუხოდ იქნა დატოვებული. 1964 წლის იანვარში შევადგინეთ მიმართვა "სიმართლის სიმბოლოს - ლენინს!"

ტექსტი მანქანის 14 გვერდზე იყო დაბეჭდილი. მასში დაწვრილებით იყო აღწერილი ჩვენი ტრაგიკული ბედი და ის შემდეგი სიტყვებით მთავრდებოდა: "ვითხოვთ ჩვენს მშობელ მხარეში დაბრუნებას, ეს ბუნების მიერ ბოძებული საჩუქარია. ყოველ ადამიანს და ცხოველსაც კი თავისი მშობლიური ბუდე აქვს".

ეს მიმართვა მოსკოვში მოხუცებულმა ძია საფარმა წაიღო - უბრალო გლეხმა, რომელიც დედაქალაქში ტყავის ძველი ჩარუხებით გაემგზავრა.

მოსკოვში ჩასულმა მან იპოვა წითელი მოედანი, დადგა გრძელი რიგის ბოლოში და მოთმინებით უახლოვდებოდა მავზოლეუმს. ჩვენმა დესპანმა ბელადს ჩვენი მიმართვა გვერდით დაუდო. მას სწრაფად დაეწია კაპიტნის ფორმიანი კაცი. "ამხანაგო, დაგრჩათ". ძია საფარმა თავი გადააქნია: "არა, არ დამრჩა. ეს ლენინისთვისაა განკუთვნილი".

ინტერნატის (მაშინ ჩემს ოჯახთან ერთად იქ ვცხოვრობდი) დირექტორმა გამომიძახა და სასწრაფოდ გამგზავნა პარტიის მინგეჩაურის ქალაქკომის პირველ მდივანთან, შაჰსუვაროვ-

თან. იმან მკითხა, რა მიგიწერია სკკპ ცკ-შიო. ვუთხარი, ეს თქვენ სულ არ გეხებათ-მეთქი, არც თქვენს ცკ-ს, რომელსაც ეს საკითხი ვერ გადაუწყვეტია. ჩვენ ლენინს მივწერეთ-მეთქი.

შაჰსუვაროვმა მკითხა, რას ეხებოდა წერილი. ვუთხარი, არა მგონია, თქვენ ეს გაიგოთ-მეთქი. "მაგრამ ამას ჩემგან რეს-პუბლიკის ცკ მოითხოვს!" - შემესიტყვა შაჰსუვაროვი და თან ტელეფონის ყურმილში, რომელიც ხელში ეჭირა, თქვა: "დიახ, ვიპოვეთ ის კაცი. იგი ლიდერია. ახლა ვესაუბრები". მან ყურ-მილში ჩემი სიტყვები გაიმეორა.

აღმოჩნდა, რომ მოსკოვიც ელოდებოდა, როდის მიპოვნიდ-ნენ. ზემოდან ინსტრუქცია იყო მოცემული, ჭკუაზე მოვეყვანე. შაჰსუვაროვმა ჩვენი მიმართვის ასლი მთხოვა. მწარედ ჩამე-ცინა: "სულ ერთია, არავინ კითხულობს. ალბათ მისი შინაარსი-სა ეშინიათ-მეთქი". ასლი მივეცი. წაიკითხა და მადლობა გადა-მიხადა. ამით დამთავრდა მესხთა საკითხისადმი ყურადღების მიპყრობის ჩვენი მორიგი ცდა.

იმავე 1964 წლის თებერვალში ტაშკენტის ოლქის დაბა ბუ-კაში შედგა მესხთა ყრილობა 308 კაცის მონაწილეობით. მე იქ არ ვყოფილვარ. ყრილობის მუშაობას მემარცხენედ განწყობი-ლი ანვერ ოდობაშევი ხელმძღვანელობდა. ყრილობაზე მიღე-ბული იქნა მიმართვები მრავალი ოფიციალური პირისადმი.

1964 წლის 30 მაისს მიმართვა გავუგზავნეთ საქართველოს მეცნიერებათა აკადემიას. იქ ასეთი სიტყვები იყო: "ჩვენ - ხალ-ხი ჩვენივე თვისტომ ქართველ ხალხთან შეერთებაზე ვოცნე-ბობთ. სწორედ ამან მოგვცა საფუძველი მოგმართოთ თხოვ-ნით, დაგვეხმაროთ სამშობლოში დაბრუნების საქმეში".

ისევ მამას ჩანაწერებს ვიმოწმებ:

9-11 ნოემბერი, 1964„ წ. თბილისში ვართ: უმაროვი (გოზა-ლიშვილი) ხალილი, ეიუბოვი (აბაშიძე) ჯემალი, ალიმხანო-ვი (აბულაძე) აზალხანი, შოთა ლომსაძე, ვახტანგ ჯაფარიძე, ბორჯომიდან ჩამოვიდა გიორგი ზედგინიძე, მოვიდა ალექსან-დრე ცუცქირიძე.

ამ დღეებში გავიცანი პროფესორი პავლე ხუჭუა. ძალიან დაგვაიმედა. დაგვპირდა, ნოემბერში მოსკოვში წავალ სპეციალურად თქვენი საკითხის გამოო.

21-23 ნოემბერი. მეორედ ვარ თბილისში. შევხვდი ხუჭუას. გამოირკვა, რომ ვერაფერი გააკეთა. 14 ოქტომბერს მოხსნეს ხრუშჩოვი. რა გზას დავადგეთ ახლა?

17-20 დეკემბერი. თბილისიდან აზალხანის დეპეშა მივიღე: "დაუყოვნებლივ ჩამოდი, ხალხი შეკრებილია".

თბილისში გამოირკვა, რომ უკვე 53 დელეგატი ყოფილა შეკრებილი ყირგიზეთიდან, ყაზახეთიდან, უზბეკეთიდან, საქართველოდან და აზერბაიჯანიდან. მოუმზადებიათ განცხადება საქართველოს კპ ცკ-ს სახელზე. ჩემს ჩამოსვლამდე მუშაობას აზალხანი და ხალილი ხელმძღვანელობდნენ. თურმე ეს სამი დღე დელეგაცია უშედეგოდ ცდილობდა ცკ-ში მიღებაზე მოხვედრას.

21-ში საღამოს ცკ-ში ასეთი შინაარსის დეპეშა გავგზავნე ცენტრალური ტელეგრაფიდან: "თბილისი, კპ. ცკ, ამხ. მჟავანაძეს. შუა აზიიდან ჩამოსულ ქართველ მესხთა დელეგაცია გთხოვთ მიღებას. ვიცდით ცკ-ს მისაღებში, ლატიფშაჰ ბარათაშვილი".

22 დეკემბერს დილის 9 საათზე მე, ხალილი, ანვერი, აზალხანი, მეჯიდოვი, ხალილოვი, მუსტაფაევი ბექირი (საბჭოთა კავშირის გმირი) საქართველოს კპ ცკ-ს მეორე და მესამე მდივნებმა გ. გეგეშიძემ და შ. ჭანუყვაძემ მიგვიღეს.

ორსაათიანი საუბრის შემდეგ გეგეშიძემ გვითხრა: "დატოვეთ თქვენი განცხადება, შევისწავლით". ვითხოვეთ განცხადების ჩვენი თანდასწრებით წაკითხვა. გეგეშიძემ გვითხრა: "ნუთუ ჩვენი არ გჯერათ?". ვუთხარით: "გვინდა, მაგრამ იძულებული ვართ, არ დაგიჯეროთ". მდივნებმა წაიკითხეს ჩვენი განცხადება. ერთხანს იყუჩეს. მერე გეგეშიძემ თქვა: "პრინციპში, მართლები ხართ, მაგრამ…" შემდეგ დაიწყო აქეთურ-იქითური და ბოლოს: სამწუხაროდ, საქართველოს თქვენი მიღება არ შეუძლიაო.

სახელდახელოდ ვისადილეთ ტურბაზის (ჩვენი დელეგაცია აქ იყო განლაგებული) სასადილოში. მოვითათბირეთ და გადავწყვიტეთ, მჟავანაძე მაინც უნდა გვენახა. იმავე დღეს, 23

საათზე ახალი დეპეშა გავგზავნეთ. მეორე დღეს იმავე მდივნებმა და უშიშროების კომიტეტის თავმჯდომარემ ინაურმა მიგვიღეს. ლაპარაკი 2 საათი გაგრძელდა და იმავე შედეგით დამთავრდა.

24-ში ისევ ვიყავით ცკ-ში. მისაღებში გვითხრეს, რომ გუშინ საღამოს, ჩვენთან საუბრის შემდეგ, მოსკოვს ელაპარაკნენ. მოსკოვს უცნობებია, მესხთა რეაბილიტაციის საკითხი დღის წესრიგშია და 1965 წელს გადაწყდებაო. მისაღებში მილიციის სამმართველოს წარმომადგენელი, პოლკოვნიკი გვარამაძე გვიცდიდა, რომელმაც ქალაქის სამმართველოში მიგვიწვია. გზაში გაშმაგებით აგინებდა სტალინს, თანაგრძნობას გვიცხადებდა. სამმართველოში მიგვიღო უფროსმა, პოლკოვნიკმა ოსეფაიშვილმა. 3 საათი გვესაუბრა. ორივენი გვარწმუნებდნენ, 1965 წლამდე მოითმინეთ, მაშინ ყველაფერი სამართლიანად გადაწყდებაო. მესხები ჩვენი ღვიძლი ძმები ხართ და ყველამ ერთად უნდა ვიცხოვროთ საქართველოშიო. გამოირკვა, რომ ოსეფაიშვილი აზალხანის კოლეგა ყოფილა ამიერკავკასიის სამხედრო ოლქიდან, სადაც აზალხანი გასახლებამდე მსახურობდა.

ტურბაზაში დაბრუნებულებმა სხვებს შეხვედრის შედეგები და ჩვენი საუბრის შინაარსი გავაცანით, მოვითათბირეთ. გადავწყვიტეთ, რომ დაპირებები ავტორიტეტული ორგანოებისგან მოდის და შეგვიძლია ვენდოთ მათ. 1965-ში ჩვენი საკითხი დადებითად გადაწყდება, ბევრი ცდა აღარ გვჭირდება. როგორც 1944 წლის 15 ნოემბერს არავის ეპარებოდა ეჭვი სტალინის გენიალობასა და სიბრძნეში, ისე ახლაც არავინ დაეჭვებულა, რომ ცკ-ის დაპირებები გულწრფელი იყო და ესოდენ ავტორიტეტული ორგანოები თავს არ დაიმცირებდნენ და ტყუილს არ გვეტყოდნენ. გადავწყვიტეთ მშვიდად დავშლილიყავით.

მაგრამ საეჭვო ის იყო, რომ თბილისიდან დაბრუნების შემდეგ ჩვენს ამხანაგებს სამსახურში შევიწროება დაუწყეს. მაგალითად, ყირგიზეთში ანვერ ოდობაშევი პარტიიდან გარიცხეს, აზალხან ალიმხანოვი სამსახურიდან მოხსნეს და პოდპოლკოვნიკობა ჩამოართვეს. ისტორიის რესპუბლიკური მუზეუ-

მიდან გამოაძევეს ჩვენი მეგობარი ვახტანგ ჯაფარიძე, შოთა ლომსაძე. სხვა სამუშაოზე გადაიყვანეს. აკადემიკოს გიორგი ჩიტაიას დაემუქრნენ.

აქამდე ჩვენს განცხადებებზე არავითარი რეაქცია არ ჰქონდათ, ახლა კი ხელისუფლება უკმაყოფილებას გამოხატავდა. თუმცა, თუ 1956 წელს მარტონი ვიყავით ჩვენს ბრძოლაში, ახლა ჩვენი თანამოაზრეების რიცხვი დღითი დღე იზრდებოდა.

13 ივლისი 1965 წ. კვლავ თბილისში ვარ. მე და აზალხანი ვიყავით პედინსტიტუტის პრორექტორ დოლიძესთან. მან გვითხრა, მესხების უმაღლეს სასწავლებლებში ლიმიტით მიღების საშუალება არისო. მანამდე ამ საკითხის გადასაწყვეტად ორი წლის მანძილზე ვიბრძოდით. პედინსტიტუტში სამი კაცის ჩარიცხვის ლიმიტი ავიღეთ.

20 აგვისტო 1965 წ. დავბრუნდი მინგეჩაურში.

9-11 ნოემბერი 1965. აზალხანის თქმით, იგი 26 ოქტომბერს ცკ-ში გამოიძახეს და დაკითხვა მოუწყვეს. მართალია, რომ მომავალი 23-ე ყრილობის სახელზე განცხადება დაწერე და გაგზავნეო? აზალხანმა ეს უარყო. კიდევ მან თქვა, რომ 1000 ოჯახს საქართველოში დაბრუნების უფლება მიეცემა. ამ ინფორმაციამ საგონებელში ჩაგვაგდო.

როგორ მოვაწყოთ ჩვენი შვილები უმაღლეს სასწავლებლებში? ისიც გასარკვევია, როგორაა ჩემი შრომების გამოცემის საქმე. უნდა შევიარო გამომცემლობაში, სტამბაში. ამხანაგებსაც სასწრაფოდ უნდა შევატყობინო აზალხანის ნათქვამი. ნეტავ მართალია?

თბილისში აზალხანს და ჯაფარიძეს მოვეთათბირე. გადავწყვიტეთ, რომ ცკ-მ კარგი იდეა მოგვაწოდა სკკპ 23-ე ყრილობისთვის მიმართვის თაობაზე.

25 დეკემბერი. დღეს გავგზავნე მიმართვა. დიდხანს ვიწვალე, მაგრამ, მგონი კარგი გამოვიდა.

საჭიროდ მიმაჩნია ამ მიმართვის სრული ტექსტის წარმოდგენა:

“სკკპ 23-ე ყრილობას

1942 წლიდან პარტიის წევრის,
პარტბილეთი 0600959, საქართველოს
სსრ-ს ადიგენის რაიონის ს. უდეში და-
ბადებულის, აზსსრ ქ. მინგეჩაურში,
სკოლა-ინტერნატში მცხოვრები
მასწავლებლის ლატიფშაჰ
მაქსუდის ძე ბარათაშვილის

მ ი მ ა რ თ ვ ა

“შენ აქ უთუოდ უნდა დასთმო ყოველი შიში,
არ უნდა ექმნეს აქ ადგილი სრულიად ყოყმანს.

ჩვენ მივაღწიეთ იმ სამყოფელს, სადაც იხილავ
ნაღველითა და მწუხარებით აღსავსე სულებს,
რომელნიც ქვეყნად დაისაჯნენ სიგიჟის სენით...

ქველი ოსტატი მეუბნება: - “შენ არას მკითხავ,

ამ ვნებულ სულთა ვინაობას, სადაურობას,
მაგრამ მე მინდა, შენ იცოდე, ვიდრე ამ არეს
ჩვენ დავაგდებდეთ სანახავად სხვათა მრავალთა.

ამ ბედკრულ სულებს არ მიუძღვით ცოდვა სხვაგვარი,
ეგ არის მათი შეცოდება დია ბედითი,
რომ ნათლისღება ამ ბედშავებს არ ღირსებიათ.

მათ უცხოვრიათ ქვეყანაზე ქრისტეზე ადრე,
და მეც აქა ვარ ბედის მათის თანაზიარი.
ეს უნებლიეთ დავაშავეთ, ადრე რომ გავჩნდით,

და ამიტომაც დაღუპვისკენ გვიქციეს პირი.
აწ მოგვვლენია ერთადერთი მძიმე სასჯელი:
ვიცხოვროთ ასე და მარადჟამს გულს გვიღადრავდეს

ნდომა, რომელსაც სასოება არა ხლებია".

დანტე ალიგიერი, "ღვთაებრივი კომედია".
(თარგმანი კ. გამსახურდიასი)

1944 წლის 15 ნოემბერს მაჰმადიანი მესხები, სტალინის პიროვნების კულტისა და პროვოკატორი ბერიას მსხვერპლნი, იარაღის ძალით განდევნილნი იქნენ მშობლიური მხარიდან... ვფიქრობთ, რომ ინფორმაცია ჩვენ შესახებ ბოლოს და ბოლოს მიაღწევს საბჭოთა კავშირის კომუნისტური პარტიის ცკ-მდე ან სსრკ-ს მინისტრთა საბჭომდე და გამოჩნდება ადამიანი, რომელიც ხელს მოჰკიდებს ჩვენი რეაბილიტაციის საქმეს.

რა თქმა უნდა, ჩვენი გადასახლება თურქეთის სამხედრო შიშით არ იყო გამოწვეული, რადგან შავბნელ ყალბისქმნათა ავტორებმა იცოდნენ, რომ ჩვენ თურქები კი არა ვართ, არამედ ვართ ქართველები-მესხები და, გარდა ამისა, თურქეთსა და სსრკ-ს შორის უდიდესი კონტრასტია ძალთა შეფარდებაში. სინამდვილეში საბჭოთა კავშირს კი არ უნდა შინებოდა თურქეთისა და თავისი მოსახლეობა კი არ უნდა გაეწირა, არამედ, პირიქით, თურქეთის ბურჟუაზიას უნდა შინებოდა საბჭოთა წყობილებისა, საბჭოთა კავშირის მოწინავე ფორმაციისა, მაღალგანვითარებული მეცნიერებისა, ტექნიკისა და სასოფლო-სამეურნეო მექანიზაციისა, სამხედრო ტექნიკის მაღალი დონისა და მისი სამხედრო კადრების გამოცდილებისა…

როგორც ისლამიზაციამდე, ისე მის შემდეგ, თურქები ჩვენ შემოსავლის წყაროდ გვიყენებდნენ, როგორც ბალკანეთისა და კავკასიის სხვა ხალხებს.

თურქები უნდობლად გვეკიდებოდნენ და "გურჯი ოღლის", ანუ "ქართველის შვილს" გვეძახდნენ. მესხთა დამოკიდებულება ოსმალეთის იმპერიაზე გრძელდებოდა 1578-დან 1828 წლამდე (ბულგარეთი ოსმანთა იმპერიის კოლონია იყო 486 წელი - 1393-დან 1879 წლამდე).

1829 წლის რუსეთ-თურქეთის ომის შემდეგ მესხეთი, ადრიანოპოლის ზავის თანახმად, რუსეთს გადაეცა. მეფის მოხელეები, ოსმალო დამპყრობლების მსგავსად, უცხოელებად გვთვლიდნენ და ყოველ ნაბიჯზე შეურაცხყოფას გვაყენებდნენ.

ინგლის-თურქეთის 1918 წლის 30 ოქტომბრის სამშვიდობო ხელშეკრულებით, რომელიც კუნძულ ლემნოსთან ხომალდ "აგამემნონზე" დაიდო, ოსმალეთის ჯარები გაწვეულ იქნენ მესხეთ-ჯავახეთიდან. 1918 წელს ჩვენ 340-წლიანი კოლონიური უღლისგან გავთავისუფლდით და იმედი გვქონდა, რომ საბჭოთა ხელისუფლების დროს თავისუფლად ვიცხოვრებდით.

საქართველოს გასაბჭოების შემდეგ (1921 წლის თებერვალი), 1921 წლის 12 მარტს წითელი არმიის ნაწილები თოფის გაუსროლელად შევიდნენ მესხეთის ტერიტორიაზე

ჩვენ არ წამოგვიყენებია ჩვენი ავტონომიის მოთხოვნა არც კავკასიის ფრონტის რევკომისათვის, არც საქართველოს რევკომისათვის. ჩვენი პირველი რევკომის თავმჯდომარის ამხ. მახარაძის წინადადებით ჩვენი ხალხის წარმომადგენლები დათანხმდნენ, ფორმალურად არ მოეთხოვათ ავტონომია, რაკი დარწმუნებულები იყვნენ, რომ ჩვენი ეკონომიკური და სულიერი მოთხოვნილებები უავტონომიოდაც იქნებოდა დაკმაყოფილებული. ასეც მოხდა.

ლენინური ეროვნული პოლიტიკის წყალობით 1920-დან 1936 წლამდე კულტურული რევოლუცია მესხეთში გამარჯვებით დამთავრდა. სრულად იქნა ლიკვიდირებული წერა-კითხვის უცოდინარობა. ამ პერიოდში ჩვენ უკვე გვყავდა საკუთარი კადრები, გვქონდა მდიდარი ეკონომიკა და მაღალი კულტურა. ამხ. ორჯონიკიძის დაპირებები მესხეთის ეკონომიკისა და კულტურის განვითარების თაობაზე რეალურად გამართლდა.

1944 წლის 15 ნოემბრიდან იწყება მესხების ენით აუწერელი ტრაგედია.

1953-1965 წლებში არაერთხელ მივმართეთ ინდივიდუალური და კოლექტიური მოთხოვნით ყველა ცენტრალურ, პარტიულ, სახელმწიფო და სამთავრობო ორგანოსა და დაწესებულებას, ყველა გამოჩენილ პარტიულ და სახელმწიფო მოღვაწეს

სამშობლოში დაბრუნების თხოვნით. მაგრამ, სამწუხაროდ, ჩვენი ყველა თხოვნა უყურადღებოდ დარჩა.

ჩვენი რეაბილიტაციის მიზნით არაერთხელ მივმართეთ საქართველოს მეცნიერებათა აკადემიის მეცნიერებს, საქართველოს მწერალთა კავშირს, რათა ჩვენს ხალხს სამარცხვინო გადასახლებისგან გათავისუფლებაში დახმარებოდნენ.

დიდი სამამულო ომი ფაშისტურ გერმანიაზე გამარჯვებით დასრულდა. უნდა აღინიშნოს, რომ ამ გამარჯვებაში ჩვენ, მესხებმაც შევიტანეთ ჩვენი პროპორციული წვლილი. ჩვენ შორისაც არის სამშობლოს დაცვისათვის საბჭოთა კავშირის ორდენებითა და მედლებით დაჯილდოებული ასობით მეომარი. ისინი დარწმუნებულები იყვნენ, რომ ზურგში მყოფი მათი შვილები და ახლობლები დაუცველები არ დარჩებოდნენ. ჩვენი მებრძოლები განაგრძობდნენ სამართლიან ომს იმაში დარწმუნებულები, რომ შვილებს ბედნიერ ცხოვრებას მოუპოვებდნენ, და მათ ვერ წარმოედგინათ 1944 წლის 15 ნოემბრის კოშმარი...

ჩემი ბაქოში ყოფნისას 1956 წლის 13 მარტს საარქივო მასალებში ვიპოვე გაზეთ "ბაკინსკი რაბოჩის" 1945 წლის 13 აპრილის ნომერში, ანუ ჩვენი გასახლებიდან რამდენიმე თვის შემდეგ გამოქვეყნებული შემდეგი დოკუმენტი:

"საბჭოთა კავშირის გმირი ბექირ მუსტაფაევი"

გვარდიელმა წითელარმიელმა ბექირ დურსუნ ოღლი მუსტაფაევმა, ყოფილმა რიგითმა კოლმეურნემ საქართველოს სსრ ახალციხის რაიონის სოფ. ბლორძადან, სახელოვანი საბრძოლო გზა განვლო. იგი მონაწილეობდა ბრძოლებში მშობლიური კავკასიის დასაცავად და ქერჩის სრუტის ფორსირებაში, გერმანელთა განადგურებაში ყირიმში, ჰიტლერელი დამპყრობლებისაგან უკრაინის გათავისუფლებაში.

მნიშვნელოვანი სიმაღლისათვის მტრის დიდ ძალებთან უთანასწორო ბრძოლაში მუსტაფაევმა მოსპო 40 ჰიტლერელი, მათგან 4 - ხელჩართულ ბრძოლაში.

გამოჩენილი სიმამაცისა და გმირობისათვის აზერბაიჯანელი ხალხის სახელოვან შვილს, გვარდიის წითელარმიელს ბე-

ქირ დურსუნ ოღლი მუსტაფაევს მიენიჭა საბჭოთა კავშირის გმირის წოდება".

მაგრამ მესხთა შორის ამხანაგ მუსტაფაევის გარდაც არიან გმირები.

ქართველმა კლასიკოსებმა, პოეტებმა და პროზაიკოსებმა თავისი ნაწარმოებებით ახალგაზრდების არაერთი თაობა აღზარდეს. 1881 წელს რაფიელ ერისთავმა ასეთი დარიგება მოგვცა:

სადაც ვშობილვარ, გავზრდილვარ და მისროლია ისარი,
სად მამა-პაპა მეგულვის, იმათი კუბოს ფიცარი,
სადაც სიყრმითვე ვჩვეულვარ, - ჩემი სამშობლო ის არი.
არ გავცვლი სალსა კლდეებსა უკვდავებისა ხეზედა,
არ გავცვლი მე ჩემს სამშობლოს სხვა ქვეყნის სამოთხეზედა!

1870 წელს ამიერკავკასიაში ბორჯომი-ახალციხე-ბათუმის რკინიგზა რომ გაეყვანათ, მაშინ ვალეს ქვანახშირი, ქისათიბის დიატომიტი, ადიგენისა და აბასთუმნის უხვი ხე-ტყე, სწორუპოვარი მინერალური და კლიმატური კურორტები და მესხეთის ხილი დიდ მატერიალურ სარგებლობას მოუტანდა საბჭოთა ადამიანებს. ეს ყველაფერი ხელს შეუწყობდა მესხეთის ეკონომიკურ და კულტურულ განვითარებას. ჩვენი ხალხის ეს ოცნება დიდ სამამულო ომამდე ვერ ახდა.

მეორე მსოფლიო ომის დროს ქვეყანას არ შეეძლო 1941 წელს დაწყებული ბორჯომ-ვალეს რკინიგზის ხაზის ბოლომდე გაყვანა. მაშინ პარტიამ და მთავრობამ დახმარებისათვის მიმართა მესხეთის ყველა კოლმეურნეს - ქალსა და კაცს, ახალგაზრდასა და მოხუცს.

მესხები, როგორც ყოველთვის, გამოეხმაურნენ პარტიის მოწოდებას და 1941-1944 წლებში საკუთარი შრომადღეების ანგარიშში ბოლომდე გაიყვანეს 70 კმ სიგრძის ბორჯომი-ვალეს რკინიგზა. ამის შემდეგ ჩვენვე ჩაგვსხეს დანჯღრეულ საბარგო ვაგონებში და **ჩვენი ხელით გაყვანილი რკინიგზით** პირველივე რეისით გაგვიყენეს გრძელ გზას შუა აზიის შორეულ ადგილებში დასასახლებლად.

წაგვართვეს სამშობლო, ადამიანური და მოქალაქეობრივი უფლებები, რომლებიც დიდი ოქტომბრის რევოლუციამ მოგვცა.

ჩვენი გასახლების პირველი წლები ჩვენი "გამოცდის" წლები იყო. ვინც ფიზიკურად ძლიერი იყო, ვინც შუა აზიის ჰავას შეეგუა, ის გადარჩა. დანარჩენები კი დაიხოცნენ შიმშილით, სიცივით, კომენდატურებში არაადამიანური მოპყრობით და ა. შ.

იმედი გვქონდა, რომ გერმანიაზე გამარჯვების შემდეგ მშობლიურ მხარეში დაბრუნების შესაძლებლობა მოგვეცემოდა. მაგრამ ასე არ მოხდა. უფრო მეტიც, 1953-1954 წლებში რეპრესიები ჩვენ მიმართ გაძლიერდა. სამშობლოდან ჩვენი განდევნა დაკანონდა. სტალინის პიროვნების კულტისა და ავანტიურისტი-პროვოკატორი ბერიას მხილების შემდეგაც კი, ჩვენ ვერაფერს მივაღწიეთ. პირიქით, შანტაჟითა და მოტყუებით 1954 წელს ხელი მოგვაწერინეს ტექსტზე, თითქოს თანახმა ვიყავით არ მოგვეთხოვა ჩვენი კანონიერი უფლება - სამშობლოში დაბრუნება, თითქოს თანახმა ვიყავით სამუდამო გადასახლებაში გვეცხოვრა.

ჩვენ დავკარგეთ მშობლიური მხარე, იძულებულნი ვართ შევეწყოთ სხვათა ენებს, ზნე-ჩვეულებებს, კლიმატურ პირობებს და ა.შ. 1954 წელს, როცა პასპორტებს გვაძლევდნენ, შეგვიცვალეს გვარები და ეროვნება. ასე, მაგალითად, მე მომცეს პასპორტი, რომელშიც ეროვნებად "აზერბაიჯანელი" მეწერა, ჩემს ერთ ღვიძლ ძმას, ბატალ ბარათაშვილს ჩაუწერეს, რომ იგი "თურქია", მეორე ძმას, ფახრედინს კი - "ქართველია". ასე მოექცნენ მესხთა სხვა ოჯახებსაც. ცდილობდნენ ჩვენი ნათესაობაც კი მოეშალათ. აი, რა მივიღეთ სტალინის პიროვნების კულტისა და ავანტიურისტის, პროვოკატორთა ბანდის ხელმძღვანელის ბერიას მხილებით.

და მაინც ყოველწლიურად ველოდით ჩვენს რეაბილიტაციას დიდი ოქტომბრის სოციალისტური რევოლუციის 36-დან დაწყებული 48-ე წლისთავამდე, მაგრამ ყველაფერი უცვლელი რჩებოდა.

მოუთმენლად ველოდებოდი, რომ ისეთ მნიშვნელოვან საკითხს, როგორიც ჩვენი იყო, უსათუოდ განიხილავდა პარტიის

ყრილობები და რეაბილიტაცია გვეღირსებოდა, მაგრამ ჩვენმა უამრავმა ჩივილმა სსრკ კონსტიტუციისა და სკკპ წესდების ჩარჩოებში შედეგად არაფერი მოგვიტანა.

ჩვენი რეაბილიტირება არც XXI და არც XXII ყრილობას არ მოუხდენია. ახლა კი ჩვენი უკანასკნელი იმედი XXIII ყრილობაა.

თუმცა სკკპ ცკ-ს სპეციალურ წერილში ბოლომდე იყო დაგმობილი პიროვნების კულტი და მისი შედეგები, ჩვენი საკითხი მაინც არ გადაწყვეტილა.

ისტორიას თუ მივმართავთ, ასეთ ფაქტს გავიხსენებთ: 1828 წელს მეფისნაცვალმა კავკასიაში, კოლონიზატორმა, რუსიფიკატორმა-მონარქისტმა გრაფმა პასკევიჩმა ახალციხე აიღო. მან ოფიციალურად გადაგვარქვა სახელი და "თათრები" გვიწოდა, რათა უფრო ადვილად გადავეცვალეთ არზრუმელ სომხებში. გრაფის მიზანი ნაწილობრივ მიღწეული იქნა: ახალციხიდან თურქეთში გადაასახლეს მაჰმადიანი ქართველები, როგორც "თათრები", იქიდან კი სომხები მიიღეს და ჩვენს ტერიტორიაზე დაასახლეს.

აი, სად არის ჩვენი ეროვნული საკითხის საკვანძო საიდუმლო, რომელიც პასკევიჩის მეშვეობით 1830 წელს ჩაისახა, ხოლო სტალინისა და ბერიას მიერ 1944 წლის 15 ნოემბერს დაგვირგვინდა.

მაგრამ ჩვენთვის გულსატკენი და გაუგებარია, რატომაა საქართველოს კპ ცკ-ს მდივანი ვ. პ. მჟავანაძე ჩვენი რეაბილიტაციის შეფერხების მომხრე. ნუთუ იგი არ იცნობს მესხებს - ბარათაშვილებს, აბაშიძეებს, გოზალიშვილებს - ვინ არიან ისინი, თუ არა ქართველები?

კადნიერებაში ნუ ჩამომართმევთ, თუ ჩემი ოჯახური ცხოვრების ამბავს მოგახსენებთ. როგორც კომუნისტს, მრცხვენია იმის აღიარება, რომ ჩემმა პარტიამ და ხელისუფლებამ, სტალინმა, რომლისაც უფრო მეტად გვწამდა, ვიდრე ფანატიკოსებს ღმერთისა, ცხოვრება დამინგრიეს.

ჯერ გამომიყენეს, შემდეგ მშობლიური მხარიდან გამომაძევეს, ძალად გამყარეს ცოლს, ზინა გიგინეიშვილს. ზინა ქრისტიანი ოჯახიდან, აბაშის რაიონის სოფელ გულუხეთიდან იყო,

პარტიის წევრს 1932 წლიდან დამთავრებული ჰქონდა კომუნისტური უნივერსიტეტი, ბოლო დროს მასწავლებლად მუშაობდა ადიგენის რაიონის სოფ. უდეში. ჩვენი გასახლების შემდეგ ზინა საქართველოში დარჩა. ის უშიშროების კომიტეტის კაბინეტებში აწვალეს, მას "თურქეთის ჯაშუშობაც" კი დასწამეს. ბოლოს და ბოლოს ზინამ წამებას ვერ გაუძლო, ჭკუიდან შეიშალა და გარდაიცვალა.

ეს თანამედროვე "ღვთაებრივი კომედია" მხოლოდ ჩემს ოჯახს კი არ გადახდა, არამედ ჩვენი ხალხის ბევრ სხვა ოჯახსაც.

უადგილო არ იქნება შეგახსენოთ შემდეგი მომენტი დემოკრატი ბერძენი მწერლის ალექსანდრე პარადისისის წიგნიდან "ბალთაზარ კოსა", რომელშიც მხილებულია დაუნდობელი კათოლიკური ინკვიზიცია. ავტორი წერს: "1492 წელს ფერდინანდ კათოლიკემ ესპანეთიდან გააძევა მთელი მაჰმადიანი მოსახლეობა, რომელმაც უარი თქვა ქრისტიანობის მიღებაზე". იმათ, ვინც ვერ გაასახლეს, ბრალად დასდეს "ქრისტიანული სარწმუნოების უარყოფა", ანუ დანაშაული, რომლისთვისაც საშინელი წამების შემდეგ ცეცხლზე წვავდნენ.

მაჰმადიანთა იმ პირველი პარტიიდან, რომელიც ხომალდებზე დასვეს, 140 ათასი სულიდან 100 ათასზე მეტი შიმშილითა და წყურვილით დაიღუპა.

კათოლიკურმა ეკლესიამ სასიკვდილოდ გაიმეტა ისინი. მეფემ ისინი, როგორც მაჰმადიანები, სახელმწიფოდან გააძევა. იმათ გარდა, ვინც ზემოხსენებული მიზეზით დაიღუპა, ხომალდების ეკიპაჟებმა კიდევ ათასობით ადამიანი დახოცეს. ესპანეთში დაახლოებით 2 მილიონი მავრი გაანადგურეს.

და, აი, ხუთი საუკუნის შემდეგ თითქმის ასევე მოგვექცნენ ჩვენ, მესხებს.

ოსმალეთისა და რუსეთის იმპერატორებმა დაიპყრეს ჩვენი ხალხი და ჩვენი მიწა კოლონიად გაიხადეს, ექსპლუატაციას გვიწევდნენ, აბუჩად გვიგდებდნენ, გვსპობდნენ. გაგვამაჰმადიანეს. 340 წელიწადი გვაწვალეს. თუმცა ხელი ვერ ახლეს ჩვენს ელემენტარულ ადამიანურ უფლებას - არ წაურთმევიათ სამშობლო. 1616 წელს შაჰ აბასმა ირანში დაახლოებით 300

ათასი ქართველი - კახელი გადაასახლა; ხოლო სტალინმა 1944 წელს სოციალიზმის დაცვის ნიღბით კავკასიიდან 3 მილიონამდე სხვადასხვა მცირე ერის წარმომადგენელი გაასახლა. კავკასიიდან გასახლებული ყველა ეროვნება დაბრუნდა სამშობლოში. ჩვენი რეაბილიტაციის საქმე როდისღა გადაწყდება?

ჩვენ არასდროს გამოვსულვართ მოთმინების ჩარჩოებიდან, არასოდეს მიგვიმართავს სხვა დემოკრატიული, კომუნისტური პარტიებისთვის, არ მიგვიმართავს მტრული სახელმწიფოებისათვის, არ გაგვიმართავს დემონსტრაციები, არ გამოგვიცხადებია გაფიცვა ან შიმშილობა უკანონობის გამო.

განა სამართლიანია მესხების, კეთილშობილი და გმირი ხალხის ღვაწლის დავიწყება საქართველოს წინაშე - ხალხისა, რომელიც, მიუხედავად განადგურებული ეკონომიკისა და კულტურისა, მრავალი საუკუნის მანძილზე მკერდით იცავდა საქართველოს სხვადასხვა დამპყრობლებისგან და ამით საქართველოს დანარჩენი ნაწილის ეკონომიკა, კულტურა და დამოუკიდებლობა გადაარჩინა.

ჩვენ კოსმოპოლიტები ვერ გავხდებით ჩვენი ხალხის წინაშე. სამშობლოს პატრიოტობა კომუნისტის უმაღლესი თვისებაა. ასე გვასწავლიდა და ასე გვზრდიდა ლენინური პარტია ნახევარი საუკუნის მანძილზე.

გვწამდა პარტიის XX ყრილობისა და გავაფართოვეთ გამათავისუფლებელი მოძრაობა ყველგან, სადაც მიმოფანტულები ვართ.

არ შევცოდავთ, თუკი მშობლიურ კომუნისტურ პარტიას ვთხოვთ, გამოიჩინოს მამობრივი მზრუნველობა - დაგვიბრუნოს ბუნების ნაწყალობევი - სამშობლო, რომელიც უმაღლესი ხელისუფლების დანაშაულებრივი გადაწყვეტილებით იარაღის ძალით წაგვართვეს.

არსებითად, ჩვენ ზედმეტი ან სხვისი არაფერი გვინდა - ჩვენთვის წართმეული ქონება ჩვენივე პატიოსანი შრომის ნაყოფი იყო. ჩვენ სამშობლოში, საქართველოში დაბრუნებას ვითხოვთ.

ჩვენ არ ვაპირებთ, რაიმე ვასწავლოთ სკკპ XXIII ყრილობის პრეზიდიუმს, არამედ ვთხოვთ გვაპატიოს, რომ ვკარნახობთ მას. ექიმიც ხომ მხოლოდ მას შემდეგ მკურნალობს ავადმყოფს, როცა გაიგებს, რა სტკივა მას.

მესხები ქართველობის ნაწილს წარმოადგენენ. ეს არის ხალხი, რომელსაც ჰქონდა თავისი ეკონომიკა, ისტორია, ტერიტორია, ეთნოგრაფია, ეთნიკა, დემოგრაფია.

ჩვენ დღემდე წყევლა-კრულვას ვუთვლით ოსმალო სულთანს იმისთვის, რომ, როცა მესხები სუსტები ვიყავით, მან საკუთარი ძალა ჩვენ აბუჩად ასაგდებად გამოიყენა. რა თქმა უნდა, ჩვენ, დღევანდელი თაობა, შუა საუკუნეების ქართველი ფეოდალების პარტიკულარიზმზე პასუხისმგებელნი ვერ ვიქნებით, ისევე როგორც ბულგარელთა თანამედროვე თაობა პასუხს ვერ აგებს თურქებზე და შუა საუკუნეთა ბულგარელების სისუსტეზე. ბულგარეთიც ხომ ოსმანთა იმპერიის ნაწილი იყო1393-დან 1879 წლამდე.

საბჭოთა მთავრობა ჩვენც დაგვეხმარა, ისევე როგორც ბევრ სხვას, რათა კოლონიური უღლისაგან გავთავისუფლებულიყავით და ბედნიერი ცხოვრება აგვეშენებინა, და არა იმისათვის, რომ სავსებით მოვესპეთ.

1921-1944 წლებში ჩვენი ხალხი შეგნებულად შრომობდა სოციალიზმის ასაშენებლად, იმისათვის, რომ მომავალი თაობები საკუთარი ქვეყნის ბატონ-პატრონები გამხდარიყვნენ.

1936-1953 წლებში ბერიას ბანდა სსრკ მთავრობის წინაშე საკუთარი ავტორიტეტის გაზრდის მიზნით ნაბიჯ-ნაბიჯ აგრძელებდა ჩვენი ხალხის ავტორიტეტის ლაფში ამოსვრას.

1942-1944 წლებში ჩვენ წინააღმდეგ წარმოებულმა პროვოკაციამ თავის კულმინაციას მიაღწია.

1943 წლის ზაფხულში აჭარიდან შემოაგზავნეს პროვოკატორი, ვინმე "ჯანფოლად ფლატელი ოღლი" და მისი თანამებრძოლები ასლანი და ყაფლანი, რომლებიც ადიგენის შინსახკომის მიერ იყვნენ შერჩეულები. დავალება ასეთი იყო: შეიარაღებული დაპირისპირების პროვოცირება სოფელ მოხესთან და მისი ისე წარმოჩენა, როგორც ანტისაბჭოთა გამოხდომა მესხების მხრიდან.

ზაფხულში პროვოკატორმა რამდენიმე ადამიანი მოკლა: ადიგენის შინსახკომის თანამშრომელი, სოფ. სმადას მკვიდრი მალიქბეგ მუსაევი, რადგანაც მალიქბეგს მისი დაკავება უნდოდა, მახმუდოვი ბინალი და რამდენიმე სამხედრო მოსამსახურე.

ადიგენის რაიონის სამომხმარებლო რაიკავშირის თავმჯდომარე, უდელი ბინალი ჭილაშვილი მოგვითხრობს: “1943 წლის ოქტომბერში, სოფელ მოხეზე მიმაგრებული რომ ვიყავი, როგორც პარტიის ადიგენის რაიკომის რწმუნებული, დავალებული მქონდა სოფ. მოხეს სამეურნეო და პოლიტიკური ცხოვრების თვალყური. ერთხელ, საღამოს, წითელ არმიაში მობილიზაციის უწყებებს ვარიგებდი. დილით გამოირკვა, რომ ჯერ კიდევ უწყებების დარიგებამდე ადიგენის შინსახკომის უფროსს წვევამდელებისთვის შაშხანები და ვაზნები დაერიგებინა და “ჯანფოლადთან” გაეგზავნა ისინი”. ასე გახდნენ ეს ბიჭები “დეზერტირები” და გაუცნობიერებლად ასრულებდნენ ბანდიტი მესხების როლს.

ასეთი დეზერტირი 15-20 თუ იქნებოდა (მოგვიანებით ეს ციფრი რაღაც იქსამდე გაზარდეს).

“შემდეგ, - გვიამბო ჭილაშვილმა, - მაშინვე მოვახსენე ვითარება პარტიის ადიგენის რაიკომის პირველ მდივანს ამხ. გელაძეს. ალბათ მან სათანადო ზომები მიიღო და ამიტომ რაიონის შინსახკომის უფროსი კარახანიანი სხვა თანამდებობაზე გადაიყვანეს”.

აი, ჯერ კიდევ როდის დაიწყო ეს პროვოკაცია.

1943 წლის ოქტომბერში ზემოხსენებულ ბანდიტებთან საბრძოლველად სოფ. მოხეში შექმნეს ადიგენის, ახალციხის და ასპინძის რაიონებისა და მათში შემავალი სოფსაბჭოების გამანადგურებელი ბატალიონი.

პირადად მე ბატალიონში ვიყავი, როგორც უდეს სოფსაბჭოს წარმომადგენელი და ვმონაწილეობდი ე. წ. “მოხეს ბრძოლაში”.

ამ შემთხვევის მნიშვნელობის გაზრდის მიზნით იმ დღეებში მოხეში იმყოფებოდნენ თვით საქართველოს სსრ შინაგან საქმეთა კომისარი რაფავა და მისი თანამშრომლები. იქვე მოიყვანეს სასაზღვრო ჯარების რამდენიმე ნაწილი.

“ოპერაცია” დეზერტირების წინააღმდეგ 7 დღეს გრძელდებოდა. ოპერაციის განმავლობაში არავინ დაუჭერიათ. მესაზღვრეებისა და გამანადგურებლების დათხოვნის შემდეგ დეზერტირები ნებაყოფლობით დანებდნენ.

აჭარაში ყოფნისას 1944 წლის ზამთარში პროვოკატორმა "ჯანფოლადმა" კიდევ რამდენიმე კაცი მოკლა. ბოლოს, 1944 წლის გაზაფხულზე დიდაჭარის ხიდზე იგი აჭარის შინსახკომის ორგანოს მუშაკებმა მოკლეს.

პროვოკატორის თანამებრძოლები ასლანი და ქაფლანი გაქრნენ პროვოკაციის ასპარეზიდან.

ასეთი პროვოკაციების შედეგად 1943 წელს საფუძველი ჩაეყარა დასაბუთებას გასახლების საჭიროებაზე, რომელიც ჩატარდა სსრკ შინსახკომის სპეცოპერაციის ჩარჩოებში 1944 წლის 15 ნოემბერს.

ჩვენი ხალხის ზარალზე კონკრეტული წარმოდგენა რომ ვიქონიოთ, შემდეგ ციფრებს მოვიყვან:

	რაიონები	სოფლების რაოდენობა	ადამიანთა რაოდენობა	ოჯახთა რაოდენობა
1.	ადიგენი	73	65 700	10 950
2.	ახალციხე	70	66 000	10 500
3.	ასპინძა	65	58 500	9750
4.	ახალქალაქი	10	9 000	1 500
5.	ბოგდანოვკა	2	1 800	300
	სულ:	220	198 000	33 000

ამოღებული ქონების ჯამი ახალი ანგარიშით (ანუ 1961 წლის ფულის რეფორმის შემდეგ) ასეთია: ადიგენში - 54 750 000 მან., ახალციხეში - 52 250 000 მან., ასპინძის რაიონში - 48 750 000 მან., ახალქალაქში - 75 000 000 მან., ბოგდანოვკაში - 15 000 000 მანეთი.

საერთოდ უკანონობის დონე იქამდე მივიდა, რომ 1944 წელს, სოციალიზმის დროს, სოციალიზმის დაცვის ნიღბით, ლენინის დროშის ქვეშ, ორდენებითა და მედლებით იმათი დაჯილდოება დაიწყეს, ვინც კავკასიის მცირერიცხოვან მაჰმადიან ხალხთა

გასახლებისას სისასტიკით გამოიჩინა თავი. ეს ორდენები და მედლები აქამდე არაა ჩამორთმეული და გაუქმებული.

ჩვენთვის საწყენია, რომ ზოგი მუშაკი მცირერიცხოვან ხალხთა უფლებების ამგვარი გათელვისათვის დაჯილდოვდა კიდეც, და ვიმედოვნებთ, რომ ახლა ჩვენი მთავრობა შესაძლებლად მიიჩნევს ამ ორდენებისა და მედლების ჩამორთმევას და გაუქმებას.

ჩვენი თვალთვალი კვლავ გრძელდება, თითქოს მესხები უცხო ქვეყნების ჯაშუშები ვიყოთ. ჩვენი ხალხის გამათავისუფლებელი მოძრაობის გაძლიერებასთან დაკავშირებით უშიშროების კომიტეტმაც ხელი მიჰყო ჩვენი საქმეების აქტიურ შეფერხებას.

მათ ჯერ საქართველოს მწერლებსა და პოეტებს მიმართეს, რათა მათ დაეწერათ მოთხრობა ან რომანი, რომელიც გაამართლებდა მაჰმადიანი მესხების გასახლებას, როგორც კანონზომიერ და სოციალიზმისა და კომუნიზმის ინტერესებისაკენ მიმართულ ქმედებას. ასეთი მწერალი რომ ვერ იპოვეს, ეს დაავალეს ჩვენი ხალხის შვილს, აზალხან ალიმხანოვს(აბულაძეს), მესხ კომუნისტს, რომელმაც მთელი ცხოვრება კონტრდაზვერვაში იმუშავა, იყო სასაზღვრო ჯარების პოდპოლკოვნიკი, ამჟამად (1984 წ. - რედ. შენიშვნა) კი თბილისში ცხოვრობს. მას კარგ ანაზღაურებას დაჰპირდნენ, მაგრამ აზალხანმა უარი თქვა თავისი ხალხის ღალატზე. მაშინ იგი უშიშროების კომიტეტის თავმჯდომარის მოადგილის ინიციატივით სამსახურიდან მოხსნეს.

უადგილო არ იქნება გავიხსენოთ, რომ ჩვენი გასახლების შემდეგ ალიმხანოვი დაითხოვეს სამსახურიდან, როგორც პირი, რომელსაც არ ენდობიან, ვინაიდან მისი პირადი საქმე "დაიკარგა" სასაზღვრო ჯარების რესპუბლიკური შტაბის(!) სეიფიდან. მას დღემდე არ ეშვებიან, მისი თბილისიდან გასახლებაც უნდათ, მაგრამ ჯერჯერობით მიზეზი ვერ უპოვიათ.

ბოლოს "მწერალი" მაინც იპოვეს, მისცეს დავალება, თემის სახელწოდება "პაროლია აღ-ჩაი" და ფსევდონიმი - ს. პრაგა. კამპანია დაიწყო გაზეთ "მოლოდიოჟ გრუზიის" ფურცლებზე გამოსვლით და 1964 წლიდან 1965 წლამდე გრძელდებოდა.

პრაგამ მაჰმადიანი მესხების დისკრედიტაციის მიზნით "დოკუმენტური" მოთხრობა შეთხზა.

მოვითხოვთ, შეწყვიტოთ ხალხის - სახელოვანი მშრომელების, მასწავლებლების, მუშების, კოლმეურნეების, კომუნისტებისა და უპარტიოების შეურაცხყოფა.

"ცოდვილი" აღმოჩნდა ანვერ ოდობაშევიც, რომელიც ამჟამად (1984 წ. - რედ. შენიშვნა) ყირგიზეთის სსრ ქალაქ ფრუნზეში[52] ცხოვრობს. 1964 წელს იგი პარტიიდან გარიცხეს ჩვენი ხალხის პატრიოტული მოძრაობის აქტიური ხელმძღვანელობისათვის. ეს ყველაფერი ისე გააფორმეს, როგორც მეუღლესთან უთანხმოების შედეგი. სინამდვილეში იგი ძველი კომუნისტი, პედაგოგი, თადარიგის უფროსი ლეიტენანტი, წითელი ვარსკვლავისა და წითელი დროშის ორდენების კავალერია.

ამჯერად ჩვენ დარწმუნებულები ვართ, რომ პარტიის XXIII ყრილობა - პარტიისა, რომელიც ბოლო ხანს განსაკუთრებულ ყურადღებას უთმობს ეროვნული პოლიტიკის საკითხებს, - აუცილებელ დახმარებას აღმოგვიჩენს ამ ისტორიულ საქმეში, რაც მაგალითი იქნება მსოფლიოს ყველა ხალხისთვის.

მესხები - მაჰმადიანი ქართველები უბადლო მესაქონლეები, მებაღეები და მიწათმოქმედნი, შრომისმოყვარე და პატიოსანი ადამიანები არიან. უეჭველია, რომ მშობელ მხარეში ისინი დიდ სარგებლობას მოუტანენ ჩვენს სოფლის მეურნეობასა და მეცხოველეობას.

ამგვარად, მესხთა რეაბილიტაცია პოლიტიკური, ეკონომიკური, ეროვნული, ისტორიული და დემოგრაფიული თვალსაზრისით განსაკუთრებულ ყურადღებას იმსახურებს.

დარწმუნებული ვართ, აგრეთვე, რომ ეს ზომა მთელი ქართველი ხალხის მიერ აღქმული იქნება, როგორც ჩვენი პარტიისა და მთავრობის მხრიდან მის ბედზე განსაკუთრებული მზრუნველობის შედეგი და ეს იქნება საფუძველი ჩვენი ხალხის ახალი შრომითი და სამეურნეო გმირობისათვის.

ლ. ბარათაშვილი,
25 დეკემბერი 1965 წ.,
ქ. მინგეჩაური".

---

52. ფრუნზე - ყირგიზეთის დედაქალაქ ბიშკეკის სახელი 1926-1991 წლებში.

ვაგრძელებ ბლოკნოტების ჩანაწერების ციტირებას.

4 იანვარი 1966 წ. თბილისიდან მივიღე დეპეშა: “გიცდით. სასწრაფოდ წამოდი. ხალილი”. წავედი 6 იანვარს. 31 დეკემბერს გარდაიცვალა მამა.

9 იანვარი. ხალილ უმაროვი, ისლამ ასლანოვი, ისა აშრაფოვი მუღანში დაბრუნდნენ. თბილისში გაარკვიეს კომიტეტის ამბავი, რომელიც ცკ-ს მდივნის, სტურუას თქმით, ხელს მოჰკიდებს გადმოსახლების საკითხს. ამ კომიტეტზე სტურუა მელაპარაკა 1965 წლის ბოლოს, ცკ-ში ათასი ოჯახის საქართველოში დაბრუნების საკითხი დგასო. სტურუამ ამ კომიტეტის შემადგენლობაც კი დამისახელა. მასში ჩემთვის უცნობი ადამიანებიც შედიოდნენ - ამირან ცამციშვილი, თემურ ჩიქოვანი. ჩემთვის ნაცნობი გვარებიც იყო: შოთა ლომსაძე, აკადემიკოსი ჩანგაშვილი, ჩვენი აზალხანი.

როგორც გამოირკვა, კომიტეტი, როგორც ასეთი, არ არსებობს, ისევე, როგორც არ არსებობს 1000 ოჯახის გადმოსახლების დადგენილება.

11 იანვარი. შევიარე შინაგან საქმეთა სამინისტროში. მივაღწიე მიღებას მინისტრ შევარდნაძესთან. ვკითხე, იცითმეთქი, რომ საქართველოს ცკ-ში გადაწყვეტილია მესხების საქართველოში დაბრუნების საკითხი? მიპასუხა, ეს პირველად მესმის თქვენგანო. მე კი ინფორმირებული ვარ, რომ თქვენ უნდა მოახდინოთ დასაბრუნებელი მესხების რეგისტრაცია; ეს ინფორმაცია საქართველოს კპ ცკ მდივნისგან მაქვს-მეთქი. მინისტრმა მიპასუხა, ასეთი არაფერი გამიგონია და არც ვიციო. რამდენჯერმე გაიმეორა, არ ვიციო. თუმცა კარგად მიმიღო. მაშინვე დავურეკე საქართველოს კპ ცკ-ს მდივანს დ. სტურუას ტელეფონით - 3-03-69. ყურმილი მისმა მდივანმა აიღო. მიღება ვითხოვე. 18 იანვრისათვის ჩამწერეს.

19 იანვარი. გუშინ დილის 10 საათზე სტურუას მისაღებში ვიყავი. მისმა მდივანმა მითხრა: “თქვენი გადმოსახლება სახელმწიფო ორგანოების საქმეა და არა პარტიულის. მაშ რა აზრი აქვს ამაზე აქ ლაპარაკს?”

1964 წლის დეკემბრის ამბები გამახსენდა: 20-27 დეკემბერს საქართველოს ცკ-ში ვიყავით 53 დელეგატი შუა აზიიდან. ცკ ვაიძულეთ, სამჯერ მივეღეთ. მჟავანაძე დაგვემალა. მეოთხედ კი საერთოდ მოგვატყუეს: დაგვპირდნენ საკითხის გადაჭრას 1965 წელს. დავრწმუნდით, რომ ცკ-მ გამოიყენა პარტიისადმი ჩვენი ნდობა და მოგვატყუა.

26 თებერვალი 1966 წ. მე და აზალხანი მუღანში წავედით, რათა ფრუნზეში კაცი გავგზავნოთ. იქიდანაც უნდა გაიგზავნოს განცხადებები XXIII ყრილობის სახელზე. აზალხანი მუღანში დარჩა დედამისთან, მე კი 28 თებერვალს მინგეჩაურში მივდივარ.

3 მარტი. ჩემი ინტერნატის დირექტორმა შემატყობინა, მინგეჩაურის უშიშროება გიბარებსო. რომ მივედი, მითხრეს, საჭირო რომ იქნება, ისევ გამოგიძახებთო. მახსოვს, 1966 წლის 19 თებერვალს ჩანგაშვილმა და ს. ტაბატაძემ ცკ-ს მდივან სტურუასთან მიმიყვანეს. მისი რჩევით ჩვენი განცხადება ქართულად ვთარგმნეთ. ამ განცხადებას ხელი იმ მესხებმა მოაწერეს, რომლებიც ქართულად ლაპარაკობდნენ.

27 მარტი. 25 მარტი სასკოლო არდადეგების დღე იყო. მე და ხალილი თბილისში უნდა წავსულიყავით. 24 მარტს გასამგზავრებლად მოვემზადეთ, მაგრამ გუშინწინ, დილით ადრე ჩვენმა პროფკომის თავმჯდომარემ შემატყობინა, რომ თბილისში არ უნდა წავსულიყავი (აღმოჩნდა, რომ უშიშროებას სკოლის დირექტორისთვის დაევალებინა, ქალაქიდან არ გავეშვი. როგორც შემდეგ გამოირკვა, ჩვენი დირექტორი ჩემს წერილებს აკავებდა). დღემდე არ ვიცი, როდის დამთავრდება ჩემი შინაპატიმრობა.

1966 წლის აპრილში მე, თბილისის ისტორიული მუზეუმის განყოფილების გამგემ პროფ. ლომსაძემ, ნუმიზმატმა, აწ განსვენებულმა გიორგი კაპანაძემ, აზალხან ალიმხანოვმა (აბულაძემ) გადავწყვიტეთ, ქართველ მაჰმადიანთა სახელით შევხვედროდით კათალიკოსს (საქართველოს მართლმადიდებელი ეკლესიის პატრიარქს).

მასთან შესახვედრად საჭირო იყო წინასწარი ჩაწერა მიღებაზე. შეხვედრა საზეიმო იყო. საქართველოს ქრისტიანული

ეკლესიის მეუფესთან ურთიერთობის ეტიკეტი გვავალდებულებდა ხელზე ვმთხვეოდით პატრიარქს. კითხვა გამიჩნდა, მქონდა თუ არა მე, კომუნისტს, ამის უფლება? მცირე ყოყმანის შემდეგ გადავწყვიტე, რომ მესხების სამშობლოში დაბრუნებისთვის ყველაფერზე წასვლა მმართებდა.

კათალიკოს-პატრიარქი თანაგრძნობით მოგვექცა, თუმცა ჩვენი ეს მცდელობაც ამაო აღმოჩნდა.

"ჩვენთვის თქვენ მოჭრილი ნაწილი ხართ", - გვითხრა კათალიკოსმა.

5 მაისი 1966 წ. ჩამოვიდა ოდობაშევი ორ ამხანაგთან ერთად. დიდხანს ვისაუბრეთ. ანვერმა მიამბო რა მოხდა ფრუნზეს აეროპორტში: 1966 წლის 23 მარტს ის და ა. იზატოვი თბილისში უნდა გამოფრენილიყვნენ. მათ ას კაცზე მეტი აცილებდა - მესხების წარმომადგენლები. მიზანი იყო საქართველოს ხელისუფლებთან მოლაპარაკება მესხთა გადმოსახლების ადგილების თაობაზე. გამცილებლებმა მიმავალთა პატივსაცემად რიგის დაცვით მიაწოდეს მათი ბილეთები სარეგისტრაციოდ. რეგისტრაციის მაგიდასთან მდგომმა უშიშროების მუშაკმა აიღო ეს ბილეთები, სხვას გადასცა, შემდეგ კი ჩასასხდომი ტალონები ყველას თვალწინ დახია. ამან დარბაზში მყოფთა შორის აღშფოთება და ღელვა გამოიწვია, ცხადი იყო, რომ ეს აშკარა პროვოკაცია იყო. გამცილებელთა აღშფოთებასა და ხმაურზე მილიციის რაზმი გამოიძახეს. მილიციამ 12 კაცი დაიკავა, მათ შორის - ოდობაშევი და იზატოვი. ორმა სამოქალაქომ ხელი სტაცა ოდობაშევს, რომელმაც ერთ-ერთი მათგანი იცნო: ეს უშიშროების თანამშრომელი პეტროვი იყო.

სახალხო სასამართლომ ცრუმოწმეთა ჩვენებებზე დაყრდნობით, ოდობაშევს და იზატოვს 7 დღიანი პატიმრობა მიუსაჯა, 6 დღის შემდეგ კიდევ 8 დღე დაუმატა.

სასამართლოს შემდეგ სამასზე მეტი ქართველი მაჰმადიანი ძალადობისა და თვითნებობის წინააღმდეგ პროტესტის ნიშნად ყირგიზეთის ცკ-ს შენობას მიადგა. ყირგიზეთის სსრ უმაღლესი საბჭოს პრეზიდიუმის თავმჯდომარემ ამხ. კულატოვმა მიიღო ხალხის წარმომადგენლები - ბაირამოვი, ალიევი, ოდობაშევი და მორიგი ცრუ დაპირება მისცა მათ...

მე და ანვერი იმ დასკვნამდე მივედით, რომ, თუ საქართველომ უარი გვითხრა და არ მიგვიღო, ჩვენი ხალხი შუა აზიიდან ჯეირან-ჩელში (აზერბაიჯანშია ყაზახის ახლოს) უნდა გადმოსახლდეს, ეს ყველაზე უფრო ხელსაყრელი ადგილია.

7 მაისი 1966 წ. მჟავანაძემ ცკ-ს სხდომა მოიწვია. დაადგინეს, რომ მესხები არ უნდა ჩამოსახლდნენ საქართველოში.

17 მაისი. გამომიძახეს უშიშროების მინგეჩაურის განყოფილებაში. როგორც ყოველთვის, მრავალ კითხვაზე მომიხდა პასუხის გაცემა. ვუთხარი, რომ მესხების გათავისუფლების გზებს ვეძებთ. მითხრეს "იცხოვრეთ, როგორც ცხოვრობთ, რად გინდათ თავისუფლებაო?" შეხვედრა სამ საათს გაგრძელდა.

12 ივლისი. მოვეწყვე სასტუმრო "ინტურისტში", მოვიწვიე კრება, ესწრებოდა 10 წარმომადგენელი მუღანიდან და შუა აზიიდან. ვითათბირეთ.

25 ივლისი. ვიყიდე ერთი ცალი ჩემი წიგნი ჩვენს ეთნოგრაფიაზე.

2 აგვისტო. 21-ე დღეა, რაც თბილისში ვარ. ავიღე თამარას პედინსტიტუტში ჩარიცხვის ბრძანება. ჩაირიცხა ლიმიტით (გასული წლის ივნისში უმაღლესი და საშუალო სპეციალური განათლების მინისტრის მოადგილემ ფორაქიშვილმა სიტყვა მოგვცა, რომ უმაღლესებში ჩვენს იმდენ წარმომადგენელს ჩარიცხავენ, რამდენსაც მოვიყვანთ).

24 აგვისტო. თამარა ჩაირიცხა. მე და ჩემი ოჯახი მინგეჩაურში წავედით.

❊ ❊ ❊

1965 წლიდან 1968 წლის მაისამდე ჩვენი ხალხის დელეგატები აზერბაიჯანიდან და შუა აზიიდან სისტემატურად ჩადიოდნენ მოსკოვში. მიმართავდნენ უმაღლეს საბჭოს, რამდენჯერმე იყვნენ მიღებაზე სკკპ ცკ-ში. მიღებას რამდენიმე დღეს უცდიდნენ ხოლმე. ცვლილებების დიდი იმედი ჰქონდათ. ჩვენ პარტიისა და მთავრობის სამართლიანობისა და ჰუმანურობის გვწამდა.

1968 წლის ივნისის 10-15 რიცხვებში უზბეკეთის გაზეთებში გამოქვეყნდა ცნობა სსრკ უმაღლესი საბჭოს პრეზიდიუმის 1968 წლის 30 მაისის ბრძანებულების შესახებ იმაზე, რომ 1944 წელს საქართველოდან შუა აზიაში გასახლებულ თურქებს, ქურთებს, ხემშილებს უფლება ეძლევათ საცხოვრებლად აირჩიონ ნებისმიერი ადგილი სსრკ ტერიტორიაზე. ნათქვამი იყო, რომ სახელმწიფო არ იღებს თავის თავზე მატერიალურ პასუხისმგებლობას გადასახლებისათვის, არ აბრუნებს კონფისკებულ ქონებას. იმის თაობაზე, რომ ხალხს შეუძლია დაბრუნდეს იქ, საიდანაც იქნა გასახლებული, არაფერი იყო ნათქვამი.

მიმაჩნია, რომ ამ ბრძანებულებით ჩვენ დიდ ერებთან ძალადობრივი ასიმილაციისათვის და, აქედან გამომდინარე, გადაშენებისათვის ვართ განწირულები. და, ბოლოს, რადგანაც ბრძანებულებაში ქართველ მაჰმადიანებად - მესხებად კი არ მოგვიხსენიებდნენ, არამედ "თურქებად", ხელისუფალთ სურდათ, საბოლოოდ გადაეწყვიტათ ჩვენი ეროვნული საკითხი.

1968 წლის ცხელი ზაფხული იყო. ერთი წლის წინ სკოლა დავამთავრე. ჩემმა ნაცნობ-მეგობრებმა უმაღლეს სასწავლებლებს მიაშურეს. მე განზე ვიდექი.

სწავლა არ მიჭირდა და ადვილად შეიძლებოდა ოქროს მედლის პრეტენზია მქონოდა. მაგრამ სასწავლო წლის დასაწყისში დედა ლოგინად ჩავარდა.

სექტემბრის ერთ კვირადღეს ქალაქის ცენტრში სამოთახიან ბინაში უნდა გადავსულიყავით. შაბათს კი დედა საავადმყოფოში წაიყვანეს. მარტონი გადავედით.

ბარგი ცარიელ ოთახებში დავაწყეთ, ფუთებზე ჩამოვჯექი და დავფიქრდი, მერე რაღას ვიზამთ, როგორ ვიცხოვრებთ--მეთქი. დედა საავადმყოფოში იყო, თამარა - ინსტიტუტში. ვინ მოუვლის ოჯახს, ვინ ატარებს ბარათს საბავშვო ბაღში? მესმოდა, რომ ეს ყველაფერი ჩემი საქმე იყო და თავს საამისოდ მოუმზადებლად ვგრძნობდი.

მანამდე მხიარული, უდარდელი ცხოვრება მქონდა, რომელიც უპირატესად მაგიდის ჩოგბურთისა და ფრენბურთის სექ-

ციებში ვარჯიშისაგან შედგებოდა. ფეხბურთს ისე, სექციის გარეშე ვთამაშობდი, ინტერნატის ბიჭებთან ერთად დავძვრებოდი ღობეებზე და სხვენებში. ღამღამობით კი ვკითხულობდი მწველ რომანებს სიყვარულზე, მოგზაურობაზე და აღმოჩენებზე. გაკვეთილებს სხვათა შორის ვსწავლობდი, "ხუთებს" ადვილად ვიღებდი. ბევრს ვკითხულობდი. ლიტერატურა კერპად მექცა, თუმცა ისტორიაც მიყვარდა, ზუსტი მეცნიერებებიც და ეს საგნები რიგიანადაც ვიცოდი.

ახალი საზრუნავი დამატყდა თავს. მეათე კლასი ცხოვრების სკოლადაც მექცა. რეცხვის, გაუთოების, ადრე ადგომის, ყველაზე ზრუნვის სწავლა მომიხდა. ასე რომ მედალი ხელიდან მეცლებოდა, თუმცა ეს დიდად არ მადარდებდა. უფრო იმას ვწუხდი, რომ ზაფხულში უმაღლესში გამოცდების ჩასაბარებლად ვერ წავიდოდი.

თამარა ხშირად ჩამოდიოდა და თვალებანთებული გვიამბობდა თავისი ჯგუფის, სტუდქალაქის, ინსტიტუტელი მეგობრების ამბებს. "გე-პე-ი"-ს უკვე თბილისური აქცენტით გამოთქვამდა. გვიამბობდა, რა კარგი ბიჭები სწავლობენ იქ - ამირანი, ვოვა, თენგიზი, როგორ მღერიან ისინი სამ ხმაში, როგორ დაძვრებოდნენ პრაქტიკის დროს მთებზე, როგორ იყვნენ ერთად "პიკის ქალზე" ოპერაში და ჯორჯე მარიანოვიჩის[53] კონცერტზე…

თამარას ნაამბობი მწვავე შურს მიღვიძებდა და კოხტად ჩაცმული დის შემხედვარემ გადავწყვიტე, მესწავლა მხოლოდ თბილისში და მხოლოდ პოლიტექნიკურ ინსტიტუტში.

ივნისში ადვილად ჩავაბარე ყველა გამოცდა. კარგი ატესტატი მივიღე - როგორც ახლა იტყოდნენ, ოთხნახევრიანი. სამწუხაროდ, დედას მდგომარეობა არ უმჯობესდებოდა და ოჯახურ საბჭოზე გადაწყდა, წელს არ ჩამებარებინა. ჩუმად ვიტირე ნახევარი დღე და ატესტატი თეთრეულის კარადაში შევინახე.

სექტემბერში პიონერხელმძღვანელად მოვეწყვე სკოლაში და ზაფხულამდე იქ ვიმუშავე.

***1968** წლის ცხელი ზაფხული იყო... მე და მამა თბილისის ცენტრში პატარა ოთახს ვქირაობდით, რომელშიც დილის*

53. ჯორჯე მარიანოვიჩი (დაბ. 1931 წ.) - სერბი მომღერალი და კომპოზიტორი

მზის სხივები შემოიჭრებოდა ხოლმე და ასევე ჩქარა ქრებოდა. ოთახში მთელი დღე გრილოდა, ნახევრად ბნელოდა. ეს ტიპური თბილისური სახლი იყო, საერთო ჭრიალა აივნით, საერთო კიბითა და მორყეული მოაჯირით, პატარა შიდა ეზოთი, რომელიც სახლის თავისებურ საზოგადოებრივ ცენტრს წარმოადგენდა.

მთელი დღე სახელმძღვანელოებს ვფურცლავდი, რვეულებს ფორმულებით ვავსებდი. მამა სულ გადაკარგული იყო ხოლმე თავის საქმეებზე, თუმცა ზოგჯერ ორივენი ფეხით ავდიოდით მთაწმინდაზე.

მამა მოითხოვდა, თან სახელმძღვანელოები წამომეღო და მემეცადინა. მთელი დღის საგზალი მიგვქონდა, კედებს ვიცვამდი და მამადავითის მონასტერში ავდიოდით, რომელიც დაბურულ სიმწვანეში იყო ჩაფლული და ქვემოდან პატარა სათამაშოსავით ჩანდა.

პირველ რიგში გრიბოედოვისა და ნინო ჭავჭავაძის აკლდამას ვაკითხავდით. შემდეგ მოვინახულებდით ხოლმე ნიკოლოზ ბარათაშვილის, ვაჟა ფშაველას, ილია ჭავჭავაძის საფლავებს და მამა მერამდენედ მეტყოდა მათ ამბავს. მერე ლოდებთან მიმიყვანდა ხოლმე - აქ ვემზადებოდით კომუნისტურ უნივერსიტეტში გამოცდებისათვის 30-იან წლებშიო.

მესმოდა, რომ მამაჩემს ჩემში თავისი ახალგაზრდობის დანახვა უნდოდა - უნდოდა, რომ მეც აქ ვმჯდარიყავი, სახელოვან ადამიანთა საფლავებს შორის და ცოდნას დავწაფებოდი. მაგრამ აბა, როგორ მოვიკრებდი გონებას, როცა გარშემო ამდენი რამ იყო საინტერესო!

ხშირად ვმდგარვარ გრიბოედოვის საფლავის წინ, სუროთი შემოსილი საფლავის თუჯის რიკულზე ხელმოვლებული. დავყურებდი ბრინჯაოს მწუხარე ანგელოზს, საფლავის ჯვარს რომ დამხობოდა.

ძალიან ცოცხლად მყავდა წარმოდგენილი პუშკინი რომ მესხეთის მთებში (არზრუმის გზა ხომ მხოლოდ მესხეთზე გადის) ჭრიალა ურემს ხვდება და ეკითხება, ვინ მოგყავთო, პასუხად კი ეუბნებიან, "გრიბოედოვი".

ვხედავ სახენაღვლიან მეურმეებს, ალბათ თავზე ყაბალახები აქვთ მოხვეული, ხარებსაც ასევე უხალისოდ ერეკებიან. მხოლოდ ჩლიქების ხმა ისმის სახიფათო გზაზე.

პუშკინი დიდხანს გასცქერის მიმავალ ურემს, ხელით მზეს იჩრდილებს, მაჯაზე ტყავის მათრახი ჰკიდია. ნელა ძრავს ცხენს და მისი ნაბდიანი ფიგურა უფრო და უფრო პატარა ჩანს. შემდეგ პუშკინი დაწერს: "უფრო შესაშური არაფერი მეგულება, ვიდრე მისი ბოლო წლების მღელვარე ცხოვრებაა".

ექსკურსიამძღოლის დაჟინებული ხმა გამომარკვევდა ხოლმე ამ ხილვებიდან. მაშინ კი ვიწყებდი სიარულს წყნარ ხეივნებში, ზოგჯერ ეკლესიაში შევიხედავდი. ერთხელ წირვას შევესწარი. გუნდი საზეიმოდ გალობდა. მოხუცებული ქალები გულმოდგინედ იწერდნენ პირჯვარს. ქვის ფილებზე უმოძრაოდ გართხმული მოხუცი ქალებიც ვნახე. იგრძნობოდა, რომ ვერავითარი ძალა ვერ ააგლეჯდა ქვის იატაკს ამ დაუძლურებულ სხეულებს.

ეს სანახაობა მზარავდა ხოლმე, მონასტრიდან გამოვდიოდი და სწრაფად ჩამოვრბოდი კიბეებზე იქითკენ, სადაც ჩვენი დიდი წინაპრების სული ტრიალებდა.

ქვემოთ მოლურჯო ბურუსში გახვეული უზარმაზარი ქალაქი გატრუნულიყო, რომლის გაცნობაც და შეყვარებაც ჯერ კიდევ წინ მედო.

ერთხელ, ფიზიკას რომ ჩავკირკიტებდი, მამა შემოვიდა, აღელვებული და გაფითრებული იყო. თავი დაანებე ყველაფერსო, მითხრა, და პატარასავით ხელჩაკიდებული, ქვაფენილიანი მრუდე ქუჩით, ლამის სირბილით წამიყვანა ქვევით. კოხტა ცენტრისკენ მივდიოდით. ჩემს კითხვაზე მამა გაურკვევლად მპასუხობდა - ამას ვერც თეატრში ნახავ, ვერც კინოშიო. არა მცალია, მაგრამ შენ ეს უნდა ნახოო.

გავედით ხალხით გარშემორტყმულ ალექსანდრეს ბაღთან. მამამ შემაღლებაზე დამტოვა, მიბრძანა, ფეხი არსად გაადგა, მხოლოდ უყურე და დაიმახსოვრეო.

და მეც ვუყურებდი. დავინახე ნაცნობი სახეები და სამოსი. მივხვდი, რომ ეს ჩვენი დელეგატები იყვნენ, ვის ზეც მამა ლაპარაკობდა. აგერ, ესენი სამარყანდიდან არიან, ესენი - ყაზახეთიდან, ისინი - აზერბაიჯანიდანო. ვხედავდი მათ მზემოკიდებულ სახეებს, ჩაფსკვნილ ფიგურებს. ქალებს სოფლურად ეცვათ - ჭრელი მრავალკეცი ქვედატანები, თავზე თხელი ბატისტის ლეჩაქები ეხვიათ, ხელში ხასხასა ფერის ფუთები ეჭირათ.

ბაღი მილიციელებით იყო გარშემორტყმული. ხელებჩაკიდებულნი, მჭიდრო რკალად იდგნენ. დავინახე, მამა ყოჩაღად რომ მიიკვლევდა გზას ბაღის ცენტრისკენ. აგერ, ის რაღაცას უხსნის აუღელვებელ მილიციელს. აგერ, უკვე დელეგატების ცენტრშია. მამა თვალთახედვიდან დამეკარგა და მაშინ ხალხის თვალიერება დავიწყე. უმრავლესობას სეირის მაცქერალი ქალაქელები შეადგენდნენ.

ბაღთან პატარა ავტობუსებმა - "პაზიკებმა" დაიწყო მოსვლა. რკალი შედრკა, გაიხსნა და გაოგნებული ხალხის ავტობუსებში ჩატენვა დაიწყეს. ხალხმა ყვირილი ატეხა, შიშისაგან გავშრი. არაფერი მესმოდა, მხოლოდ ვხედავდი, ჭრელი ქვედატანები რომ აფრიალდა, ქალები ფუთებით იგერიებდნენ მილიციელებს. ხალხი აგუგუნდა "რა დააშავეს ამ ადამიანებმაო!"

ერთი ქალი ახალგაზრდა მილიციელს ჩაჰფრენოდა და კიოდა: "რას შვრები, სულელო? რომელი დამნაშავეები ჩვენ ვართ!" "შენ კი ცხოვრობ შენს მიწაზე, და, რა, ჩვენ კი არ გვინდა?" - იძახდა მეორე ქალი.

შემდეგ ხელჩართული ბრძოლა დაიწყო. კაცები უხმოდ იგერიებდნენ მომხდურებს. გაჩნდა ფოტოაპარატები, აჩხაკუნდა კამერები, მაგრამ ეს ყველაფერი მაშინვე ჩამოართვეს. გაოგნებული თავყრილობა გუგუნებდა. ავტობუსები აჩქარებით ტოვებდნენ იქაურობას ერთიმეორის მიყოლებით.

გულაძგერებული ისევ ვადევნებდი თვალს იმას, რაც ჩემ თვალწინ ხდებოდა. მამა მომიახლოვდა, აღშფოთებული იმეორებდა: "რა ვერაგობაა! რა სიმდაბლეა!"

აღმოჩნდა, რომ ჩვენს დელეგაციას იმ დღეს აუდიენცია ჰქონდა დანიშნული ცკ-ში და ბაღში მისი წევრები მომავალი

მიღების დეტალებზე მოსათათბირებლად შეკრებილიყვნენ. სწორედ აქ სტაცეს ხელი ყველას ერთად და, ძალის გამოყენებით, ქალაქიდან გაიყვანეს. ცხადია, ამის შემდეგ ცკ-ში რაიმე მიღებაზე ლაპარაკიც კი ზედმეტი იყო.

ის ზაფხული ძალიან უიღბლო გამოდგა. სპი-ში ვერ ჩავირიცხე.

მაგრამ მთავარი უბედურება ის იყო, რომ საქართველოს ხელისუფალთა ასეთი დახვედრა ის უკანასკნელი წვეთი აღმოჩნდა, ქვას რომ ხვრეტს. ხალხმა ამგვარ ვითარებაში სამშობლოში დაბრუნების იმედი დაკარგა. კომიტეტი დაიშალა, მომავლის თაობაზე შეხედულებათა ერთიანობა დაირღვა.

მოძრაობა ახლა წყალგადასხმულ კოცონს მოგაგონებდათ, რომელშიც, თუკი კიდევ სადმე ნაკვერჩხალია დარჩენილი, სველი შეშების შეხებით ისიც ქრება.

მამა მძიმედ განიცდიდა მომხდარს.

ერთი წლის შემდეგ ბრწყინვალედ ჩავაბარე გამოცდები და ლენინგრადის საინჟინრო-სამშენებლო ინსტიტუტში ჩავირიცხე. ამან მამა ძალიან გაახარა და არა იმდენად როგორც მამა, არამედ როგორც მესხების ლიდერი. "ჩვენ კადრები დაგვჭირდება და, პირველ ყოვლისა - მშენებლები, რომლებსაც მშობლიური კერების აღდგენა მოუწევთ" - იტყოდა ხოლმე ის და ამით მე დამატებითი პასუხისმგებლობა მეკისრებოდა.

საინჟინრო განათლება მივიღე, ნოვგოროდში გამანაწილეს. მშენებლობაზე მივიწევდი, რათა საბოლოოდ ჩამოვყალიბებულიყავი სპეციალისტად.

თუმცა აქტივში მხოლოდ მშენებელი ინჟინრის დიპლომი როდი მქონდა. ლენინგრადში გატარებული ხუთი წელი თვითგანვითარების და თვითაღზრდის უძვირფასესი წლები იყო ჩემთვის.

შინაარსით დატვირთული, თუმცა არც ახალგაზრდულ უდარდელობას მოკლებული სტუდენტობა მქონდა.

ვსწავლობდი არქიტექტურას და ფერწერას, ვეცნობოდი თეატრსა და მუსიკას, შევეჩვიე საჯარო ბიბლიოთეკის ნახევრადბნელ დარბაზებს. ვისწავლე ჩრდილოური თავდაჭერილობის დაფასება, შევიყვარე ლენინგრადული ხასიათი და ცხოვ-

რების წესი. ლენინგრადმა ბევრ ვინმეს შემახვედრა, ადამიანებთან ურთიერთობა, მეგობრობა და სიყვარული მასწავლა.

სწორედ ლენინგრადელმა მეგობრებმა ჩამაგონეს მამას არქივის მოწესრიგების აზრი.

1981 წლის შემოდგომაზე ვუყურებდი ტელეგადაცემას ოსტანკინოდან. ნოდარ დუმბაძესთან შეხვედრა იყო. მიყვარდა ეს მწერალი - მან ქართული ლიტერატურის ჩემთვის მანამდე უცნობი სამყარო გადამიშალა. მას იმ დღეებში მიენიჭა ლენინური პრემია რომანისათვის "მარადისობის კანონი".

დუმბაძე დაფიქრებით ლაპარაკობდა მწერლის და კომუნისტის ვალზე, ნამდვილი მწერალი ხალხის სულისკვეთებას უნდა გამოხატავდეს, წინ უნდა მიუძღოდეს მას, მშვენიერისკენ უნდა მოუწოდებდესო. ვუსმენდი, ვუცქერდი, დაფიქრებით რომ წკურავდა თვალს, როცა შეკითხვებს აძლევდნენ, ლამაზ ჭაღარა თავს რომ უქნევდა, და ვგრძნობდი, როგორ ზღვავდებოდა ჩემში პროტესტი.

გადაცემის დამთავრებას არ დავუცადე, ისე დავიწყე მისთვის წერილის წერა.

რომელ მწერლის ვალზე ლაპარაკობთ, როცა ასიათასობით მესხი, თქვენი ძმა, სამშობლოდანაა გასახლებული, თქვენ კი დუმხართ-მეთქი, რომელ სულისკვეთებას გამოხატავთ, როცა არ იცით და არც გინდათ იცოდეთ ამ ხალხის სულისკვეთება. საით მოუწოდებთ ხალხს, თუ თითი თითზე არ დაგიკარებიათ მის საშველად-მეთქი?

წერილი მრისხანე გამოვიდა, მაგრამ მაინც გავგზავნე.

მალე პასუხიც მივიღე.

"8. 12. 81 წ.

ძვირფასო კლარა, მივიღე თქვენი წერილი, მან გული კიდეც ამიჩუყა და კიდეც დამწყვიტა. ვინ გაგიგებთ იმ კაცზე უკეთესად, ვისი მშობლებიც 37-ში რეპრესირებული და დახვრეტილები იქნენ.

განათლებული და ჭკვიანი ქალი ბრძანდებით და უნდა გაგვიგოთ, რა ძნელია ახლა, 40 წლის შემდეგ, ჩვენი წინაპრების

მიერ დაშვებული შეცდომების დამღუპველი შედეგების გამოსწორება. ჩვენი - ჩემი და ჩემი ამხანაგების მოთქმა ვერ უშველის 50 ათასი მესხი ოჯახის დაბრუნებას. ხალხთა გასახლება ერთია, მათი დაბრუნება კი, ისიც ასე ოპერატიულად, მათი დასახლება და შრომითი მოწყობა, ახალი კერების შექმნა, სკოლების სწრაფი მშენებლობა სხვაა, ძალიან რთული საქმეა. რატომ გგონიათ, რომ ამ მიმართულებით არაფერს ვაკეთებთ? არა, ბევრს ვაკეთებთ, ოღონდ არ ვხმაურობთ. ბევრი ჩვენგანი - მწერალი, ისტორიკოსი - არაერთხელ შეხვედრია რესპუბლიკის ხელმძღვანელობას მესხების (და არა მარტო მესხების) საკითხზე. ყველაფერი რომ შევარდნაძეზე იყოს დამოკიდებული...

რესპუბლიკის ხელმძღვანელები ყურადღებით გვისმენდნენ, მესხთა ბედი გულთან ახლოს მიჰქონდათ. გვაქვს რეპატრირებული მესხების შრომითი მოწყობის კომიტეტი. მაგრამ ეს უზარმაზარ მოთმინებას, მორალურ მომზადებას და საკითხის გადაწყვეტის მეთოდურ დამუშავებას, დეტალურ ეკონომიკურ ანალიზს მოითხოვს.

ასე რომ, ძვირფასო კლარა, ნუ გეგონებათ, თითქოს ტელემაყურებლების წინაშე ვიწონებდეთ თავს და ამ დროს გულხელდაკრეფილნი ვისხდეთ. რაც შეგვიძლია, ყველაფერს ვაკეთებთ და, მერწმუნეთ, ორი ინფარქტი ტკბილი ცხოვრებისგან არ მაქვს გადატანილი.

დიდ მადლობას მოგახსენებთ თქვენი თბილი სიტყვებისთვის! ღრმა პატივისცემითა და მადლიერების გრძნობით გეამბორებით ხელებზე.

თქვენი ნოდარ დუმბაძე".

ის, რომ სამშობლოს მოწყვეტილები ვიყავით, არ გვაძლევდა საშუალებას, რაიმე წარმოდგენა გვქონოდა საქართველოს მაშინდელ დამოკიდებულებაზე ჩვენი პრობლემისადმი. მით უფრო სასიამოვნო იყო იმის გაგება, რომ ნოდარ დუმბაძისთანა გამოჩენილი მწერალი თანაგვიგრძნობს.

ჩვენი ხალხის ბედზე წუხილი და ჩვენი პრობლემის დადებითად გადაწყვეტისკენ სწრაფვა ქართველი ინტელიგენცი-

ის წარმომადგენლებთან პირადი შეხვედრების დროსაც და-დასტურდა.

ერთ-ერთი მათგანი თემურ ჩხეიძეა. მე და ბარათმა იგი 1984 წელს გავიცანით მოსკოვში მარჯანიშვილის სახ. თეატრის გასტროლების დროს - მაშინ ის ამ თეატრის სამხატვრო ხელმძღვანელი იყო.

მან მცირე თეატრის ერმოლინის ნახევრად ჩაბნელებულ ფოიეში შეგვიყვანა, სადაც ქარვისფერი პარკეტი ბზინავდა და ხავერდის პორტიერები მძიმე ნაკეცებად ეშვებოდა ძირს. ფანჯრებს მიღმა ზაფხულის მოსკოვი ხმაურობდა.

ჩვენ ძველებურ ღრმა სავარძლებში ვიჯექით და ვსაუბრობდით საქართველოზე, მის მძიმე ხვედრზე, იმაზე, თუ კიდევ რამდენი განსაცდელი ელოდება მას წინ.

მაგრამ, როგორ გადმოგცეთ ურთიერთობის ის ცხოველი სურვილი, რომელიც ორივე მხრიდან შეფარულად იგრძნობოდა პირველი შეხვედრისას, როდესაც ვცდილობდით თემურის თვალებში, მის სიტყვებსა და მოძრაობაში დაგვეჭირა ის რაღაც მშობლიური, რაც ჩვენ ერთმანეთთან გვაკავშირებდა; თემური კი ჩვენი სახის გამომეტყველებაში ეძებდა ქართულ ნაკვთებს, რუსულმა ცხოვრებამ რომ წაშალა...

მერე დიდხანს წარმოადგენდა ჩვენთვის თემურ ჩხეიძე საქართველოს ანკარა წყაროს, რომელსაც მისი დაკარგული შვილები ეწაფებოდნენ.

ჩვენ, როგორც მამაჩვენის - ხალხის ლიდერის - შვილებს, გვესმის, რომ ამ საქმის დასრულება ჩვენ და ჩვენს თაობას მოგვიწევს.

და წამსვე მრავალი კითხვა იბადება. თანამოძმეებთან ყოველი შეხვედრისას გულისტკივილით ვრწმუნდებით, რომ დიდმა უმრავლესობამ არ იცის თავისი ისტორია. ეს გასაგებია. გასახლებულები ხომ უმეტესწილად წერა-კითხვის უცოდინარები იყვნენ. ერთადერთი, რაც მათ იცოდნენ, ის იყო, რომ მათი მიწა-წყალი საქართველოა და რომ ისინი გამაჰმადიანებული ქართველები არიან. ამის გარდა რა უნდა ეთქვათ მათ თავიანთი შვილებისთვის?

მთელი ის უბედურება, რაც კი მათ თავს გადახდომიათ, ერთმა შემზარავმა სიტყვამ დაიტია და ეს სიტყვაა "სურგუნ" (გადასახლება), ხოლო რატომ და რისთვის მოხდა ეს გადასახლება - არავინ უწყის. უფროსი თაობა ძველებურად აღმერთებს სამშობლოს და მშობლიურ მხარეზე ლაპარაკს დიდი ადგილი უჭირავს მათ ცხოვრებაში.

ერთხელ ბარათმა ერთ მოხუცებულ ქალს ჰკითხა, თავისი ოჯახითურთ კარგა შეძლებულად რომ ცხოვრობდა მუღანის ველზე (უზარმაზარი სახლი ჰქონდათ, დიდი მეურნეობა, ეზოში "ვოლგა"), წახვიდოდი თუ არა საქართველოში, თუ გაგიშვებდნენო? მოხუცებული არც დაფიქრებულა, ისე უპასუხა: "ფეხშიშველი წავიდოდი და უკან ერთხელაც არ მოვიხედავდი". ახალგაზრდებისთვის ეს გრძნობა უცნობია. და არავინ იცის, დღეს რომ დაბრუნების ნება დართონ, როგორ მოიქცევიან ახალგაზრდები.

რა ეროვნებისად თვლიან თავს გასახლებული მესხების შვილები?

პასპორტის მიხედვით, უმრავლეს შემთხვევაში, ისინი ან აზერბაიჯანელები, ან თურქები არიან; მცირე ნაწილმა შეინარჩუნა პასპორტები ქართული გვარებით და უფრო იშვიათად - ქართული ეროვნებით, მაგრამ მთლიანობაში ეს არის დენაციონალიზებული მასა, რომლისთვისაც "თურქი" მაჰმადიანობის სინონიმია, ხოლო "ქართველი" - ქრისტიანობის.

ამას წინათ ერთ ახალგაზრდა მესხს ვესაუბრე - ძალიან თანამედროვე ახალგაზრდას, იურიდიული ფაკულტეტის სტუდენტს. ჩვენი ხალხის ისტორია რომ ვუამბე, ცნობისმოყვარეობით მომისმინა, მერე კი მკითხა: "ეს რა - შენი ვერსიაა?" ვერსია კი არა, ისტორიული რეალობაა - შევესიტყვე მე. "მტკიცებულებები სადღაა? - იკითხა მომავალმა იურისტმა. - ის, რაც შენ მიამბე, ისტორიის სახელმძღვანელოში არაა". ეს მართალია. ჩვენი ტრაგედიის გადმოსაცემად არც ერთ სახელმძღვანელოში არ მოინახა ადგილი. მაშ რა წყაროებით უნდა შეისწავლოს მან თავისი ისტორია? საბუთები წარვუდგინე, მაგრამ მის დასარწმუნებლად დიდი ძალისხმევა დამჭირდა. იგი შეძრა იმის აღმოჩენამ, რომ, თურმე, ქართველი ყოფილა!

მაგრამ სხვა ასობით და ათასობით მესხმა ახალგაზრდამ არ იცის თავისი ხალხის ისტორია. და ამაში ბრალი მათ არ მიუძღვით.

დრო კი მიდის, მიდის უფროსი თაობა, რომლისთვისაც სამშობლო საქართველოა. ახალგაზრდა მესხებისთვის ამ სამშობლოს ღირებულებას პირობითი ხასიათი აქვს.

ჩვენმა დიდმა წინაპარმა შოთა რუსთაველმა თავისი უკვდავი პოემა დაასრულა სიტყვებით - ვწერ ვინმე მესხი მელექსეო. დღევანდელი მესხების ისტორიას, მათი ბედისა და ხეტიალის ამბავს კი თვით ცხოვრება დაწერს და დაასრულებს.

1978-1984 წწ.
მინგეჩაური-ნოვგოროდი

ბოლოსიტყვა

ეს წიგნი რომ იწერებოდა, სხვადასხვა რესპუბლიკებში მცხოვრები მესხების ბედზე ინფორმაცია არ გამაჩნდა. ეს თითქოს არც იყო საჭირო, - მე ხომ მამაჩემის მოგონებებზე ვმუშაობდი. მაგრამ მუშაობის პროცესში მოგონებებს კერძო ხასიათი დაეკარგა და გასახლებულთა ცხოვრების ამბად იქცა. ამიტომ ინფორმაციის სისრულისათვის ამაზეც უნდა ვუამბოთ მკითხველს.

სადაც არ უნდა ყოფილიყვნენ, მესხები ყველანაირი აკრძალვების მიუხედავად, მაინც სულ სამშობლოში დაბრუნებას ესწრაფოდნენ.

1969 წლამდე მათი ყველა ცდა მარცხით მთავრდებოდა. 1969 წელს გალის რაიონის აჩიგვარის ჩაის მეურნეობაში აზერბაიჯანიდან, მუღანის სოფლებიდან არალეგალურად ჩამოსული ოთხასამდე ოჯახი დასახლდა. ეს ცდაც მარცხით დამთავრდა. ხელისუფალთა ზეწოლის შედეგად ეს ოჯახები იძულებულები გახდნენ აჩიგვარა დაეტოვებინათ. მათი ნაწილი ჩრდილოეთ კავკასიაში, ყაბარდოში დამკვიდრდა, რომელიც, ამგვარად, სამშობლოში დაბრუნებისათვის ბრძოლაში ახალ პლაცდარმად იქცა.

ამ ბრძოლის აქტივისტები იყვნენ ალიხან ისკანდეროვი (ყურაძე), ისმიჰან ისლამოვი (რომელმაც ახლა დაიბრუნა თავისი ნამდვილი გვარი - ხოზრევანიძე), ბინალი საფაროვი (ლაზიშვილი), მელიქ ბახრიევი (მოლიძე) და სხვანი. ისინი მოელაპარაკნენ ქართული ინტელიგენციის წარმომადგენლებს და შეთანხმდნენ, რომ ერთად იმოქმედებდნენ, თუ საქართველოს რომელიმე რაიონში ცხოვრების საშუალება მიეცემოდათ.

1977 წლის აპრილში საქართველოს ინტელიგენციის წარმომადგენლებმა ასეთი ცნობა წარმოადგინეს: ნასაკირალის ჩაის საბჭოთა მეურნეობა წინააღმდეგი არაა, მუდმივ სამუშაოზე მიიღოს მესხები. მეურნეობა მათი ბინებით უზრუნველყოფის გარანტიასაც იძლეოდა. ამასთან პასპორტის და შრომის წიგნაკის თან ქონას მოითხოვდა. ცნობაში ეწერა, რომ მეურნეო-

ბას ასამდე ოჯახის მიღების საშუალება ჰქონდა. რომ სეზონის დამთავრების შემდეგ მუშებს პრემიაც მიეცემოდათ. ცნობას ხელს აწერდა მეურნეობის დირექტორი მგალობლიშვილი.

ეს თითქოსდა უბრალო ცნობა მესხებს სამშობლოში შესაღწევ საშვად ექცათ.

ჩრდილო კავკასიაში მცხოვრებმა ცხრა ოჯახმა გადაწყვიტა ისევ ეცადა ბედი. გვიან ღამით ფარულად გაემგზავრნენ თბილისისკენ, სადაც მათ თბილისელი მეგობრები შეუერთდნენ. ისინი შუაღამისას მიადგნენ საბარგულებით მეურნეობას. ნამძინარევ დარაჯს ზემოხსენებული ცნობა წარუდგინეს, სამუშაოდ ვართ მოსულებიო.

დილით გაირკვა, ვინც იყვნენ. ხელისუფლებმა მაშინვე მათი გასახლება მოითხოვეს. დირექტორი მოხსნეს.

მაგრამ მესხებმა და მათმა თბილისელმა მეგობრებმა არ დათმეს, ხმაური ატეხეს. გაცემულ ცნობაზე მიუთითებდნენ და ხმამაღლა აცხადებდნენ, ჩვენ, მესხები თანაბარუფლებიანი საბჭოთა მოქალაქეები ვართო. ხელისუფლება ეყრდნობოდა საქართველოს სსრ მინისტრთა საბჭოს საქმეთა მმართველის ვ. პაატაშვილის 1957 წლის 26 იანვრის იმ ოფიციალურ პასუხს ინტელიგენციის შუამდგომლობაზე, რომელშიც ნათქვამი იყო, რომ ეგრეთ წოდებულ "თურქებს" არა აქვთ საქართველოში ცხოვრების უფლება.

მაშინ ინტელიგენციამ მოითხოვა სასამართლოს გადაწყვეტილება - ჩვილბავშვიანი ოჯახების გამოსახლების უფლება არ გაქვთო, აფრინეს დეპეშები შევარდნაძისა და ბრეჟნევის სახელზე. ჰელსინკის მოლაპარაკება ახალი დამთავრებული იყო და საზოგადოებრივ ცხოვრებაში ერთგვარი დათბობა დაიწყო. სასამართლო არ შემდგარა, საქმე გაჭიანურდა.

"როგორც იქნა, დავტოვეთ, - მოგვითხრობს გურამ მამულია, - მაგრამ ვინაიდან მათ ახალ საცხოვრებელ ადგილზე არ წერდნენ, ამ მდგომარეობას ყველამ ვერ გაუძლო და ექვსი ოჯახი უკან დაბრუნდა. ჩაწერის გარეშე დარჩენილთა წვალება კიდევ ორ წელს გაგრძელდა".

მესხები მუხლჩაუხრელად მუშაობდნენ ჩაის მეურნეობაში, დიდ პრემიებს იღებდნენ და თავი კარგ მშრომელებად აჩვენეს. ისინი მკაცრი ზედამხედველობის ქვეშ ცხოვრობდნენ. ბრიგადირი, რომელიც უნდობლობით ეკიდებოდა ჩამოსულ მესხებს და ცდილობდა აეძულებინა ისინი "ნებაყოფლობით" წასულიყვნენ უკან, ყოველდღე აბარებდა ანგარიშს ხელისუფლებას მათ ყოფაზე.

1978 წლის ნოემბერში მწერალი რევაზ ჯაფარიძე, ისტორიკოსები ვახტანგ ჯაფარიძე და გურამ მამულია მესხებთან ერთად მინსაბჭოს თავმჯდომარესთან ზ. პატარიძესთან იყვნენ მიღებაზე. საუბარი ეხებოდა გადმოსახლებულთა ჩაწერას მახარაძის[54] რაიონში და საერთოდ მესხების პრობლემას. ჩაწერა პრეცედენტის შექმნისათვის და საქართველოში მესხთა სტატუსის ლეგალიზაციისთვის იყო საჭირო.

პატარიძემ განაცხადა: "საქმეს ვსწავლობთო". ჩაწერას კი დაჰპირდა, მაგრამ მესხები მაინც არ ჩაწერეს.

ამიტომ 1979 წლის თებერვალში საქართველოს ინტელიგენციის სახელით დაიწერა პეტიცია ამხ. შევარდნაძის სახელზე, რომელშიც ნათქვამი იყო, რომ 1944 წლის 15 ნოემბერს საქართველოს სამხრეთი რაიონებიდან გასახლებული იქნენ "თურქებად" წოდებული მაჰმადიანი ქართველები - მესხები, 20 ათასი კომლის ოდენობით. ინტელიგენცია სთხოვდა ადრესატს, ყურადღება მიექცია იმ გარემოებისათვის, რომ მესხთა "თურქებად" მოხსენიება სრულებით უსაფუძვლოა, რომ საყოველთაოდაა ცნობილი XVI საუკუნეში თურქთა მიერ მესხეთის დაპყრობის ფაქტი, რასაც მათი იძულებითი გამაჰმადიანება და თურქული ენის დანერგვა მოჰყვა. მე-19-ე საუკუნის ოცდაათიან წლებში ცარიზმმა, რომელმაც ამ დროისთვის მესხეთის ჩრდილოეთი ნაწილი დაიკავა, ქართველი ერის დასუსტების მიზნით აიძულა მესხთა დიდი ნაწილი თურქეთში გადასახლებულიყო, დანარჩენებში კი ქართული ენის დავიწყებას შეუწყო ხელი. მიუხედავად ამისა, მესხთა დიდმა ნაწილმა შემოინახა ქართული გვარები და ქართული ენა.

---

54. მახარაძე - ქალაქ ოზურგეთის სახელი 1934-1989 წლებში.

მაგრამ თურქული ოკუპაციის 250 წლისა და ცარიზმის ეროვნული ჩაგვრის პოლიტიკის 100 წლის მანძილზე მაჰმადიანი მესხები ისე არ მოსწყვეტიან სამშობლოს, ტერიტორიულად და სულიერად, როგორც ეს 1944 წლის გასახლების შედეგად მოხდა.

მათი ტრაგედია უზომოა. გასახლებიდან პირველი რამდენიმე თვის მანძილზე დაიღუპა გადასახლებულთა მესამედი, მათ შორის - 17 ათასზე მეტი ბავშვი. კომპარტიის მეოცე ყრილობის შემდეგ პარტიამ და მთავრობამ მშობლიურ მხარეში დააბრუნეს გასახლებული ჩეჩნები, ინგუშები, ყარაჩაელები, ბალყარელები და სხვა ხალხები, საქართველოში 1956 წელს დააბრუნეს 1948 წელს გასახლებული ბერძნები, საქართველოს სსრ ტერიტორიაზე ქართველი მაჰმადიანების დაბრუნების უფლება, რომელთაც უმართებულოდ უწოდებდნენ "თურქებს", დადასტურებულია სსრკ უმაღლესი საბჭოს 1968 წლის 30 მაისის ბრძანებულებით და 1974 წლის 9 იანვრის დადგენილებით.

ამხ. შევარდნაძეს სწერდნენ, რომ თვით მესხებს მრავალჯერ მიუმართავთ სკკპ ცკ-ში და საქართველოს კპ ცკ-ში თავისი საკითხის გამო, რომელიც მთელი ქართველი ხალხის სისხლხორცეული საკითხია; რომ მათ თხოვნას განსახილველად სკკპ ცკ ყოველთვის საქართველოს გადასცემს ხოლმე, რადგან მიაჩნია, რომ ეს საქართველოს მთავრობის კომპეტენციაში შედის, მაგრამ მესხთა მდგომარეობა უცვლელი რჩებაო. ინტელიგენცია შუამდგომლობდა შევარდნაძის წინაშე, რათა ზემოხსენებული ბრძანებულება და დადგენილება ამოქმედებულიყო და, ამგვარად აღმდგარიყო სამართლიანობა ქართველი ერის ამ უწყალოდ დაზარალებული ნაწილის მიმართ.

ამ პეტიციას ორმოც კაცზე მეტმა მოაწერა ხელი. მათ შორის იყვნენ აკადემიკოსები: გიორგი ჩიტაია, სერგი ჯიქია, ვახტანგ ბერიძე, არნოლდ ჩიქობავა, აკაკი შანიძე, პაატა გუგუშვილი, გიორგი მელიქიშვილი, ისტორიკოსები: მარიამ ლორთქიფანიძე, ალექსანდრე ჯავახიშვილი, ოთარ ჯაფარიძე, შოთა ლომსაძე, მამია დუმბაძე, ვახტანგ ჯაფარიძე, გურამ მამულია, ზურაბ ცინცაძე, მწერლები: რევაზ ჯაფარიძე, ჯანსუღ ჩარკვიანი, გუ-

რამ ასათიანი, კამილა კორინთელი, აკაკი ბაქრაძე, მუხრან მაჭავარიანი, რევაზ ინანიშვილი, კულტურის მოღვაწეები: გიგა ლორთქიფანიძე, უჩა ჯაფარიძე, მერაბ ბერძენიშვილი, ალექსი მაჭავარიანი, რევაზ თაბუკაშვილი, დავით თორაძე და სხვანი.

1979 წლის 12 მარტს შედგა ქართველი ინტელიგენციის წარმომადგენელთა შეხვედრა ე. შევარდნაძესთან. მიღება რამდენიმე საათს გაგრძელდა და ცხოველ დისკუსიად იქცა. მაშინ პირველად გახდა ცნობილი, რომ 1979 წლის აპრილში გამოვიდოდა საქართველოს კპ ცკ-სა და მინისაბჭოს დადგენილება საქართველოში მაჰმადიან მესხთა მიღების შესახებ.

1979 წლის 4 აპრილს ეს დოკუმენტი მართლაც გაჩნდა. ნასაკირალში მყოფი მესხები როგორც იქნა ჩაწერეს. ბევრი მესხი დაბრუნდა და დასავლეთ საქართველოს რაიონებში დასახლდა. ასე შეიქმნა სამტრედიის რაიონის სოფელი კოპიტნარი, წულუკიძის[55] რაიონის სოფელი ახალშენი, დასახლება ჩხოროწყუს რაიონის სოფელ ლესიჭინეში, გეგეჭკორის[56] რაიონის სოფელ ბანძაში, ზუგდიდის რაიონის სოფელ ნარაზენსა და ხეცერაში, ცხაკაიას[57] რაიონის გეჯეთის საბჭოთა მეურნეობაში, მახარაძის რაიონის სოფელ ნასაკირალსა და ნარუჯაში. შემდეგში ასეთი დასახლებები გაჩნდა აღმოსავლეთ საქართველოშიც - ხაშურის რაიონის სოფელ ცხრამუხაში და წრომში. მესხები ქარელის რაიონშიც დასახლდნენ.

სამშობლოსგან ორმოცწლიანი მოწყვეტის შემდეგ მაჰმადიან მესხებში ეროვნული ცნობიერების აღდგენა ხდება. ისინი შვილებს ქართულ სკოლებში ასწავლიან, ქართული გვარებისა და ეროვნების აღდგენას მოითხოვენ. ბოლო წლებში ახალგაზრდები ლიმიტით მიიღეს საქართველოს უმაღლეს სასწავლებლებში, სადაც ისინი განათლებას მშობლიურ, ქართულ ენაზე იღებენ.

შეიძლებოდა ეს ბოლოსიტყვა ოპტიმისტურ განწყობაზე დაგვემთავრებინა: ოთხი თვეა, რაც ჩემი ძმა, მარატი ოჯახითურთ მესხეთში, ახალციხეში ცხოვრობს და მამის საქმეს აგრძელებს.

---

55. წულუკიძე - ქალაქ ხონის სახელი 1936-1989 წლებში

56. გეგეჭკორი - ქალაქ მარტვილის სახელი 1936-1990 წლებში

57. ცხაკაია - ქალაქ სენაკის სახელი 1935-1989 წლებში

მარატის შესახებ ძალიან ცოტა ვილაპარაკე. იგი უთქმელი ბავშვი იყო და ერთი შეხედვით თითქოს ნაკლებად აინტერესებდა მამას საქმეები, მისი ჩანაწერები და ეთნოგრაფიული კვლევა. სამხედრო სამსახური მან არხანგელსკში მოიხადა, პოლიტექნიკური ინსტიტუტი ნოვგოროდში დაამთავრა, იქვე მუშაობდა ინჟინრად, დაქორწინდა...

1987 წლის ზაფხულში მე და ჩემი უმცროსი ძმა ბარათი ხაშურის რაიონში რეპატრირებულ მესხ ბაადურ მატანოვს (მეტონიძეს) ვესტუმრეთ. მან სამართლიანად გვისაყვედურა, მამათქვენის შვილები სამშობლოში დაბრუნების პიონერები უნდა იყოთო. აქვე შევიტყვეთ, რომ მზადდებოდა ახალი დადგენილება მესხთა დაბრუნებაზე, რომელიც იმ ადგილებში დაბრუნებასაც მოიცავდა, საიდანაც ისინი აყარეს. მთელი ღამე ვისაუბრეთ და ძალიან აღელვებულები წამოვედით.

მარატმა ყველაზე სწრაფად ირეაგირა ამ ახალ ამბავზე. ოქტომბერში იგი უკვე თბილისში გაჩნდა და მთელი ჩვენი ოჯახი ჩაწერა დასაბრუნებელთა პირველივე სიაში. ნოემბერში ის ქ. ნოვგოროდში სამსახურიდან გათავისუფლდა, თბილისში ჩამოვიდა და ლოდინი დაუწყო ახალ დადგენილებას, რათა პირველთაგანი გამგზავრებულიყო ახალციხეში. ამასთან ერთად მან გადაწყვიტა პროფესია გამოეცვალა და მესხთა ეთნოგრაფიისთვის მოეკიდა ხელი. დღეს იგი ახალციხის ისტორიული მუზეუმის თანამშრომელია.

მაისში მარატი და ბარათი ესტუმრნენ მამას სოფელს - უდეს. ცრემლმორეულმა მოხუცებმა მარატში ახალგაზრდა მამაჩვენი შეიცნეს, რომელსაც ბევრისთვის უსწავლებია სკოლაში. ამბობდნენ, გასახლების შემდეგ მესხეთის ბარაქამ იკლო, ბაღები განადგურდა, ცხოვრება გაძვირდაო. ჩვენ და მაჰმადიანები მუდამ მეგობრულად ვცხოვრობდით, ერთი სისხლის ხალხი - ქართველები ვართო.

ძმებმა ერთი პეშვი უდეს მიწა წამოიღეს, რომელიც მამას საფლავის მიწას შევურიეთ მინგეჩაურში. მამა 1984 წლის ნოემბერში გარდაიცვალა. ღმერთს მადლობას ვწირავ, რომ წიგნის დასრულება შევძელით და მამამ მოასწრო სიცოცხლის

უკანასკნელ დღეებში კიდევ ერთხელ გადაევლო თვალი თავისი ცხოვრების ფურცლებისთვის. მართალია, წიგნი ხელნაწერის სახით იყო - 1984-ში მის გამოქვეყნებაზე ვერავინ იოცნებებდა, მაგრამ მთავარი ის იყო, რომ წიგნი დაიწერა და მოთმინებით ელოდა თავის დროს.

1987 წლის 8 დეკემბერს გამოქვეყნდა მთავრობის დოკუმენტი. ამ დოკუმენტით მტკიცდებოდა დავალება სხვა რესპუბლიკებიდან საქართველოს სსრ-ში გადმოსახლების მსურველ მესხთა ორგანიზებული დასახლების შესახებ 1987-1988 წლებში. ივარაუდებოდა 300 ოჯახის გადმოყვანა, მათ შორის 60 ოჯახისა - ახალციხის რაიონში, 30-ისა - ადიგენის რაიონში, 10-ისა - ასპინძის რაიონში.

და აი, მე მესხეთში ვარ. აღელვებული დავდივარ ახალციხეში, სადაც ახალგაზრდა მამაჩემს უვლია, გავცქერი ნაძვნარითა და ფიჭვნარით შემოსილ მთებს, მოლურჯო ნისლით მოცულ ქედებს, ვუსმენ წყაროების რაკრაკს, გადმოვცქერი სახლების სახურავებს, ეკლესიას სამრეკლოთი და იქით - ჩვენს სოფლებს: უდეს, ვარხანს, არალს. ყველაფერი მამის მონათხრობიდან გაცოცხლებული ხილვა მგონია... ვეფერები ფიჭვებს, ყოჩაღად ავდივარ კლდეებზე, ვეწაფები წყაროს წყალს და ვგრძნობ, როგორ იღვრება ჩემში სასიცოცხლო ძალა და ეს ძალა ჩემი სამშობლოს ძალაა.

ამ დროს დღიურში ჩავწერე:

“რამდენი ქართული სახეა ჩემ გარშემო! უცნაურია: მათი უმრავლესობა ჩემთვის ძალიან მშობლიურია. გული მათკენ მიმიწევს. ზოგ მათგანს რომ ვუყურებ, მინდა მივიდე და გადავეხვიო, როგორც შინაურს, ნათესავს. აი, თურმე რა ყოფილა სისხლი…

ბერიკაცები გულს მიჩუყებენ. შევცქერი მათ მზედაკრულ, ნაოჭებით დაღარულ სახეებს, ხელებს, ნაბდისქუდიან თავებს, ვხედავ მათ დინჯ, გამოზომილ მოძრაობებს, მოხრილ მხრებს, დალიანდაგებული თბილი ქურთუკებით შემოსილ მოხრილ ზურგებს. ლამისაა მივიდე და ნაოჭებით დაღარულ ღაწვებზე ვაკოცო”.

მერე თამარაც ჩამოვიდა. რას განიცდი, რა გრძნობა გაქვს-მეთქი, ვკითხე. მძიმე გრძნობა მაქვს, მამა გვაკლიაო, მიპასუხა ცრემლმორეულმა ჩემმა დამ.

სანატორიუმში ხმაურია. დამსვენებლები ლაღად დაიარებიან ხეივნებში. მათი ლაპარაკისა და მუსიკის ხმები შორს იფანტება მთის სუფთა ჰაერში.

ღრმად ისუნთქე - ეს ხომ აბასთუმანია!

მსოფლიოს მეცნიერებს წინადადება ჰქონიათ - აქაური ჰაერი სისუფთავის ეტალონად მიეჩნიათ და ერთეულისთვისაც "აბასთუმანი" ეწოდებინათ. დამსვენებლებში ერთი ტანმორჩილი სამოციოდე წლის კაცი გამოირჩევა, ქალაქურად აცვია, მაგრამ ეტყობა, რომ სოფლელია. გამოსასვლელი ხალათის ბოლომდე შეკრული საკინძე აშკარად უჭერს, ბებრული ქოჩორი შუბლზე ჩამოშლია. წამდაუწუმ ისწორებს პიჯაკის სახელოს და ქართულ-თურქული სიტყვების შერევით მიმართავს ახალგაზრდებს: "ჩვენ დავბრუნდებით, გესმით? ოღონდ შემოგვიშვან"...

"ჩვენ აქ ვინ შემოგვიშვებს, ვინ ვართ?" - პასუხობენ ახალგაზრდები. ახალგაზრდა მესხებს სანატორიუმში თავი განცალკევებით უჭირავთ, დაძაბულები იყურებიან აქეთ-იქით და ვინ იცის, რა ხდება მათ გულში.

- როგორ თუ ვინა ვართ? - იფეთქა ბერიკაცმა. - ქართველი ვარ, გესმით? შალიკო დიასამიძე. მეც აქაური ვარ, შურდოელი. იერლი ვარ, გაიგეთ? ჩემი ენა არ დამვიწყებია.

იგი ქართულ ენაზე გადადის. შემდეგ შემრიგებლურ კილოზე დასძენს: "თქვენ ჯერ ახალგაზრდები ხართ, რა იცით, სამშობლო რა არის!"

ბერიკაცი მე მომიბრუნდება: "როგორ ფიქრობ, შვილო, შემოგვიშვებენ?"

მე გულმხურვალედ ვუჭერ მას მხარს, რა თქმა უნდა, სპეციალური დადგენილება მიიღეს-მეთქი, ვეუბნები და დავძენ, რომ გადაწყვეტილია მესხების 300 ოჯახის ჩამოსახლება, მათ შორის მესხეთში, რომ ნებადართულია სახლების ყიდვა, გამო-

ყოფენ ნაკვეთებს, გაიცემა სესხი და სამშენებლო მასალები, ამისთვის სპეციალური სამთავრობო კომისიაა შექმნილი. იმასაც ვეუბნები, რომ ჩემი ძმა უკვე ცხოვრობს მესხეთის გულში - ახალციხეში.

გლეხური უნდობლობით, თუმცა კი ყურადღებით მისმენენ, გულდასმით წონიან ჩემს სიტყვებს - სანდოა თუ არაო. ბერიკაცი კოჟრიან ხელში წითელ კრიალოსანს ათამაშებს. იგი ვერ ითმენს, სიტყვას მაწყვეტინებს: "მეც ასე ვფიქრობ... რა კარგი ცხოვრება გვექნება!" - ბერიკაცი თვალებს ჭუტავს.

- გავიმარჯვებთ, გავიმარჯვებთ! - მერე ერთ-ერთ ახალგაზრდას მიმართავს: - შენ მეკითხები, რით გავიმარჯვებთო? - შრომით და მხოლოდ შრომით. გეგმა თუ ასი კილოა, ჩვენ ორასს ჩავაბარებთ, თუ ერთი ჰექტარია დასამუშავებელი, ორს დავამუშავებთ...

- მესხები შრომისმოყვარეები ვართ, გესმის შენ, მე მთელი სიცოცხლეა ვმუშაობ. აი, ასე მოიპოვება ყველაფერი, - ბერიკაცი შუბლიდან წარმოსახვით ოფლს იწურავს. - უზბეკეთი მოვაწყვეთ, და ჩვენი სახლისთვის არ გვეყოფა ძალა? მუშაობაა საჭირო, მუშაობა, მაშინ ცხოვრებაც კარგი გვექნება. მართალს არ ვამბობ, შვილო?

რამდენიმე დღეა ბერიკაცს ვეღარ ვხედავ. ამბობენ ავად არისო. თურმე მშობლიურ სოფელში ჩასულა, გაოგნებული დაბრუნებულა და ლოგინად ჩავარდნილა.

ერთი დღის შემდეგ ისევ ვნახე, მაგრამ ხალისი გაჰქრობოდა. რა მოხდა, - ფრთხილად ვკითხე, - რა ნახეთ-მეთქი?

- ნანგრევები ვნახეო, მპასუხობს მოხუცი ტირილის ხმით და ხელის ჩაქნევით - ნუ მკითხავო, და თავჩაქინდრული მიუყვება ხეივანს. მერე ბრუნდება. მე ველოდები. "სულ თვალწინ მედგა შურდო. ჩვენი ბაღები. ო, რა მსხლები ედგა მამაჩემს! საძირკველმყარი სახლები იყო, ბეღლები. ახლა კი, თითქოს გულში დანა ჩამცეს - აღარ არის შურდო, აღარც ბაღებია, აღარც სახლები, მარტო ბალახგადავლილი ნანგრევებია. მამაჩემის სახლს საძირკვლით მივაკვლიე. ქვაზე ჩამოვჯექი, ცრემლებმა დამახრჩო - ბერიკაცი ქუდს იგლეჯს და სახეს იწმენდს, - რა ვქნა, შვილო, რა ვქნა?"

შევცქერი ბერიკაცის კეთილ, ტანჯულ სახეს და ვერაფერს ვეუბნები. რა უნდა ვუთხრა?

მესხების შესახებ დადგენილების მიღებიდან ნახევარ წელზე მეტი გავიდა, მთავრობის დოკუმენტები კი ჯერ ისევ ქაღალდად რჩება. ჩვენი გადმოსახლების საკითხი ჯერაც გადაუწყვეტელია.

რატომ მოხდა ასე?

ჯერ ერთი, მესხეთის რაიონებში ადგილობრივი ხელისუფლება მზად არ იყო თანამემამულეების მიღება-განთავსებისათვის. თუმცა მთავარი ეს არ არის.

თურქი დამპყრობლების მიმართ მტრული დამოკიდებულება, რომელიც ქართულ მეხსიერებაში ჯერ კიდევ არსებობდა, მაჰმადიან მესხებზეც ვრცელდებოდა, რადგან მათი ნაწილი თავს "თურქს" უწოდებდა. არადა, მაჰმადიანი მესხები თვითონ არიან თურქი დამპყრობლების მსხვერპლნი!

ამასთან დაკავშირებით ჩემი აზრით, საინტერესოა, შემდეგი ციტატა:

"ოდესღაც ახალციხე საქართველოს უდიდესი სამთავროს, სამცხეს, იგივე ზემო ქართლის, მთავარი ქალაქი იყო; მაგრამ დამოუკიდებლობა სამცხეში დიდხანს არ გაგრძელებულა: სამთავრო თურქების ძალაუფლების ქვეშ მოექცა. თავდაპირველად მტერი ხარკის აკრეფით კმაყოფილდებოდა და შიდა მმართველობაში არ ერეოდა, შემდეგ კი (მე-17 საუკუნის პირველი ნახევრიდან) სამთავროს მმართველებს ისლამის მიღება მოსთხოვეს... ახალციხე დასავლეთ ამიერკავკასიაში თურქების გავლენის დასაყრდენი პუნქტი გახდა... თურქული პოლიტიკა იმდენად კარგად მოქმედებდა, რომ დღეს სამცხის მკვიდრი ქართული მოსახლეობა თავგამოდებული მაჰმადიანია და საკუთარი ქართული წარმომავლობა დავიწყებული აქვს..." (ე. ვეიდენბაუმი. "კავკასიის გზამკვლევი". ტიფლისი, 1888 წ., გვ. 378-379).

საკითხის გადაწყვეტას მესხეთში არსებული დღევანდელი მდგომარეობაც ამუხრუჭებს. და როგორია ეს მდგომარეობა?

მესხეთში ძალიან ცოტაა ადგილობრივი მკვიდრი მოსახლეობა. დანარჩენები საქართველოს სხვადასხვა რაიონებიდან ნე-

ბით თუ ძალით არიან გადმოსახლებულები. ადამიანებს, რომ-ლებიც დღეს მესხეთში ცხოვრობენ, ბუნდოვანი წარმოდგენა აქვთ ამ მხარის ისტორიაზე. თუმცა მათ გაგონილი აქვთ, რომ ეს მხარე დიდხანს იმყოფებოდა თურქეთის უღელქვეშ და, რომ თურქები ანუ "თათრები" (ასე უწოდებდნენ აქ მაჰმადიან მო-სახლეობას) აქედან ომის დროს გაასახლეს. ესე იგი, აქ ზუს-ტად ისევე ურევენ ცნებებს "ეროვნება" და "რელიგია". ამიტო-მაც - თუ მაჰმადიანი ხარ, ეს იმას ნიშნავს, რომ ქართველი არ ხარ. მაშ ვინ ხარ? რასაკვირველია - თურქი.

და როცა ზემოხსენებული დადგენილების გამოქვეყნების შემდეგ მესხების პირველი პარტია სამშობლოში ჩამოვიდა, იმ წუთშივე საქმეში ჩაერთვნენ ჩვენი მოწინააღმდეგეები. ისარ-გებლეს აქაური მოსახლეობის უმეცრებით და დაიწყეს მა-თი დარწმუნება იმაში, რომ ჩვენ თურქები ვართ, თხზავდნენ ათასნაირ მონაჩმახს ჩვენი წინაპრების შესახებ.

სამწუხაროდ, მათ შეძლეს ადგილობრივი მოსახლეობა სა-ქართველოში დაბრუნებული მაჰმადიანი მესხების წინააღმ-დეგ აემხედრებინათ. აქაურები დარწმუნებულები არიან, რომ გამოდიან თურქების წინააღმდეგ, ვისგანაც საქართველო ყო-ველთვის იტანჯებოდა. ამას ისიც ემატება, რომ ცენტრალური პრესა სულ ახალ - ახალ ტერმინებს იგონებს: ხან "კავკასიელი თურქები", ხან "საბჭოთა თურქები", ხან "თურქი-მესხები". სა-ჭიროა მთელ მსოფლიოში ხმამაღლა ითქვას: **მესხები არასო-დეს ყოფილან თურქები! მესხები მხოლოდ და მხოლოდ ქართ-ველები იყვნენ, არიან და იქნებიან.**

ამისათვის მესხეთში პირველ რიგში ახსნა-განმარტებითი მუ-შაობის ჩატარებაა საჭირო. ადამიანები უნდა დავარწმუნოთ იმა-ში, რომ მაჰმადიანი მესხები მათი მტრები კი არა, ძმები არიან.

საქართველოს გარეთ მცხოვრები მესხები კი დარწმუნე-ბულები უნდა იყვნენ, რომ საქართველოს ყველა მხარე მათი სამშობლოა, რომ მათ შეუძლიათ საცხოვრებელ და სამუშაო ადგილად ქვეყნის ნებისმიერი რაიონი, ნებისმიერი სოფელი აირჩიონ. ამასთანავე, ყველა მესხი ნამდვილად არ დაბრუნდე-ბა საქართველოში, ხოლო ვინც დაბრუნდება, მათგან ყველა როდი აირჩევს საცხოვრებლად მესხეთს.

სამთავრობო დადგენილების რეალიზაცია და დიდი ახსნა-განმარტებითი სამუშაოს ჩატარება საშუალებას მისცემს მესხებს ბოლოს და ბოლოს დაიბრუნონ სამშობლო და მთლიანად აღიდგინონ ეროვნული ცნობიერება.

❊ ❊ ❊

ამ წიგნზე მუშაობის პროცესში აღმოვაჩინე ისტორიული დოკუმენტები, რომლებიც შუქს ჰფენენ მესხთა ისტორიას. "თბილისის გუბერნიის აღწერის მასალებში", რომელიც თბილისის გუბერნატორის კანცელარიამ 1870 წელს გამოსცა თბილისში რუსულ ენაზე, მოცემულია თბილისის გუბერნიის დასახლებული პუნქტების სია, ახალციხისა და ახალქალაქის მაზრების, ანუ იმ ადგილების ჩათვლით, საიდანაც მაჰმადიანი მესხები გაასახლეს. აქ მითითებულია მცხოვრებთა ეროვნება და აღმსარებლობა, მითითებულია ეკლესიები და სამლოცველო სახლები. თვალში საცემია ის, რომ მაჰმადიან მესხებს უწოდებენ "ქართველ სუნიტებს" და არავითარ შემთხვევაში - "თურქებს" ან "აზერბაიჯანელებს". ასეთი ხალხების წარმომადგენლებს მესხეთში საერთოდ არ უცხოვრიათ.

№	დასახლებული ადგილების სახელი	მაცხოვრებელთა ეროვნება	მაცხოვრებელთა აღმსარებლობა	ეკლესიები და სამლოცველო სახლები
1.	ქობიხევი	ქართველები	მართლმადიდ.	ძველი დანგრ. მართლმადიდ. ეკლესია - 1
2.	აწყური	სომხები ქართველები ებრაელები	სომხურ-გრიგ. სუნიტები ძველი აღთქმა	სომხურ-გრიგ. ეკლესია - 1 მეჩეთი - 2 ძველი მართლმადიდ. ეკლესია - 2
3.	აგარა	ქართველები	სუნიტები	- - -

4.	ზიკილია	ქართველები	სუნიტები	მართლმადიდ. ეკლესიის ნანგრევები - 1 მეჩეთი - 1
5.	წნისი	ქართველები	სუნიტები	ძველი მართლმადიდ. ეკლესია -1 მეჩეთი - 1
6.	წრიოხი	ქართველები	სუნიტები	ძველი მართლმადიდ. ეკლესია - 2 მეჩეთი - 1
7.	წინუბანი	ქართველები	სუნიტები	ძველი გამოცარიელებ. მართლმადიდ. ეკლესია - 1 მეჩეთი - 1
8.	წოხტევი	ქართველები	სუნიტები	ძველი მართლმადიდ. ეკლესია - 1 მეჩეთი - 1
9.	მუღარეთი	ქართველები	სუნიტები	მეჩეთი - 1
10.	გიორგიწმინდა	ქართველები	სუნიტები	ძველი მართლმადიდ. ეკლესია - 2 მეჩეთი - 1
11.	ჩოხტა	ქართველები	სუნიტები	- - -
12.	ფერსა	ქართველები	სუნიტები	მეჩეთი - 1
13.	დვირი	ქართველები	მართლმადიდ.	ახალი მართლმადიდ. ეკლესია - 1
14.	ტყემლანა	ქართველები	სუნიტები	მეჩეთი - 1

15.	საყუნეთი	ქართველები	სუნიტები	მართლმადიდ. ეკლესია - 1 მეჩეთი - 1
16.	კვალთახევი	ქართველები	სუნიტები	- - -
17.	კოპაძე	რუსები ქართველები	მართლმადიდ. სუნიტები	- - -
18.	ბლორძა	ქართველები	სუნიტები	- - -
19.	ორფოლა	ქართველები	სუნიტები	დანგრეული მართლმადიდ. ეკლესია -1 მეჩეთი - 1
20.	ფერისციხე	ქართველები	სუნიტები	- - -
21.	ინდუსა	ქართველები	სუნიტები	მეჩეთი - 1
22.	მინაძე	ქურთები	სუნიტები	- - -
23.	ტობა	ქართველები ქართველები	მართლმადიდ. სუნიტები	- - -
24.	რუსთავი	ქურთები	სუნიტები	- - -
25.	წყალთბილა	ქურთები	სუნიტები	- - -
26.	ლაშიხევი	ქართველები	სუნიტები	- - -
27.	იდუმალა	ქართველები	სუნიტები	- - -
28.	ასპინძა	ქართველები	სუნიტები	ძველი დანგრ. მართლმადიდ. ეკლესია - 2 მეჩეთი - 1
29.	ხერთვისი	ქართველები ქართველები	მართლმადიდ. სუნიტები	დანგრეული მართლმადიდ. ეკლესია - 1 მეჩეთი - 1 სომხ. ეკლესია - 1

30.	ნაქალაქევი	ქურთები	სუნიტები	მართლმადიდ. ეკლესიის ნანგრევები - 1
31.	წუნდა	ქურთები	სუნიტები	მართლმადიდ. ეკლესიის ნანგრევები - 2
32.	მარგასტანი	ქართველები	სუნიტები	მართლმადიდ. ეკლესიის ნანგრევები - 3
33.	ვერთაყანი	ქურთები	სუნიტები	- - -
34.	ანაკეთი	ქურთები	სუნიტები	- - -
35.	ვერტაში	ქურთები	სუნიტები	- - -
36.	მირაშხანი	ქურთები	სუნიტები	- - -
37.	მურაკვალი	სომხები თარაქამები	სომხურ-გრიგ. სუნიტები	- - -
38.	ჭაჭარაქი	სომხები	სომხურ-გრიგ.	- - -
39.	ოხერა	ქურთები	სუნიტები	დანგრეული მართლმადიდ. ეკლესია -1
40.	მუსხი	ქართველები	მართლმადიდ.	მართლმადიდ. ეკლესია -1
41.	გობიეთი	ქართველები	სუნიტები	დანგრეული მართლმადიდ. ეკლესია -1
42.	ზურზელი	ქართველები ქართველები	მართლმადიდ. სუნიტები	მართლმადიდ. ეკლესია -1
43.	ახაშენი	ქართველები ქართველები	მართლმადიდ. სუნიტები	ძველი დანგრ. მართლმადიდ. ეკლესია -1 მეჩეთი - 1
44.	ორგორა	ქართველები	სუნიტები	მეჩეთი - 1
45.	საყუდაბელი	ქართველები	სუნიტები	მართლმადიდ. ეკლესიის ნანგრევები -1

46.	დიდი ვარნეთი	ქართველები	სუნიტები	გაპარტახებული ძველი ციხე და შიგ მართლმადიდ. ეკლესიის ნანგრევები -1 მეჩეთი - 1
47.	ერკოტა	ქართველები ქართველები	მართლმადიდ. სუნიტები	- - -
48.	ბნელა	ქართველები	მართლმადიდ.	მართლმადიდ. ეკლესიის ნანგრევები -1
49.	ოსკერია	თარაქამები	სუნიტები	- - -
50.	დადეში	ქართველები	მართლმადიდ.	მართლმადიდ. ეკლესიის ნანგრევები -1
51.	ქუნცა	ქართველები	მართლმადიდ.	მართლმადიდ. ეკლესია -1
52.	აწყვიტა	ქართველები	სუნიტები	მართლმადიდ. ეკლესიის ნანგრევები -1
53.	როკეთი	ქართველები ქართველები	მართლმადიდ. სუნიტები	მართლმადიდ. ეკლესია -1
54.	ტოლოში	ქართველები ქართველები	მართლმადიდ. სუნიტები	მართლმადიდ. ეკლესია ძველი - 1 ახალი - 1
55.	გელსუნდა	ქართველები	სუნიტები	ძველი დანგრ. მონასტერი გამოქვაბულში -1
56.	ალანძა	ქურთები	სუნიტები	მართლმადიდ. ეკლესიის ნანგრევები -1

57.	ჭოლთა	ქურთები	სუნიტები	- - -
58.	ზედა თმოგვი	ქართველები	მართლმადიდ.	მართლმადიდ. ეკლესია -1
59.	თმოგვი	ქურთები	სუნიტები	- - -
60.	ტორასი	ქურთები	სუნიტები	- - -
61.	ფია	ქურთები	სუნიტები	- - -
62.	ახჩია	ქურთები	სუნიტები	- - -
63.	ზედა ვარძია	ქურთები	სუნიტები	ძველი დანგრ. მართლმადიდ. ეკლესია - 1
64.	პატარა ვარნეთი	ქართველები	სუნიტები	ძველი დანგრ. მართლმადიდ. ეკლესია - 3
65.	პანაკეთი	ქართველები	სუნიტები	ძველი დანგრ. მართლმადიდ. ეკლესია - 1
66.	შალოშეთი	ქართველები	სუნიტები	ძველი დანგრ. მართლმადიდ. ეკლესია - 1
67.	ტოლერტა	ქართველები	სუნიტები	მართლმადიდ. ეკლესიის ნანგრევები - 1
68.	ვანი	თარაქამები	სუნიტები	მართლმადიდ. ეკლესიის ნანგრევები - 2
69.	გურბაგა-ოღლი	თარაქამები	სუნიტები	- - -
70.	ლეპისი	თარაქამები	სუნიტები	ძველი დანგრ. მართლმადიდ. ეკლესია - 1
71.	ბუზმარეთი	თარაქამები	სუნიტები	დანგრეული მართლმადიდ. ეკლესია -1

72.	დიდი აგარა	ქართველები ქართველები	მართლმადიდ. სუნიტები	დანგრეული მართლმადიდ. ეკლესია -1
73.	ნიალა	თარაქამები	სუნიტები	ძველი დანგრ. მართლმადიდ. ეკლესია - 3
74.	გავეთი	ქურთები	სუნიტები	დანგრეული მართლმადიდ. ეკლესია -1
75.	ქარზამეთი	ქართველები	სუნიტები	ძველი დანგრ. მართლმადიდ. ეკლესია - 3
76.	არტახი	თარაქამები	სუნიტები	დანგრეული მართლმადიდ. ეკლესია -1
77.	ენიკევი	ქართველები	სუნიტები	- - -
78.	ურაველი	ქართველები	სუნიტები	დანგრეული მართლმადიდ. ეკლესია -1
79.	თხლათუბანი	ქართველები	სუნიტები	- - -
80.	ენთელი	ქართველები	სუნიტები	დანგრეული მართლმადიდ. ეკლესია -1
81.	ორცეფი	რუსები ქართველები	მართლმადიდ. სუნიტები	- - -
82.	ხეოთი	ქართველები	სუნიტები	ძველი მართლმადიდ. ეკლესიები - 3 მეჩეთი - 1
83.	პატარა აგარა	ქართველები	სუნიტები	დანგრეული მართლმადიდ. ეკლესია -1
84.	ჩორჩო	ქართველები	სუნიტები	- - -

85.	ღრომა	ქართველები	სუნიტები	დანგრეული მართლმადიდ. ეკლესია -1
86.	წყორძა	ქართველები	სუნიტები	დანგრეული მართლმადიდ. ეკლესია -2
87.	ქისათიბი	ქართველები	სუნიტები	მეჩეთი - 1
88.	გიორგიწმინდა	ქართველები	სუნიტები	ძველი დანგრ. მართლმადიდ. ეკლესია - 1
89.	კანტიეთი	ქურთები	სუნიტები	- - -
90.	ტრიბონი	ქურთები	სუნიტები	- - -
91.	ხრიალი	ქურთები	სუნიტები	- - -
92.	ოდუნდა	ქართველები	სუნიტები	- - -
93.	ღრელი	ქართველები ქართველები	მართლმადიდ. სუნიტები	ძველი დანგრ. მართლმადიდ. ეკლესია - 1
94.	ანდრიაწმინდა	ქართველები	მართლმადიდ.	მართლმადიდ. ეკლესია -1
95.	კლდე	ქართველები	სუნიტები	მეჩეთი - 1
96.	ზეუბანი	ქართველები	სუნიტები	ძველი მართლმადიდ. ეკლესია - 1
97.	ბოგა	ქართველები	სუნიტები	ძველი მართლმადიდ. ეკლესია - 1 მეჩეთი - 1
98.	შურდო	ქართველები	სუნიტები	დანგრეული მართლმადიდ. ეკლესია - 1 მეჩეთი - 1

99.	სვირი	ქართველები	სუნიტები	დანგრეული მართლმადიდ. ეკლესია - 2 მეჩეთი - 1
100.	ჭვინთა	ქართველები	სუნიტები	დანგრეული მართლმადიდ. ეკლესია - 1
101.	ტატანისი	ქართველები ქართველები	მართლმადიდ. სუნიტები	ძველი მართლმადიდ. ეკლესია - 1
102.	ელიაწმინდა	ქართველები	სუნიტები	- - -
103.	ყარათუბანი	ქართველები	სუნიტები	ძველი მართლმადიდ. ეკლესია - 1
104.	დვირი	ქართველები	სუნიტები	- - -
105.	მიქელწმინდა	ქართველები	სუნიტები	- - -
106.	წირა	სომხები	სომხურ-გრიგ.	სომხ. ეკლესია - 1
107.	წყრუთი	სომხები ქართველები	სომხურ-გრიგ. სუნიტები	სომხ. ეკლესია - 1
108.	ანი	ქართველები	სუნიტები	მეჩეთი - 1
109.	კიკინეთი	ქართველები	სუნიტები	მეჩეთი - 1
110.	წყუთაჯვარი	ქართველები	სუნიტები	- - -
111.	წახნისწყარო	ქართველები	სუნიტები	- - -
112.	წახანი	ქართველები	სუნიტები	მეჩეთი - 1
113.	ხარჯამი	ქართველები	სუნიტები	მეჩეთი - 1
114.	დაბა აბასთუმანი	სამხედრო ჩინოსნების 10 ოჯახი, ხოლო ზაფხულში სტუმრების თავმოყრა		მართლმადიდ. ეკლესია - 1
115.	სოფელი აბასთუმანი	ქართველები	სუნიტები	მეჩეთი - 1

116.	ვარხანი	ქართველები	სუნიტები	ძველი მართლმადიდ. ეკლესია - 1 მეჩეთი - 1
117.	ხევაშენი	ქართველები	სუნიტები	მეჩეთი - 1
118.	უნწა	ქართველები	სუნიტები	- - -
119.	ბენარა	ქართველები	სუნიტები	- - -
120.	ფხერო	ქართველები	სუნიტები	ძველი დანგრ. მართლმადიდ. ეკლესია - 1 მეჩეთი - 1
121.	ნაქურდევი	ქართველები	სუნიტები	- - -
122.	ზემო ენთელი	ქართველები	სუნიტები	მეჩეთი - 1
123.	ქვემო ენთელი	ქართველები	სუნიტები	მეჩეთი - 1
124.	შოლავერი	ქართველები	სუნიტები	ძველი მართლმადიდ. ეკლესია - 1 მეჩეთი - 1
125.	შოყა	ქართველები	სუნიტები	ძველი გაპარტახებული ეკლესია - 1
126.	ბოლაჯური	ქართველები ქართველები	სუნიტები სომხ.-კათოლიკ.	ძველი დანგრ. მართლმადიდ. ეკლესია - 1 მეჩეთი - 1
127.	გომარო	ქართველები	სუნიტები	მეჩეთი - 1
128.	პატარა სმადა	ქართველები	სუნიტები	მეჩეთი - 1
129.	დიდი სმადა	ქართველები	სუნიტები	დანგრეული მართლმადიდ. ეკლესია - 1

130.	ჩორჩანი	ქართველები	სუნიტები	ძველი დანგრ. მართლმადიდ. ეკლესია - 1
131.	დიდი ზანავი	ქართველები	სუნიტები	დანგრეული მართლმადიდ. ეკლესია - 1 მეჩეთი - 1
132.	წრე	ქართველები	სუნიტები	- - -
133.	ადიგენი	ქართველები	სუნიტები	დანგრეული მართლმადიდ. ეკლესია - 1 მეჩეთი - 1
134.	ფლატე	ქართველები	სუნიტები	მეჩეთი - 1
135.	მლაშე	ქართველები	სუნიტები	მეჩეთი - 1
136.	არზნე	ქართველები	სუნიტები	- - -
137.	ზედუბანი	ქართველები	სუნიტები	დანგრეული მართლმადიდ. ეკლესია - 2 მეჩეთი - 1
138.	აფიეთი	ქართველები	სუნიტები	- - -
139.	საირმე	ქართველები	სუნიტები	ძველი მართლმადიდ. ეკლესია - 1
140.	ჭეჭლა	ქართველები	სუნიტები	მეჩეთი - 1
141.	ღორთუბანი	ქართველები	სუნიტები	დანგრეული მართლმადიდ. ეკლესია - 1
142.	გუგუნაური	ქართველები	სუნიტები	დანგრეული მართლმადიდ. ეკლესია - 1

143.	ნამნიაური	ქართველები	სუნიტები	- - -
144.	ციხისუბანი	ქართველები	სუნიტები	- - -
145.	მოხე	ქართველები	სუნიტები	მეჩეთი - 1
146.	ღაღვი	ქართველები	სუნიტები	დანგრეული მართლმადიდ. ეკლესია - 1
147.	დერცელი	ქართველები	სუნიტები	- - -
148.	კეხოვანი	ქართველები	სუნიტები	- - -
149.	უტყისუბანი	ქართველები	სუნიტები	მართლმადიდ. ეკლესიის ნანგრევები - 1
150.	გოდერძი	ქართველები	სუნიტები	მეჩეთი - 1
151.	ზარზმა	ქართველები	სუნიტები	ძველი მართლმადიდ. ზარზმის მონასტერი
152.	გორგული	ქართველები	სუნიტები	- - -
153.	იჯარეთი	ქართველები	სუნიტები	ძველი დანგრ. მართლმადიდ. ეკლესია - 1
154.	ყარათუბანი	ქართველები	სუნიტები	- - -
155.	ლელოვანი	ქართველები	სუნიტები	მეჩეთი - 1
156.	ამხერი	ქართველები	სუნიტები	- - -
157.	ღორძე	ქართველები	სუნიტები	- - -
158.	კახარეთი	ქართველები	სუნიტები	მეჩეთი - 1
159.	სამყრე	ქართველები	სუნიტები	დანგრეული მართლმადიდ. ეკლესია - 1 მეჩეთი - 1

160.	წყისე	ქართველები	სუნიტები	ძველი დანგრ. მართლმადიდ. ეკლესია - 1
161.	ზაზალო	ქართველები	სუნიტები	ძველი დანგრ. მართლმადიდ. ეკლესია - 1
162.	ხურო	ქართველები	სუნიტები	- - -
163.	უდე	ქართველები ქართველები	სომხ.-კათოლიკ. სუნიტები	სომხ.-კათოლიკ. ეკლესია - 1 მეჩეთი - 1
164.	არალი	ქართველები	სომხ.-კათოლიკ.	სომხ.-კათოლიკ. ეკლესია - 1
165.	წარბასთუბანი	ქართველები	სუნიტები	- - -
166.	მარელი	ქართველები	სუნიტები	- - -
167.	ხონა	ქართველები	სუნიტები	ძველებური მართლმადიდ. ეკლესია - 2 მეჩეთი - 1
168.	ორჭოშანი	ქართველები	სუნიტები	მართლმადიდ. გაპარტახებული ეკლესია - 1
169.	ფარეხა	ქართველები	სუნიტები	მეჩეთი - 1
170.	საბუზარა	ქართველები	სუნიტები	- - -
171.	ჩიხელი	ქართველები	სუნიტები	- - -
172.	ჩურჩუტო	ქართველები	სუნიტები	მეჩეთი - 1
173.	ნაოხრები	სომხები	სომხ.-კათოლიკ.	სომხ.-კათოლიკ. ეკლესია - 1

174.	ვალე	რუსები ქართველები ქართველები	მართლმადიდ. სომხ.-კათოლიკ. სუნიტები	მართლმადიდ. ეკლესია - 1 სომხ.-კათოლიკ. ეკლესია - 1 მეჩეთი - 1
175.	სხვილისი	ქართველები	სუნიტები	სომხ.- კათოლიკ. ეკლესია - 1 მეჩეთი - 2
176.	ჭალა	ქართველები	სუნიტები	- - -
177.	ჯაყისმანი	ქართველები	სუნიტები	მეჩეთი - 1
178.	ინჯგოლა	ქართველები	სუნიტები	- - -
179.	ჭერემი	ქართველები	სუნიტები	- - -
180.	წყალთბილა	სომხები ქართველები	სომხ.-კათოლიკ. სუნიტები	სომხ.-კათოლიკ. ეკლესია - 1
181.	წინუბანი	სომხები	სომხ.-კათოლიკ.	სომხ.-კათოლიკ. ეკლესია - 1
182.	არჯინა	ქართველები	სუნიტები	მეჩეთი - 1
183.	დიდი პამაჯი	სომხები	სომხ.-გრიგორ.	სომხ. ეკლესია - 1
184.	პატარა პამაჯი	სომხები	სომხ.-გრიგორ.	სომხ. ეკლესია - 1
185.	საძელი	სომხები	სომხ.-გრიგორ.	სომხ. ეკლესია - 1
186.	აბი	ქართველები	სუნიტები	დანგრეული მართლმადიდ. ეკლესია - 1
187.	ორალი	ქართველები	სუნიტები	სომხ. ეკლესია - 1
188.	არხისციხე	სომხები	სომხ.-გრიგორ.	- - -

189.	ხაკი	ქართველები	სუნიტები	- - -
190.	არჯული	ქურთები	სუნიტები	მართლმადიდ. ეკლესიის ნანგრევები - 1
191.	ანდა	ქართველები	სუნიტები	- - -
192.	თისელი	ქურთები	სუნიტები	მართლმადიდ. ეკლესიის ნანგრევები - 1
193.	ტაძრისი	ქართველები	მართლმადიდ.	დანგრეული მართლმადიდ. ეკლესია - 1
194.	საკირე	ქართველები	მართლმადიდ.	დანგრეული მართლმადიდ. ეკლესია - 1 ახალი - 1
195.	კალიზა	ქართველები	სუნიტები	- - -
196.	ზემო ოშორა	ქართველები	სუნიტები	მეჩეთი - 1
197.	ქვემო ოშორა	ქართველები	სუნიტები	მართლმადიდ. ეკლესიის ნანგრევები - 1 მეჩეთი - 1
198.	ოთა	ქართველები	სუნიტები	ძველი მართლმადიდ. ეკლესია - 1

ზემოთ წარმოდგენილი სია მოიცავს ახალციხის მაზრის, ანუ სამცხის - მესხეთის ისტორიული პროვინციის (დღეს საქართველოს ადიგენის, ახალციხის და ასპინძის რაიონები) დასახლებულ პუნქტებს.

იმის შედეგად, რომ ნიკოლოზ I-მა ქართველი მაჰმადიანები აქედან გადაასახლა, აქ მის მიერვე არზრუმიდან გადმოსახლებული სომეხი მოსახლეობა გაჩნდა. რაც შეეხება ქურ-

თებსა და თარაქამებს, ისინი ამ მხარეში მხოლოდ XVIII-XIX საუკუნეებში გამოჩნდნენ.

ბევრად უფრო ტრაგიკულია მესხეთის მეორე ისტორიული პროვინციის - ჯავახეთის ბედი. აქედან ნიკოლოზ I-ის მთავრობამ თურქეთში იძულებით გაასახლა ქართველი მაჰმადიანი მოსახლეობის დიდი უმრავლესობა და მის სანაცვლოდ ისევ და ისევ არზრუმელი სომხები ჩამოასახლა. მოვიტან მხოლოდ იმ სოფლების ჩამონათვალს, სადაც მაჰმადიანი მესხები 1944 წლის გადასახლების მომენტისთვის ცხოვრობდნენ.

1.	ხიზაბავრა	ქართველები ქართველები ქართველები	მართლმადიდებ. სომხ.-კათოლიკ. სუნიტები	მართლმადიდ. ეკლესია -1
2.	ალჯუა	ქართველები	სუნიტები	- - -
3.	ვარავანი	ქართველები სომხები ქართველები	მართლმადიდებ. სომხურ-გრიგორ. სუნიტები	მართლმადიდ. ეკლესია -1 სომხური ეკლესია - 1
4.	დიდი ხოსპიო	ქართველები	სუნიტები	- - -
5.	თოკი	ქართველები სომხები ქართველები	მართლმადიდებ. სომხურ-გრიგორ. სუნიტები	მართლმადიდ. ეკლესია -1
6.	მურჯახეთი	ქართველები სომხები ქართველები	მართლმადიდებ. სომხურ-გრიგორ. სუნიტები	- - -
7.	ბარალეთი	ქართველები სომხები ქართველები	მართლმადიდებ. სომხურ-გრიგორ. სუნიტები	მართლმადიდ. ეკლესია -1 სომხური ეკლესია - 1
8.	ქოთელია	ქართველები სომხები ქართველები	მართლმადიდებ. სომხურ-გრიგორ. სუნიტები	მართლმადიდ. ეკლესია -1
9.	ოკამი	ქართველები	სუნიტები	- - -

10.	აფნია	ქართველები ქართველები	მართლმადიდებ. სუნიტები	მართლმადიდ. ეკლესია - 1
11.	გოგაშენი	ქართველები ქართველები	მართლმადიდებ. სუნიტები	მართლმადიდ. ეკლესია - 1
12.	ქილდა	ქართველები ქართველები	მართლმადიდებ. სუნიტები	მართლმადიდ. ეკლესია - 1
13.	კვარშა	ქართველები	სუნიტები	- - -

1965 წელს გასახლებულმა მესხებმა ოფიციალურად მიმართეს სსრკ მეცნიერებათა აკადემიის მიკლუხო-მაკლაის სახ. ეთნოგრაფიის ინსტიტუტს კითხვით, თუ რომელი ხალხები ცხოვრობდნენ მესხეთში 1944 წლამდე და ვინ არიან ე.წ. "თურქი-მესხები".

1965 წლის 30 ივნისით დათარიღებულ ოფიციალურ პასუხში ბიოლოგიურ მეცნიერებათა დოქტორი გ. ფ. დებეცი წერს: "ე.წ. მესხეთელი თურქები არიან გამაჰმადიანებული და ენობრივად მნიშვნელოვანწილად გათურქებული ქართველები ("მესხები")". (სსრკ მეცნ. აკადემიის ოფიციალური დოკუმენტი, 1965 წლის 2 ივლისი, №30 (046-228)).

არსებობს 1916 წლით დათარიღებული ოფიციალური მონაცემებიც მესხეთის ეროვნული შემადგენლობის შესახებ, სადაც შემდეგია მოცემული:

"ახალციხის მაზრა. სულ - 72000 მცხოვრები, აქედან ქართველი მაჰმადიანი - 52000, ქართველი მართლმადიდებელი - 8000, ქართველი კათოლიკე - 6000, სულ ქართველები - 66000, სომხები - 4000, ქურთები - 2000".

ასევე ინფორმაცია ახალქალაქის რეგიონზე: "ახალქალაქის მაზრა: სულ მაცხოვრებლები 100000, მაჰმადიანი ქართველი - 7000, ქართველი მართლმადიდებელი - 8000, ქართველი კათოლიკე - 7000, სულ ქართველები - 22000, სომხები - 76000, ქურთები - 1000, თარაქამები - 1000" (პ. ინგოროყვა, საქართველოს ტერიტორიის საზღვრების შესახებ, კონსტანტინოპოლი, 1918, გვ. 12).

ისმის კანონზომიერი კითხვა: როგორ მოხდა, რომ მკვიდრი მოსახლეობა, რომელიც მეფის მთავრობის ორ აღწერაში მაჰმადიან ქართველებად იხსენიება, 1923 წელს "აზერბაიჯანელებად" ქცეულა, კიდევ 21 წლის შემდეგ კი - "თურქებად", რაც მათი 1944 წელს გასახლების საბაბი გახდა?

მაჰმადიანი მესხების დღევანდელი მდგომარეობის ტრაგიზმი განპირობებულია ყველა ამ უაზრობით, რამაც ისინი დენაციონალიზებულ მასად გადააქცია და თავისი ისტორიული მეხსიერება დააკარგვინა.

საქართველოს დიდი შვილები ქართველების ქრისტიანებად და მაჰმადიანებად დაყოფას ყოველთვის ტკივილით აღიქვამდნენ. 1910 წელს ახალციხის მაზრაში სტუმრობის დროს აკაკი წერეთელმა შემდეგი სიტყვებით მიმართა მაჰმადიან მესხებს:

"ჩვენი გათიშვა ქრისტიან და მაჰმადიან ქართველებად, ჩვენი გაყოფა ორად - ეს არის ჩვენი ბედისა და ძალის დანაწევრება როგორც წარსულში, ისე აწმყოში. თქვენს გარეშე ჩვენი მწუხარება ორმაგდება, ხოლო სიხარული ნახევრდება. თქვენ თუ მძიმე მდგომარეობაში აღმოჩნდებით, ჩვენს კეთილდღეობას ფასი დაეკარგება. ხოლო თუ თქვენ ჩვენთან ერთად იქნებით და ერთად ვზიდავთ საერთო უღელს, არავითარი სიძნელის არ შეგვეშინდება. ღმერთმა ნუ ქნას უერთმანეთოდ დავრჩეთ. ნახევრები ცალ-ცალკე მხოლოდ მთელის დაუმთავრებელ ნაწილებად დარჩებიან ყოველთვის, გაერთიანებულები კი ერთ მთლიან სხეულს ქმნიან.

დიახ, სულითა და ხორცით ერთნი ვართ და ყოველთვის საერთო ბედ-იღბლით უნდა ვიცხოვროთ".

კლარა ბარათაშვილი

თბილისი, ოქტომბერი, 1988 წ.

ლ. ბარათაშვილი.
თბილისი, 1932 წ.

ლ. ბარათაშვილი მეუღლესთან,
ზინასთან ერთად.
თბილისი, 1933 წ.

პროლეტარებო ყველა ქვეყნისა, შეერთდით!

ამხ. სტალინის სახ.
საქართველოს კომუნისტური უნივერსიტეტი.

მოწმობა № 1

ესე ეძლევა ამს ბარათაშვილი ლეონს
მასზე, რომ მან დასამთავრა ამხ. სტალინის სახ. საქართველოს კომუნისტურ უნივერსიტეტთან არსებული ცენტრალური პარტიული სკოლის 2-წლიანი კურსი თურქულ სექტორზე.

ქ. ტფილისი, „20" მაისი 1932 წ.

ამხ. სტალინის სახ. საქართველოს
კომუნისტური უნივერსიტეტის რექტორი
ც. პ. სკოლის თურქულ სექტორის გამგე
სასწ. ნაწ. გამგე

Пролетарии всех стран, соединяйтесь.

Коммунистический Университет Грузии им. тов. Сталина

Удостоверение № 1

Дано сие тов. Бараташвили Леониду в том, что он окончил 2-х годичный курс по Тюркскому Сектору Центральной Партийной Школы, состоящей при Коммунистическом Университете Грузии им. тов. Сталина.

гор. Тифлис, „20" мая 1932 г.

Ректор Коммунистич. университета
Грузии им. тов. Сталина

Зав. тюркским сектором Ц. П. Ш.

Секретарь учеб. части

ლ. ბარათაშვილის საქართველოს კომუნისტური
უნივერსიტეტის დამთავრების მოწმობა №1.

ქ. ფოთის ქალაქმრეწვტრესტის კომკავშირული ორგანიზაციის
მდივანი ლ. ბარათაშვილი კომკავშირელებთან ერთად. ფოთი, 1936 წ.

თსუ-ს ისტორიის ფაკულტეტის კურსდამთავრებულთა ჯგუფი. შუაში
ზის აკადემიკოსი სიმონ ჯანაშია. მარცხნიდან მესამე დგას -
ლ. ბარათაშვილი. თბილისი, 1943 წ.

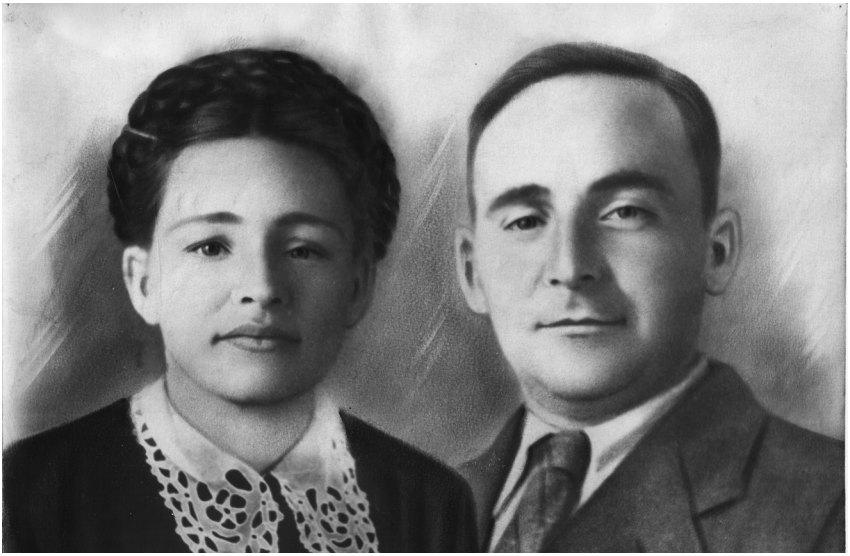

ლ. ბარათაშვილი მეუღლესთან, რაისასთან ერთად.
ბულუნგური, 1947 წ.

ბარათაშვილების ოჯახი. ცენტრში - ლ. ბარათაშვილი და მამამისი მაქსუდი, განაპირას - ლატიფშაჰის ძმები: მარცხნივ - ბატალი, მარჯვნივ - ფახრედინი. უკანა რიგში მარცხნიდან მარჯვნივ: ფახრედინის ცოლი მუმინა და ქალიშვილი დარიკო, ლატიფშაჰის მეუღლე რაისა და ქალიშვილი თამარა, ლატიფშაჰის და ფატიმა ბატალის ვაჟიშვილთან, ისკანდერთან ერთად. ბულუნგური, 1950 წ.

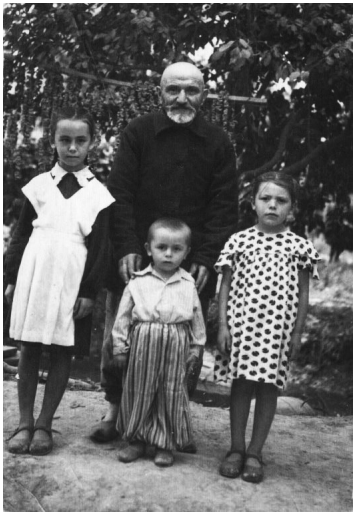

მაქსუდ ბარათაშვილი შვილიშვილებთან თამარასთან, კლარასთან და მარატთან ერთად. ბულუნგური, 1956 წ.

თანამებრძოლებთან ერთად. მარცხნიდან მარჯვნივ: ალაზ იზატოვი, ლატიფშაჰ ბარათაშვილი და ხალილ უმაროვი (გოზალიშვილი). 1957 წ.

მარჯვნივ - ლატიფშაჰის უფროსი და, ბილორი ვაჟიშვილ ავსალთან ერთად, მარცხნივ - შუათანა და, ფატიმა მეუღლე მაგომედთან ერთად, ცენტრში - უმცროსი დის, ნაფიას შვილები - თამარა და ნამიკი. სამარყანდი, 1959 წ.

მალიქშაჰ ბარათაშვილის შვილები - ხეირია და ნაზიმი.

ლატიფშაჰ ბარათაშვილის შვილები. მინგეჩაური, 1962 წ.

კლარა ბარათაშვილი.
მინგეჩაური, 1964 წ.

მაქსუდ ბარათაშვილი.
მინგეჩაური, 1963 წ.

თანამებრძოლებთან ერთად. მარცხნიდან მარჯვნივ: გიორგი ზედგინიძე - მწერალი, ლატიფშაჰ ბარათაშვილი, შოთა ლომსაძე (დგას) - ისტორიკოსი, ალექსანდრე ცუცქირიძე - არქიტექტორი. თბილისი, 1964 წ.

ლ. ბარათაშვილი მეუღლესთან, რაისასთან ერთად. მინგეჩაური, 1964 წ.

თანამებრძოლებთან. მარცხნიდან მარჯვნივ: ისრაფილ ხერხეულიძე, ლატიფშაჰ ბარათაშვილი, ისლამ ასლანოვი, აზალხან ალიმხანოვი (აბულაძე), ალიშანი, ისა აშრაფოვი (თავაძე). უკან ხალილ უმაროვი (გოზალიშვილი). საათლი, 1966 წ.

ლ. ბარათაშვილი მეუღლესთან, რაისასთან და ქალიშვილთან,
კლარასთან ერთად. მინგეჩაური, 1978 წ.

ლ. ბარათაშვილი.
მინგეჩაური, 1957 წ.

კლარა ბარათაშვილი.
ნოვგოროდი, 1983 წ.

მარატი და ბარათი უდეში სულიკო გიგოლაშვილთან, ფახრედინის თანაკლასელთან ერთად.
უდე, 1988 წ.

ლ. ბარათაშვილი თამარასთან, ბიძაშვილთან, იზაართან და ათაძის შთამომავლებთან ერთად.
კონკი, 1977 წ.

ბარათაშვილების ოჯახი. მინგეჩაური, 1993 წ.

ომაზ ჩხეიძე. “გახლეჩილი რწმენა”.
ნახატის აღწერა დაწერილია ავტორის მიერ.

აქ წარმოდგენილი მაქვს ორი საქართველო: ქრისტიანული (მარჯვნივ) და მაჰმადიანური. მათ შორის უფსკრულია. მაჰმადიანი მესხი შუაში დგას, სახეზე დაბნეულობა ეტყობა, ვერ გაუგია სად არის მისი ადგილი.

ვარძიის დაცარიელებულ მიდამოებში გუგული (სომხის სახით) დინჯად დაფრინავს და მესხების მიტოვებულ ბუდეებში გვიდებს კვერცხებს.

იაშარ ბექაძე, მარატ ბარათაშვილი, ბადრი მეტონიძე, ჩახო ჩიტაძე და აბუზარ აბულაძე უკვე დგანან საქართველოს დროშის ქვეშ და მზად არიან სამშობლოს კეთილდღეობას ემსახურონ, ხოლო მათ შვილებს ხელში ‘’დედა–ენა’’ უჭირავთ.

მარჯვნივ დავხატე მესხების საქმისათვის გულანთებული დიდი ქართველი მამულიშვილები: მემედ აბაშიძე, ექვთიმე თაყაიშვილი, ჰეიდარ აბაშიძე, პავლე ინგოროყვა, შოთა ლომსაძე და სერგი ჯიქია.

ტილოს მარცხენა მხარეს წინა პლანზე დავხატე პროქართველ მესხთა სამი დიდი ლიდერი – ხალილ გოზალიშვილი, ლატიფშაჰ ბარათაშვილი და ახმედ თენაძე (მუხამედოვი), რომელთაც ოშკის მაკეტი უპყრიათ ხელთ და ამით გვეუბნებიან ქართული ხუროთმოძღვრების ეს შედევრი ჩვენი პაპების აგებულიაო.

უზბეკი მათ ეუბნება, ნუ მიგიწევთ გული საქართველოსკენ, იყავით აქ ამ სიმდიდრესა და ბარაქაშიო, მაგრამ მარცხნივ მოჩანს დათვის ტორი (თვითონ დამალულია), უზბეკს თოფს აწვდის დახოცეო. ტილოს აწერია დახატვის თარიღი 1988 წელი, ერთი წლის შემდეგ მოხდა ფერგანა.

მეორე პლანზე დგანან პროთურქული ორიენტაციის ეგზალტირებული მესხები, რომლებსაც იუსუფ სარვაროვი მოუწოდებს. მესხების ნაწილი ცდილობს ინდივიდუალურად დაბრუნდეს დედა სამშობლოში, მაგრამ ბოროტი დათვის მიერ ხიდი ჩატეხილია. მთებში წამოწოლილი დევი – თურქეთი ყველაფერს ყურადღებით აკვირდება, თან მონასტერს ახრამუნებს.

შუაში მდგარ მესხს ცალ მხარეს აცვია თურქული ხალათი და იღლიაში ამოდებული აქვს ყურანი, ხოლო მეორე მხარეს აცვია ქართული ჩოხა. ანუ იგი არის მაჰმადიანი ქართველი, რომელსაც დიდი ერისკაცი, ისტორიკოსი ივანე ჯავახიშვილი უჩვენებს საქართველოს ისტორიის წიგნს და ეუბნება ჩვენი ხარო.

ომაზ ჩხეიძე. “გახლეჩილი რწმენა”. ტილო, ზეთი, 1988 წ.

შვილები აგრძელებენ მამის საქმეს

ლატიფშაჰ ბარათაშვილის შვილები. თბილისი, 2010 წ.

შოთა ლომსაძე მარატ და კლარა ბარათაშვილებთან ერთად.
საქართველოს პარლამენტის ფოიე, თბილისი, 2001 წ.

კლარა და მარატ ბარათაშვილები დსთ - ს ქვეყნების
კონფერენციაზე. ჟენევა, ეროვნებათა სასახლის სხდომათა
დარბაზი, 1999 წ.

ეროვნულ უმცირესობათა საკითხებში ეუთო-ს უმაღლესი კომისრის
შეხვედრა მესხთა არასამთავრობო ორგანიზაციებთან. მარცხნიდან
მარჯვნივ: მარატ ბარათაშვილი (ქართველ რეპატრიანტთა კავშირი),
კლარა ბარათაშვილი (კავშირი "პატრია"), უმაღლესი კომისარი როლფ
ეკეუსი, უმაღლესი კომისრის მრჩეველი მიხაი გრიბინჩა, გურამ მამულია
(დეპორტირებული მესხი მოსახლეობის რეპატრიაციის თანადგომის
ცენტრი). თბილისი, ეუთო-ს ოფისი, 2002 წ.

ინტერვიუ მწერალ ჯემალ ჯაყელთან (აკადემიკოსი, საზოგადო მოღვაწე, სრულიად საქართველოს საქველმოქმედო ორგანიზაცია "მესხეთის" პრეზიდენტი). ბათუმი, 1998 წ.

სტუდენტი მესხები მესხეთში მოგზაურობის დროს. ახალციხე, 2000 წ.

დეპორტირებული მესხების აქცია პოლიტიკური რეპრესიების
მსხვერპლთა რეაბილიტაციის კანონის მიღების მოთხოვნით.
თბილისი, სახელმწიფო კანცელარია, 1997 წ.

შეხვედრა ყაბარდოში მცხოვრებ დეპორტირებულ მესხებთან.
ნალჩიკი, 1999 წ.

კლარა ბარათაშვილი უდეში. 1995 წ.

თამარა ბარათაშვილი წარადგენს მამამისის წიგნს "სოფელი უდე". თბილისი, სიმონ ჯანაშიას სახელობის ეროვნული მუზეუმი, 15.11.2019 წ.

ევროსაბჭოსა და ქართველ რეპატრიანტთა კავშირის ერთობლივი პროექტი "დიალოგი ეთნიკურ ჯგუფებს შორის უკონფლიქტო რეპატრიაციისათვის". არასამთავრობო ორგანიზაციების შეხვედრა, მარცხნიდან მარჯვნივ: ნ.ხოსაძე, მ.ბარათაშვილი, გ.მამულია, კ.ბარათაშვილი. თბილისი, 2002 წ.

დსთ-ს ქვეყნების კონფერენცია. მარცხნივ მარატ ბარათაშვილი. ჟენევა, ეროვნებათა სასახლის სხდომათა დარბაზი, 2000 წ. 12 ივლისი.

ქართველ რეპატრიანტთა კავშირის თავმჯდომარის, მარატ ბარათაშვილის გამოსვლიდან: "დეპორტირებული მესხები დღემდე დიდი პოლიტიკის მსხვერპლნი არიან. დსთ-ს ყოველ სახელმწიფოს თავისი "ეროვნული" ინტერესები აქვს ამ მოსახლეობის მიმართ. ისეთი სახელმწიფო კი, რომელიც თავად მესხების ინტერესებს დაიცავდა, ჯერ არ არსებობს. საგანგაშო სიგნალები დისკრიმინაციის შესახებ დსთ-ს სხვადასხვა ქვეყნიდან შემოდის.

მესხების პრობლემის მოგვარებაში შემდგომი პროგრესის უზრუნველსაყოფად გთავაზობთ გამოყენებული იქნას საერთაშორისო თანამშრომლობის ადეკვატური ფორმა, სახელდობრ კი, შეიქმნას ექსპერტთა საერთაშორისო ოპერატიული სამუშაო ჯგუფი. ასეთი ჯგუფი შეძლებდა იმ შეთანხმებული ძალისხმევის განსახიერება გამხდარიყო, რომლის აუცილებლობაზეც ყველანი ვსაუბრობთ და რომელიც საზოგადოებას მესხეთის საკითხის დღის წესრიგიდან მოხსნასთან მიაახლოებს.

ჩვენ მზად ვართ დღესვე დავიწყოთ კონსულტაციები ამ საკითხზე".

სარჩევი

ლატიფშაჰ ბარათაშვილი, კლარა ბარათაშვილი
“ჩვენ - მესხები!..” 3
წინასიტყვაობა (გურამ მამულია) 4
წინასიტყვაობა (შოთა ლომსაძე) 8
“ეს ჩვენ ვართ - ცოცხალი მოწმეები...”
(ავტორისაგან) 13
დასაწყისი... 24
1917-1921 წლები 59
1944 წლის ნოემბერი 95
მესხების ბედი მაჰმადიანობის მიღების შემდეგ 119
ბარათაშვილების გენეალოგია 120
რამდენიმე სიტყვა დედაზე 128
გზა აღმოსავლეთისაკენ 133
ბრძოლის წლები 150
აზერბაიჯანში გადასახლება 167
ბრძოლა გრძელდება 187
ბოლოსიტყვა 229
ფოტოილუსტრაციები 259

სამცხის რუკა

შედგენილია ლ.ბარათაშვილის მიერ 1960 წ. მახსოვრობით და მესხეთის მკვიდრი მოსახლეობის აღწერის მიხედვით

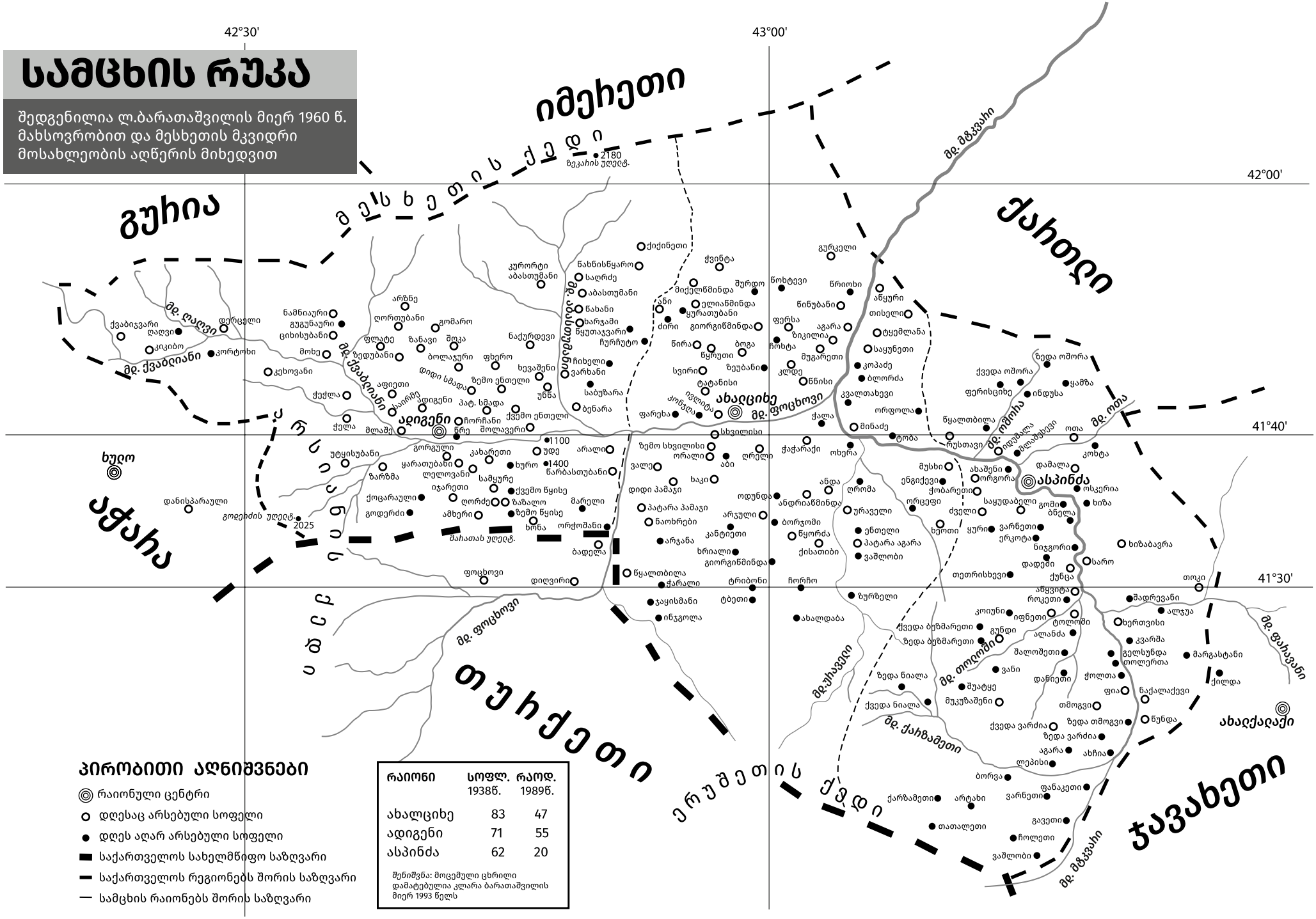
42°30'
43°00'
42°00'
41°40'
41°30'
იმეხეთი
ქართლი
გუჩია
ჯავახეთი
ერუშეთის ქვედა
ტუჩქეთი
ბერეთის ქვედა
ბერეთის
ბერეთის
ბერეთის

ლატიფშაჰ ბარათაშვილი
(1907-1984)

დაიბადა 1907 წელს საქართველოში, ადიგენის რაიონის სოფ. უდეში.

1944 წელს დეპორტირებული იქნა უზბეკეთში. 1956 წელს სათავეში ჩაუდგა მესხთა მოძრაობას სამშობლოში დაბრუნებისათვის, რის გამოც მთელი შემდგომი ცხოვრება სუკ-ის მეთვალყურეობის ქვეშ გაატარა.

1958 წელს გადასახლდა აზერბაიჯანში. მუშაობდა სკოლის მასწავლებლად, ეწეოდა მეცნიერულ საქმიანობას, დანერილი აქვს უნიკალური ნაშრომები მინგეჩაურის ტოპონიმიკის შესახებ, ხელმძღვანელობდა მის მიერვე დაარსებულ მხარეთმცოდნეობის მუზეუმს ქალაქ მინგეჩაურში.

გარდაცვალების შემდეგ დატოვა მდიდარი საარქივო მასალა მესხების ისტორიისა და ეთნოგრაფიის შესახებ (ნაწილობრივ გამოქვეყნდა საქართველოში 60-იან წლებში). ქართული ისტორიული მეცნიერებისათვის ეს არქივი დიდ ღირებულებას წარმოადგენს.

2019 წელს გამოიცა ლ. ბარათაშვილის ნაშრომი "სოფელი უდე. ისტორიულ-ეთნოგრაფიული აღწერა".

გარდაიცვალა მინგეჩაურში 1984 წელს. ლატიფშაჰ ბარათაშვილი სიცოცხლის ბოლომდე თავისი ქვეყნის ერთგული, ჭეშმარიტი პატრიოტი იყო. სამწუხაროდ, ამ გულმხურვალე ქართველს ქართულ მიწაში დამარხვის პატივი არ რგებია.

კლარა ბარათაშვილი
(1950-2012)

ჟურნალისტი, ლატიფშაჰ ბარათაშვილის ქალიშვილი. დაიბადა დეპორტაციაში, უზბეკეთში. სკოლა აზერბაიჯანში დაამთავრა, უმაღლესი განათლება ლენინგრადში მიიღო (ლენინგრადის საინჟინრო-სამშენებლო ინსტიტუტი, 1974 წ.).

იყო საქართველოს ჟურნალისტთა კავშირის წევრი. დაკავებული იყო დეპორტირებული მესხების, ეროვნული უმცირესობებისა და იძულებითი მიგრაციის საკითხებით. ხელმძღვანელობდა არასამთავრობო ორგანიზაციას "ლატიფშაჰ ბარათაშვილის ფონდი", შემდეგ - კავშირს "პატრია". გამოდიოდა ბეჭდვით ორგანოებში, საერთაშორისო და სამეცნიერო კონფერენციებზე. იყო ჟურნალ "კავკაზსკი აქცენტ"-ისა და ინტერნეტ-გამოცემა "კავკაზსკი უზელ"- ის კორესპონდენტი.

კლარა ბარათაშვილს ძალიან უყვარდა ადამიანები, თეატრი, ლიტერატურა... მარწყვი - სიცოცხლის ყველა გამოვლინება.

აი, რას წერდა ის საკუთარ თავზე: "ჩემი ძირითადი შემოქმედება ჩემი ცხოვრებაა, განვიცადე დევნა, ვშიმშილობდი, მციოდა, ვავადმყოფობდი და მიჭირდა. კარგად ვიცი პროგრესის ფასი. დიდია განსხვავება სამშობლოდან შორს და მშობლიურ მიწაზე ყოფნას შორის. უცხო მხარეში შენთვის მხოლოდ აწმყო არსებობს, შინ კი წარსულიც გაქვს და მომავალიც, გრძნობ კავშირს მშობლიურ მიწასთან, პოულობ შენს ფესვებს და ამაოდ არ ირჯები სხვა სამყაროების ძებნაში, შეიცნობ საკუთარ თავს და იმკვიდრებ შენს ადგილს სამყაროში."

გარდაიცვალა და დაკრძალულია თბილისში.

9 789941 490026

გამომცემლობა "მწიგნობარი"

ISBN 978-9941-490-02-6

თბილისი 2020

www.meskhi.ge

“ჩვენ, მესხები, ძირძველი ქართველური ტომი ვართ და ჩვენი მიწა-წყალი მესხეთია”.

ლ. ბარათაშვილი,
“ჩვენ - მესხები!..”

“ძვირაფსო ძმაო ლატიფშა,
...ძალიან გავიხარეთ იმიტომ, რომ საქართველოში წამოწყებული საქმე თქვენ არ მიატოვეთ, მეტიც - დაასრულეთ. მწამს, ასე გულდასმით შესრულებული სამუშაო საინტერესო და უეჭველად სასარგებლო იქნება...

ღრმა პატივისცემით
თქვენი ძმა გიორგი ჩიტაია.”

2.10.1955 г.

“ბარათაშვილები ხმლითა და კალმით ასახელებდნენ ყოველთვის საქართველოს და თქვენც ასეთი კეთილშობილური გზა რომ აგირჩევიათ ძალიან მოხარული ვარ”.

ალექსანდრე ცუცქირიძის წერილიდან
ლ. ბარათაშვილისადმი,
4.06.1968 წ.